RENSON®
Creating healthy spaces

Algarve® Canvas io

Handleiding
Notice de montage
Anleitung
Manual

INHOUDSTAFEL

1. Belangrijke veiligheids- en montage-instructies 5
2. Bouwtypes & afmetingen 8
3. Montagevoeten 10
4. Montage van de voetplaten 12
5. Positie van de montagevoeten 12
   5.1 Vrijstaand bouwtype 12
   5.2 Gevelmontage bouwtype 14
6. Plaatsen van de montagevoeten 16
7. Positioneren kaderprofielen 20
8. Montage van het kader bij vrijstaand bouwtype 22
9. Koppelbalk monteren 24
10. Controle diagonalen 26
11. Plaatsen afdekkappen 28
12. Afdichten binnenkant hoekverbinding 32
13. Plaatsen van de canvasprofielen 36
14. Montage van de dakplaten 40
15. Montage van canvasdoek 44
16. Afwerking van de dakplaten 48
17. Montage Fixscreen 100 Slim F 50
18. Instellen eindpunten Fixscreen 58
19. Terugkeren naar de Fixscreen fabrieksinstellingen 62
20. Montage Loggia® schuifwand 64
21. Montage glazen schuifwand 70
   21.1 Bevestigen bovenrail 70
   21.2 Monteren onderrail 70
   21.3 Plaatsen glaspanelen 72
   21.4 Monteren fixeerblok 72
   21.5 Bevestigen zijprofielen 74
   21.6 Plaatsen stopblokje 74

TABLE DES MATIÈRES

1. Instructions importantes de sécurité et de montage 5
2. Types d'installation & dimensions 8
3. Pieds de montage 10
4. Montage du socle du pied 12
5. Position des pieds de montage 12
   5.1 Type d'installation autoportante 12
   5.2 Type d'installation montage sur la façade 14
6. Installation des pieds de montage 16
7. Positionnement des profils cadre 20
8. Montage du cadre en cas de type d'installation autoportante 22
9. Montage de la poutre de couplage 24
10. Contrôle des diagonales 26
11. Montage des plaques d'obturation 28
12. Étanchement du côté intérieur des jonctions d'angle 32
13. Montage des profils canvas 36
14. Montage des plaques de toiture 40
15. Montage de la toile canvas 44
16. Finition des plaques de toiture 48
17. Montage Fixscreen 100 Slim F 50
18. Réglage des fins de course du Fixscreen 58
19. Revenir aux réglages usine du Fixscreen 62
20. Montage d'un panneau coulissant Loggia® 64
21. Montage d'un panneau coulissant vitré 70
   21.1 Fixation du rail supérieur 70
   21.2 Montage du rail inférieur 70
   21.3 Installation des panneaux vitrés 72
   21.4 Montage du bloc de fixation 72
   21.5 Fixation des profils latéraux 74
   21.6 Installation du bloc d'arrêt 74

INHALTSANGABE

1. Wichtige Sicherheits- und Montagehinweise 5
2. Bauarten und Abmessungen 8
3. Montagefüße 10
4. Montage der Fußplatte 12
5. Position der Montagefüße 12
   5.1 Freistehende Bauart 12
   5.2 Bauart Fassadenmontage 14
6. Platzieren der Montagefüße 16
7. Positionieren der Rahmenprofile 20
8. Montage des Rahmens bei freistehenden Bautypen 22
9. Montage des Kopplungsbalkens 24
10. Überprüfung der Diagonalen 26
11. Platzieren Sie die Abdeckkappen 28
12. Abdichten der Innenseite der Eckverbindung 32
13. Montage der Canvas-Profile 36
14. Montage der Dachplatten 40
15. Montage des Canvas-Tuchs 44
16. Endbearbeitung der Dachplatten 48
17. Montage des Fixscreen 100 Slim F 50
18. Einstellen der Endpunkte des Fixscreen 58
19. Wiederherstellung der Werkseinstellungen des Fixscreen 62
20. Montage der Loggia®-Schiebewand 64
21. Montage der Glas-Schiebewand 70
   21.1 Montierung die obere Schiene 70
   21.2 Montierung das untere Führungsprofil 70
   21.3 Glasfenstern platzieren 72
   21.4 Befestigung des Fixierblocks 72
   21.5 Befestigung der Seitenprofile 74
   21.6 Befestigung der Stoppblöcke 74

INDEX

1. Important safety and assembly instructions 5
2. Types of installation & dimensions 8
3. Mounting bases 10
4. Base plate assembly 12
5. Position of the mounting bases 12
   5.1 Free-standing type of installation 12
   5.2 Façade mounted installation type 14
6. Installing the mounting bases 16
7. Positioning frame profiles 20
8. Mounting the frame with a detached construction type 22
9. Mounting the coupling profile 24
10. Checking the diagonals 26
11. Position the cover plates 28
12. Sealing inside corner joint 32
13. Fitting the canvas profiles 36
14. Fitting the roof plates 40
15. Fitting the canvas fabric 44
16. Finishing the roof plates 48
17. Mounting the Fixscreen 100 Slim F 50
18. Setting Fixscreen end points 58
19. Returning to the Fixscreen default settings 62
20. Mounting a Loggia® sliding wall 64
21. Mounting glass sliding panels 70
   21.1 Mounting the upper rail 70
   21.2 Mounting the lower rail 70
   21.3 Install the glass panels 72
   21.4 Mounting the fixing block 72
   21.5 Mounting the side profiles 74
   21.6 Mounting the stop blocks 74

22. Montage verschoven of tussenkolom 76
23. Montage Linius wand op volledige hoogte 78
24. Montage Linius wand op halve hoogte 86
25. Plaatsing UpDown LED 94
26. Bekabeling van de LED-sturing 98
26.1 Bekabeling van de UpDown LED - Wit 100
26.2 Bekabeling van de UpDown LED - RGB 102
27. Instellen van de LED verlichting 104
27.1 Instellen UpDown verlichting met enkel witte LED's 104
27.2 Instellen UpDown verlichting met RGB LED's 106
27.3 Situo Variation io handzender in gebruiksMODUS 2 plaatsen 108
27.4 Terugkeren naar de fabrieks-instellingen voor de LED verlichting 110

22. Montage d'une colonne décalée ou colonne intermédiaire 76
23. Montage panneau Linius sur toute la hauteur 78
24. Montage panneau Linius à mi-hauteur 86
25. Montage de l'éclairage UpDown LED 94
26. Câblage de la commande LED 98
26.1 Câblage de l'UpDown LED - Blanc 100
26.2 Câblage de l'UpDown LED - RVB 102
27. Programmation de l'éclairage LED 104
27.1 Réglage de l'éclairage UpDown avec seulement des LED blanches 104
27.2 Réglage de l'éclairage UpDown avec des LED RVB 106
27.3 Placer la télécommande Situo Variation io en MODE 2 108
27.4 Revenir aux programmations usine pour l'éclairage LED 110

22. Montage des verschobenen Pfostens oder zusätzlichen Pfostens 76
23. Montage Linius-Wand vollständige Höhe 78
24. Montage Linius-Wand in halber Höhe 86
25. Montage UpDown-LED 94
26. Verkabelung von der LED-Steuerung 98
26.1 Verkabelung der UpDown LED - Weiß 100
26.2 Verkabelung der UpDown LED - RGB 102
27. Einstellen der LED-Beleuchtung 104
27.1 Einstellen UpDown-Beleuchtung mit nur weißen LEDs 104
27.2 Einstellen UpDown-Beleuchtung mit RGB LEDs 106
27.3 Situo Variation io-Handsender in Gebrauchsmodus 2 setzen 108
27.4 Zurücksetzen der LED-Beleuchtung auf die Werkseinstellungen 110

22. Mounting of a shifted column or additional column 76
23. Montage full height Linius wall 78
24. Montage half height Linius wall 86
25. Fitting the UpDown LED 94
26. Cabling of the LED control 98
26.1 Cabling of the UpDown LED - White 100
26.2 Cabling of the UpDown LED - RGB 102
27. Setting up the LED lighting 104
27.1 Setting UpDown lighting with only white LED's 104
27.2 Setting UpDown lighting with RGB LED's 106
27.3 Setting the Situo Variation io remote control to user MODE 2 108
27.4 Returning the LED lighting to factory settings 110

RENSON® ALGARVE CANVAS

Lees deze handleiding eerst aandachtig eer u van start gaat. Het plaatsen van de RENSON® Algarve Canvas dient te gebeuren door een vakman.

RENSON® behoudt zich het recht voor om zonder voorafgaande kennisgeving technische wijzigingen aan haar producten aan te brengen.

SYMBOLEN

Lees deze handleiding eerst aandachtig eer u van start gaat.

Voldoet aan alle verplichte en van kracht zijnde veiligheidsnormen volgens Europese richtlijnen.

Niet-aansprakelijkheids-verklaring

De opstelling, situering, afwerking, uitvoering, installatie e.d. evenals extreme en uitzonderlijke weersomstandigheden kunnen een (niet voorziene) invloed hebben op de werking en levensduur van de Algarve Canvas. Zie de gebruikershandleiding voor correcte gebruiksaanwijzingen en -voorwaarden.

RENSON® ALGARVE CANVAS

Lisez attentivement ce manuel avant de commencer. L'installation de l'Algarve Canvas de RENSON® doit être effectuée par un professionnel.

RENSON® se réserve le droit d'apporter des modifications techniques à ses produits sans avis préalable.

PICTOGRAMMES

Lisez attentivement ce manuel avant de commencer.

Conforme aux principales normes de sécurité applicables des directives européennes.

Déclaration de non responsabilité

La configuration, situation, finition, installation et autres de même que des circonstances climatiques extrêmes et exceptionnelles peuvent avoir une influence (non prévue) sur le fonctionnement et la durée de vie de l'Algarve Canvas. Voir manuel d'utilisation pour les instructions et conditions correctes d'utilisation.

RENSON® ALGARVE CANVAS

Lesen Sie diese Anleitung aufmerksam durch, bevor Sie mit der Montage beginnen. Die Montage der RENSON® Algarve Canvas muss durch einen Fachmann erfolgen.

RENSON® behält sich das Recht vor, ohne vorherige Mitteilung technische Änderungen seiner Produkte vorzunehmen.

SYMBOLE

Lesen Sie diese Gebrauchsanweisung aufmerksam durch, bevor Sie mit der Montage beginnen.

Entspricht den grundlegenden Sicherheitsstandards der einschlägigen EG-Vorschriften.

Haftungsausschluss

Die Installation, Anordnung, Verarbeitung, Ausführung, Montage u. Ä. können ebenso wie extreme und außergewöhnliche Witterungsbedingungen (einen nicht vorhersehbaren) Einfluss auf die Funktion und die Lebensdauer der Algarve Canvas haben. Die korrekten Gebrauchshinweise und -voraussetzungen entnehmen Sie bitte in der Gebrauchsanleitung.

RENSON® ALGARVE CANVAS

First read this manual carefully before you begin. The installation of the RENSON® Algarve Canvas should be done by a specialist.

RENSON® reserves the right to make technical changes to its products without prior notice.

SYMBOLS

First read this manual carefully before you begin.

In accordance with essential applicable safety standards of European directives.

Disclaimer of liability

The arrangement, location, finish, execution, installation, etc., as well as extreme and exceptional weather conditions can have an (unforeseen) influence on the operation and the lifetime of the Algarve Canvas. See the user manual for proper instructions for use and conditions of use.

1. BELANGRIJKE VEILIGHEIDS- EN MONTAGE-INSTRUCTIES

Openen van de verpakking
- Het systeem werd ter bescherming tijdens opslag en transport voorzien van een stevige verpakking.
- Opslag dient steeds onder droge omstandigheden te gebeuren en onder normale temperatuurscondities.
- Transport en handeling dient met de nodige zorg te gebeuren.
- Bekijk of er geen grove beschadiging aan de verpakking op te merken valt.
- Open de verpakking met de nodige voorzichtigheid.
- Bij gebruik van scherpe voorwerpen uitkijken om de lak niet te beschadigen.
- Haal het systeem met de nodige omzichtigheid uit de verpakking.

Plaatsing van het systeem
- Zie de meegeleverde plaatsingsinstructies voor de details omtrent de plaatsing van Algarve® Canvas.
- Controleer vooraleer u begint aan de montage of alle onderdelen onbeschadigd zijn en alle materialen aanwezig zijn. Het ontbreken van onderdelen, dan wel de omstandigheid dat bepaalde onderdelen beschadigd zijn, dient steeds onmiddellijk na ontdekking te worden gemeld aan uw verkoper. Algarve® Canvas mag niet geïnstalleerd worden indien niet alle onderdelen aanwezig zijn of wanneer onderdelen beschadigd zijn.
- Zorg ervoor dat u de handleiding begrepen heeft vooraleer u start met de montage.
- Montage aanbevolen met minimum 2 personen en montagelift.
- Installateurs moeten zowel mentaal als fysiek geschikt zijn om de installatie uit te voeren, ze dienen ook steeds alle veiligheidsvoorschriften te respecteren.

1. INSTRUCTIONS IMPORTANTES DE SÉCURITÉ ET DE MONTAGE

Ouverture de l'emballage
- Le système est protégé par un emballage robuste afin d'éviter des dommages pendant le stockage et le transport.
- Le stockage se fait toujours dans des conditions sèches et de température normale.
- Le transport et la manipulation doivent être effectués avec le plus grand soin.
- Vérifiez s'il n'y a pas de dégâts importants à l'emballage.
- Ouvrez l'emballage prudemment.
- N'endommagez pas la peinture en employant des objets tranchants.
- Sortez le système prudemment de l'emballage.

Installation du système
- Voir les instructions de pose ci-jointes. Algarve® Canvas doit être installée conformément au manuel d'installation.
- Contrôlez avant de commencer le montage que toutes les pièces sont intactes et que tous les matériaux sont présents.
- Vérifiez que vous comprenez le manuel avant de commencer le montage.
- Le montage doit être effectué par au moins 2 personnes et à l'aide d'un élévateur.
- Les installateurs doivent être aptes physiquement et mentalement à exécuter l'installation, ils doivent toujours respecter les conditions de sécurité.
- Vérifiez la présence éventuelle sur les parois de fixation de conduits de gaz, électricité ou eau afin d'éviter tout endommagement.
- Tenez les enfants, animaux ou autres personnes non autorisées à distance !

1. WICHTIGE SICHERHEITS- UND MONTAGEHINWEISE

Öffnen der Verpackung
- Zum Schutz während der Lagerung und während des Transports wurde das System mit einer stabilen Verpackung versehen.
- Die Lagerung muss stets in trockener Umgebung und unter normalen Temperaturbedingungen erfolgen.
- Transport und Handhabung müssen mit der nötigen Sorgfalt erfolgen.
- Kontrollieren Sie die Verpackung auf eventuelle grobe Beschädigungen.
- Öffnen Sie die Verpackung mit der nötigen Vorsicht.
- Achten Sie bei Benutzung scharfer Gegenstände darauf, den Lack nicht zu beschädigen.
- Entnehmen Sie das System mit der nötigen Umsicht aus der Verpackung.

Anbringung des Systems
- Siehe Montageanweisungen. Algarve® Canvas muss wie in der Montageanleitung beschrieben installiert werden.
- Kontrollieren Sie vor Beginn der Montage, ob alle Teile unbeschädigt und alle Materialien vorhanden sind.
- Sorgen Sie dafür, dass Sie die Gebrauchsanweisung verstanden haben, bevor Sie mit der Montage beginnen.
- Es wird empfohlen, die Montage mit mindestens 2 Personen und einem Montagelift durchzuführen.
- Die Installateure müssen sowohl mental als auch körperlich in der Lage sein, die Montage durchzuführen. Sie müssen jederzeit alle Sicherheitsvorschriften einhalten.
- Überprüfen Sie alle Befestigungswände auf Gas-, Wasser- oder Stromleitungen, um Beschädigungen zu vermeiden.
- Halten Sie Kinder, Haustiere und andere unbefugte Personen auf Distanz!

1. IMPORTANT SAFETY AND ASSEMBLY INSTRUCTIONS

Opening the packaging
- The system is well packed to protect it during storage and transport.
- Always store in a dry place at normal temperature.
- Transport and handle the system carefully.
- Check the packaging for signs of major damage.
- Open the packaging carefully.
- If using sharp objects, be careful not to damage the paint.
- Remove the system carefully from the packaging.

Installing the system
- See installation instructions. Algarve® Canvas must be installed as described in the installation manual.
- Before you begin the assembly, check whether all parts are undamaged and all materials are present.
- Ensure that you have understood the instruction manual before you start the assembly.
- It is recommended that the assembly is done by at least 2 persons using an assembly lift.
- We recommend that at least two people assemble the product. We also recommend using a material lift.
- Installers must be both mentally and physically fit to carry out the installation; they must also always abide by all safety regulations.
- Check all attachment walls for gas pipes, water pipes or electrical wiring to prevent damage.
- Keep children, pets and other unauthorised personnel at a distance!

1. Belangrijke veiligheids- en montage-instructies
(vervolg 1)

- Check vooraleer u begint aan de installatie alle bevestigingswanden op gas-, water- of elektrische leidingen om beschadiging te voorkomen.
- Hou kinderen, huisdieren en andere niet gemachtigde personen op een afstand!
- Controleer dat geen persoon of obstakel een bewegend deel kan onderbreken. Bewegende delen kunnen een gevaar vormen.
- Plaats geen vingers tussen de lamellen terwijl het dak beweegt.
- Foutieve installaties of onregelmatigheden bij het installeren kunnen ernstige gevolgen hebben bij het gebruik van het product.
- Gebruik enkel de meegeleverde onderdelen van de firma RENSON®, zoniet vervallen de garantievoorwaarden.
- Elke wijziging aan het product, door de klant of installateur, kan tot gevolg hebben dat de garantie vervalt.
- Bevestigingen naar muur/grond of wand toe zijn niet meegeleverd. Deze dienen bepaald te worden door de installateur daar deze afhankelijk zijn van het type ondergrond.
- Werk veilig en draag altijd de nodige veiligheidskledij.
- Verwerk het verpakkingsafval (bv. gescheiden) volgens de lokale regelgeving.
- De installatievolgorde kan variëren naargelang de situatie ter plekke op de werf.
- Er mag niets bevestigd worden noch aan de kolommen, noch aan de zijgeleiders van het dak aangezien dit de goede werking van de het product kan schaden.
- Wees steeds aandachtig bij het openen van de buitenkap van de kast.
- Inspecteer regelmatig de bekabeling op beschadiging.
- Zorg ervoor dat de structuur geaard is.

1. Instructions importantes de sécurité et de montage
(suite 1)

- Contrôlez qu'aucune personne ou obstacle ne puisse interrompre le mouvement d'une partie mobile. Les parties mobiles peuvent constituer un danger.
- Ne placez pas de doigts entre les lames pendant le mouvement de la toiture.
- Les installations fautives ou les irrégularités lors de l'installation peuvent avoir des conséquences graves lors de l'utilisation du produit.
- Utilisez uniquement des pièces de rechange de la société RENSON®, sinon votre garantie n'est plus valable.
- Toute modification au produit, par le client ou l'installateur peut entraîner la non validité de la garantie.
- Les fixations pour le mur/le sol ne sont pas fournies. Celles-ci doivent être déterminées par l'installateur en fonction du type de support.
- Le mur, le sol et le matériel de fixation doivent être aptes à pouvoir supporter le poids de la toiture de terrasse et à la fixer, ceci sous les conditions climatiques pour lesquelles elle est prévue (voir 'classe de vent'). Contactez un ingénieur spécialisé en études de stabilité en cas de doute/si nécessaire.
- Travaillez en sécurité et portez toujours les vêtements de protection nécessaires.
- Triez et traitez les déchets d'emballage selon le règlement local.
- L'ordre de l'installation peut varier en fonction de la situation sur le chantier.
- On ne peut rien fixer aux colonnes ni aux coulisses de la toiture car cela pourrait gêner le bon fonctionnement du produit.
- Soyez toujours attentifs lorsque vous ouvrez la partie supérieure du caisson.
- Inspectez régulièrement le câblage pour voir s'il n'y a pas de dégâts.
- Assurez-vous que la structure est mise à la terre.

1. Wichtige Sicherheits- und Montagehinweise
(Fortsetzung 1)

- Kontrollieren Sie, ob Personen oder Hindernisse eine sich bewegende Markise nicht unterbrechen können. Bewegliche Teile (wie eine Markise) können eine Gefahr darstellen.
- Stecken Sie nie einen Finger in eine Seitenführung, wenn sich die Markise bewegt.
- Eine verkehrte oder unsachgemäße Installation kann gravierende Folgen für den Gebrauch des Produkts haben.
- Verwenden Sie nur die mitgelieferten Teile der Firma RENSON®. Andernfalls verfallen die Garantieansprüche.
- Jede vom Kunden oder vom Installateur vorgenommene Änderung am Produkt kann den Ausschluss der Garantie zur Folge haben.
- Befestigungsmittel für Mauer, Wand oder Boden sind nicht im Lieferumfang enthalten. Diese muss der Installateur selbst auswählen, da sie von der Art des Untergrunds abhängen.
- Die Wand, der Boden und das Befestigungsmaterial müssen geeignet sein, um diese Terrassenüberdachung zu tragen und daran/damit zu befestigen und zwar unter den Witterungsbedingungen, gegen die die Terrassenüberdachung beständig ist (siehe ‚Windklasse'). Kontaktieren Sie bei Zweifeln/ bei Bedarf einen Statiker.
- Achten Sie bei der Arbeit auf die Sicherheit, tragen Sie immer die benötigte Sicherheitskleidung.
- Verarbeiten Sie den Verpackungsabfall (z. B. getrennt) entsprechend den lokalen Vorschriften.
- Die Reihenfolge der Installation kann variieren abhängig von der Situation auf die Baustelle.

1. Important safety and assembly instructions
(continued 1)

- Ensure that no person or obstacle can interrupt a moving screen covering. Moving parts (such as a screen covering) could pose a danger.
- Do not place fingers in a lateral guide while the screen covering is moving.
- Faulty installations or irregularities in the installation could have serious consequences when using the product.
- Only use the components delivered by the RENSON® company with your product; otherwise, the guarantee terms and conditions could be nullified.
- Any change to the product, by the customer or installer, can result in the warranty lapsing.
- All fixing elements for walls/floors are not included. These must be stipulated by the installer because these depend on the material to which it will be affixed.
- The wall, floor and fixing elements must be suitable to bear this terrace covering and to have it affixed to them under the weather conditions that the terrace covering is meant to withstand (see "wind class"). Contact a stability engineer in case of doubt/if necessary.
- Work safely and always wear the required personal protective equipment.
- Dispose of the packaging waste (e.g. sorting) according to local regulations.
- The sequence of installation can vary depending on the situation on site.
- Nothing may be attached either to the columns or to the lateral guides of the roof since this can be harmful to the proper operation of the product.
- Always take care when opening the cap on the box.
- Check the cables for damage at regular intervals.
- Be sure the structure is grounded properly.

1. Belangrijke veiligheids- en montage-instructies
(vervolg 2)

Elektrische aansluiting
- Zie document instelling motor.

In bedrijf stellen
- Controleer of de nodige bevestigingen conform zijn aan de plaatsingsinstructies.
- Controleer of de elektrische aansluitingen in orde zijn en of er geen kabels kunnen meedraaien in het systeem (indien van toepassing).
- Laat bij gebruik van Fixscreens het doek eenmaal in- en uitvouwen (stel indien nodig de elektrische motor bij).

Garantie
- Volledige garantievoorwaarden, zie gebruikershandleiding.
- De garantieperiode start vanaf de productiedatum en heeft uitsluitend betrekking op het eigenlijke product, niet op de plaatsing ervan.
- Gelieve bij het melden van problemen steeds het serienummer door te geven.

1. Instructions importantes de sécurité et de montage
(suite 2)

Commande électrique
- Voir notice technique du moteur approprié.

Mise en service
- Contrôlez si les fixations nécessaires sont conformes aux instructions de pose.
- Contrôlez que les raccordements électriques sont en ordre et qu'il n'y a pas de câbles qui pourraient s'accrocher dans le système (si d'application).
- Déroulez et enroulez le système complètement en cas d'utilisation de Fixscreens. Ajustez les fins de course du moteur si nécessaire.

Garantie
- Conditions de garantie, voir manual d'utilisation.
- La période de garantie démarre à partir de la date de production et concerne seulement le produit et non pas l'installation.
- Lors d'un problème, veillez toujours à transmettre le numéro de série.

1. Wichtige Sicherheits- und Montagehinweise
(Fortsetzung 2)

- Weder an den Pfosten noch an den Seitenführungen des Dachs darf etwas befestigt werden, da dies das ordnungsgemäße Funktionieren des Produkts beeinträchtigen könnte.
- Gehen Sie beim Öffnen der äußeren Kassettenabdeckung stets vorsichtig vor.
- Kontrollieren Sie die Verkabelung regelmäßig auf Beschädigung.
- Sorgen Sie dafür das die Struktur geerdet ist.

Elektrischer Anschluss
- Siehe Dokument zur Einstellung des Motors.

Inbetriebnahme
- Kontrollieren Sie, ob die nötigen Befestigungen den Montagehinweisen entsprechen.
- Kontrollieren Sie, ob die elektrischen Anschlüsse in Ordnung sind und ob sich im System keine Kabel mitdrehen können (falls zutreffend).
- Lassen Sie, mit der Verwendung von Fixscreens, das Tuch einmal ab- und wieder aufrollen (falls nötig den Elektromotor nachregeln).

Garantie
- Garantiebestimmungen, siehe die Gebrauchsanleitung.
- Die Garantiefrist beginnt mit dem Herstellungsdatum und bezieht sich ausschließlich auf das eigentliche Produkt, nicht auf dessen Anbringung.
- Bitte teilen Sie bei der Meldung von Problemen stets die Seriennummer des Produkts mit.

1. Important safety and assembly instructions
(continued 2)

Electrical connections
- See motor installation document.

Starting
- Check that all items match the installation instructions.
- Check that the electrical connections are in good condition and that no cables can become entwined in the system (if applicable).
- In case of Fixscreens, fold the fabric in and out once (adjust the electric motor if necessary).

Warranty
- Warranty conditions, see user manual.
- The guarantee period starts on the date of manufacture and refers only to the product itself, not to its installation.
- Please always quote the serial number when reporting problems.

2. BOUWTYPES & AFMETINGEN

A. Enkelvoudige bouwtypes
- A1. Vrijstaand - enkel
- A2. Gevelmontage span – enkel
- A3. Gevelmontage pivot – enkel
- A4. Gevelmontage span EN pivot – enkel

B. Gekoppeld bouwtypes
- B1. Vrijstaand – gekoppeld
- B2. Gevelmontage span – gekoppeld
- B3. Gevelmontage pivot – gekoppeld
- B4. Gevelmontage span EN pivot – gekoppeld

2. TYPES D'INSTALLATION & DIMENSIONS

A. Type d'installation simple
- A1. Autoportante – simple
- A2. Montage sur la façade côté span – simple
- A3. Montage sur la façade côté pivot – simple
- A4. Montage sur la façade côté span ET pivot – simple

B. Type d'installation double
- B1. Autoportante – couplée
- B2. Montage sur la façade côté span – couplée
- B3. Montage sur la façade côté pivot – couplée
- B4. Montage sur la façade côté span ET pivot – couplée

2. BAUARTEN UND ABMESSUNGEN

A. Einzelne Bauarten
- A1. Freistehend – einzeln
- A2. Fassadenmontage Span – einzeln
- A3. Fassadenmontage Pivot – einzeln
- A4. Fassadenmontage Span UND Pivot – einzeln

B. Gekoppelte Bauarten
- B1. Freistehend – gekoppelt
- B2. Fassadenmontage Span – gekoppelt
- B3. Fassadenmontage Pivot – gekoppelt
- B4. Fassadenmontage Span UND Pivot – gekoppelt

2. TYPES OF INSTALLATION & DIMENSIONS

A. Single types of installation
- A1. Free-standing – single
- A2. Façade mounted Span – single
- A3. Façade mounted Pivot – single
- A4. Façade mounted AND Pivot – single

B. Coupled installation types
- B1 Free-standing – coupled
- B2. Façade mounted Span – coupled
- B3. Façade mounted Pivot – coupled
- B4. Façade mounted AND Pivot – coupled

A1

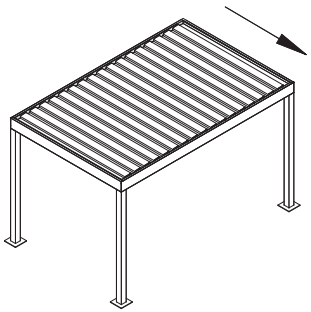

A2

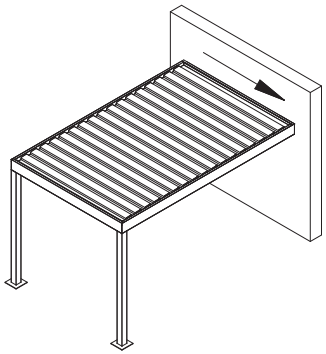

A3

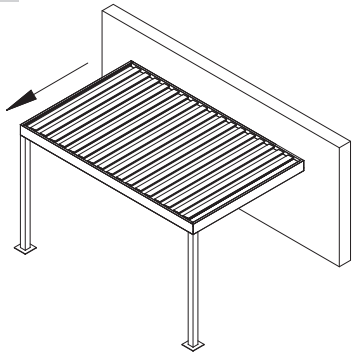

A4

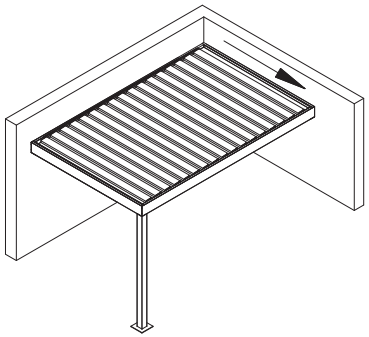

B1

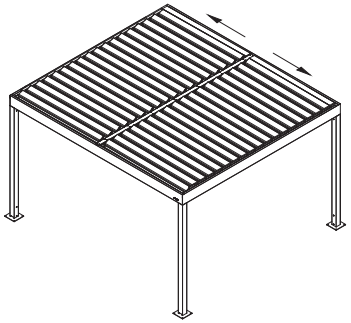

B2

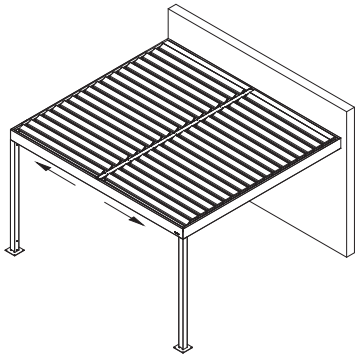

B3

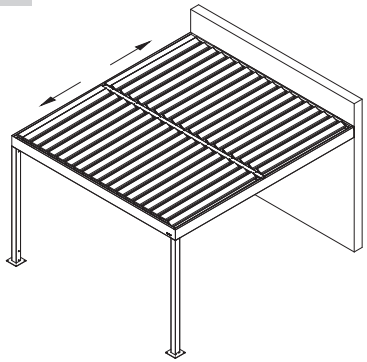

B4

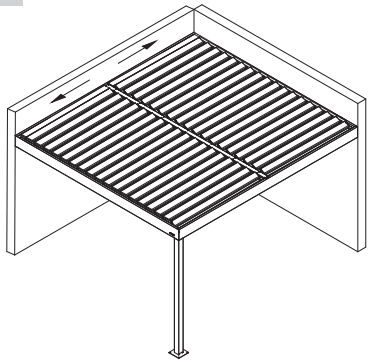

→ = waterafvoerrichting / direction d'évacuation d'eau / Entwässerungsrichtung / water drainage direction

3. MONTAGEVOETEN

A1 Zichtbare montagevoet

A2 Zichtbare montagevoet
(2 zijden afgekapt – hoek)

A3 Onzichtbare montagevoet

3. PIEDS DE MONTAGE

A1 Pied de montage visible

A2 Pied de montage visible
(2 côtés découpés – angle)

A3 Pied de montage invisible

3. MONTAGEFÜSSE

A1 Sichtbarer Montagefuß

A2 Sichtbarer Montagefuß
(2 Seiten verkürzt – Ecke)

A3 Unsichtbarer Montagefuß

3. MOUNTING BASES

A1 Visible mounting base

A2 Visible mounting base
(2 side capped – corner)

A3 Invisible mounting base

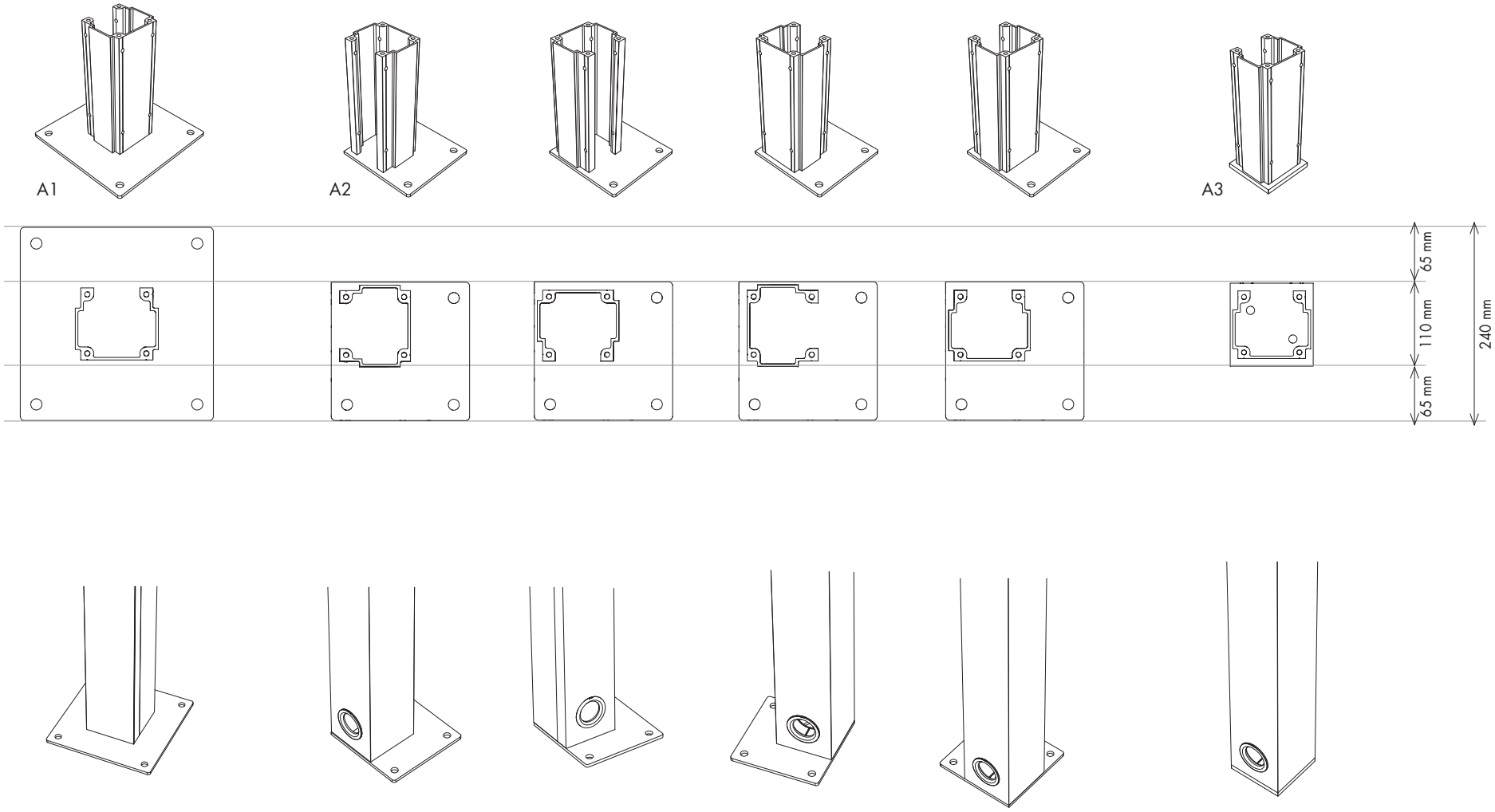
A1
A2
A3
65 mm
110 mm
65 mm
240 mm

4. MONTAGE VAN DE VOETPLATEN

- De interne montagevoeten zijn reeds in de kolom bevestigd.
  Monteer de juiste voetplaat aan de juiste kolom. Hou er rekening mee dat de 2 volledig vlakke zijden van de kolom de buitenzijde is.
  Bij de zichtbare montagevoet welke aan 2 zijden afgekapt is, heb je diverse montagemogelijkheden (zie vorige pagina). A

- Als u gebruik maakt van een onzichtbare montagevoet, dient u de interne montagevoet te demonteren uit de kolom.
  Maak daarna de onzichtbare voetplaat vast aan de interne montagevoet (M8 x 40). B

5. POSITIE VAN DE MONTAGEVOETEN

Teken af waar de montagevoet(en) zullen geplaatst worden, in functie van het bouwtype.
Voorzie een stabiele ondergrond onder de montagevoeten. Plaats de montagevoeten met kolom op hun positie.

5.1 Vrijstaand bouwtype

- Bij plaatsing van de Algarve Canvas met zichtbare montagevoeten is de overmeten maat van de voeten 13 cm groter dan de pivot- en spanmaat. Raadpleeg de tekeningen uit hoofdstuk 3 'Montagevoeten', indien u andere montagevoeten gebruikt. C

4. MONTAGE DU SOCLE DU PIED

- Les pieds de montage internes sont déjà fixés dans la colonne.
  Montez le socle correspondant à la bonne colonne. Tenez compte que les deux côtés plats de la colonne correspondent au côté extérieur.
  Pour le pied de montage visible qui est découpé à 2 côtés, il existe plusieurs possibilités de montage (voir page précédente). A

- Si vous utilisez un pied de montage invisible, vous devez démonter le pied de montage interne de la colonne.
  Fixez ensuite le socle invisible au pied de montage interne. (M8 x 40). B

5. POSITION DES PIEDS DE MONTAGE

Dessinez l'emplacement du(es) pieds de montage en fonction du type d'installation.
Prévoyez un support stable sous les pieds de montage. Placez les pieds de montage à leur emplacement. Placez-les avec le côté ouvert orienté vers l'évacuation d'eau.

5.1 Type d'installation autoportante

- En cas de montage de l'Algarve Canvas avec des pieds de montage visibles, la dimension hors-tout des pieds doit être supérieure de 13 cm à la dimension pivot et span.
  Consultez les dessins dans le chapitre 3 'Pieds de montage' si vous utilisez d'autres pieds de montage. C

4. MONTAGE DER FUSSPLATTE

- Die internen Montagefüße sind bereits in der Pfosten befestigt.
  Montieren Sie die korrekte Fußplatte an die richtige Pfosten. Achten Sie bitte darauf, dass die zwei vollständig flachen Seiten der Pfosten die Außenseite darstellen.
  Beim sichtbaren Montagefuß, der an zwei Seiten abgeschnitten ist, haben Sie verschiedene Befestigungsmöglichkeiten (siehe vorherige Seite). A

- Wenn Sie einen unsichtbaren Montagefuß verwenden, müssen Sie der interne Montagefuß in der Pfosten demontieren.
  Befestigen Sie dann die unsichtbare Fußplatte am internen Montagefuß (M8 x 40). B

5. POSITION DER MONTAGEFÜSSE

Markieren Sie, wo der Montagefuß bzw. die Montagefüße je nach Bautyp angebracht werden sollen.
Sorgen Sie für einen stabilen Untergrund unter den Montagefüßen. Platzieren Sie die Montagefüße an ihrer Position. Positionieren Sie sie mit der offenen Seite in Richtung der Entwässerung.

5.1 Freistehende Bauart

- Bei der Platzierung der Algarve Canvas mit sichtbaren Montagefüßen ist der äußere Abstand der Füße 13 cm größer als das Pivot- und Span-Maß.
  Beachten Sie die Zeichnungen in Kapitel 3 "Montagefüße", wenn Sie andere Montagefüße verwenden.

4. BASE PLATE ASSEMBLY

- The internal mounting bases are already secured in the column.
  Mount the correct base plate to the correct column. Take into account the fact that the 2 completely smooth sides of the column are the 2 outside column surfaces.
  With the visible mounting base, which is cut off on 2 sides, you have several assembly options (see previous page). A

- If you use an invisible mounting base, you must disassemble and remove the internal mounting base from the column.
  Then secure the invisible base plate to the internal mounting base (M8 x 40). B

5. POSITION OF THE MOUNTING BASES

Mark where the mounting base(s) will be fitted, according to the type of installation.
Ensure there is a stable surface underneath the mounting bases. Put the mounting bases in their positions. Make sure the open end is in the direction of the water drainage.

5.1 Free-standing type of installation

- When installing the Algarve Canvas with visible mounting bases, the overall size of the bases is 13 cm more than the Pivot and Span dimensions.
  Consult the drawings in chapter 3 'Mounting bases', if you are using other mounting bases.

A

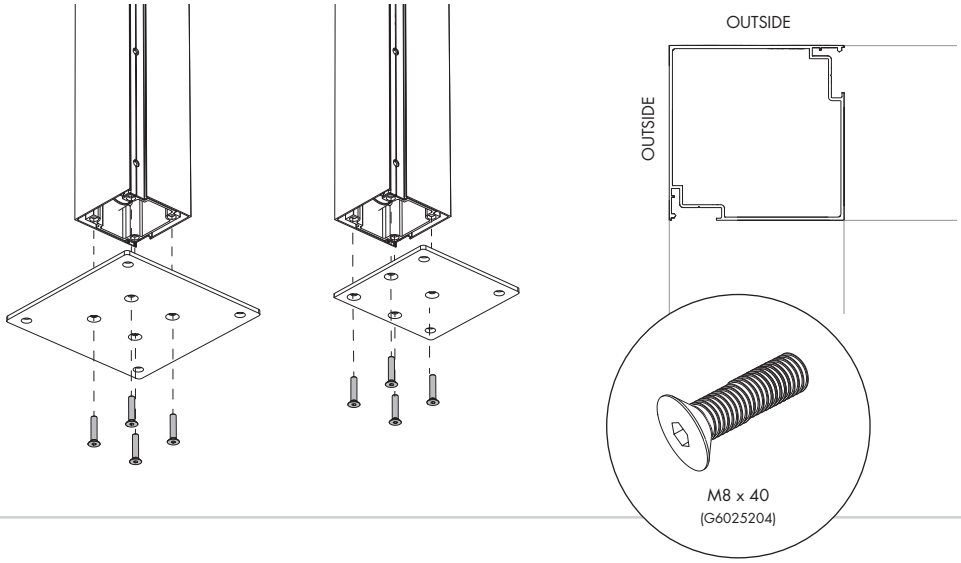
OUTSIDE
OUTSIDE
M8 x 40
(G6025204)

B

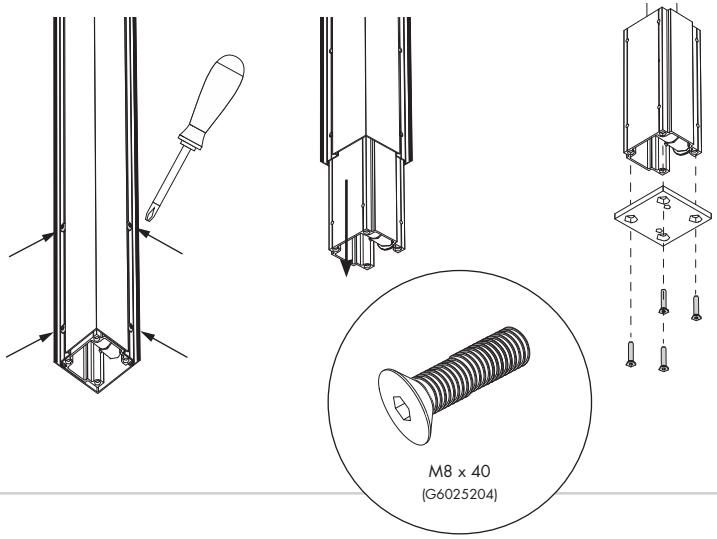
M8 x 40
(G6025204)

C

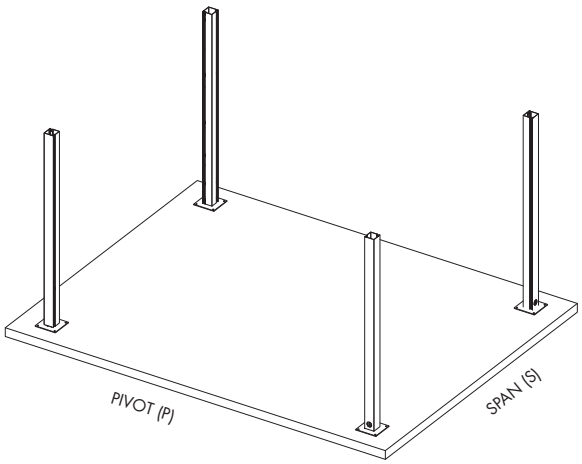
PIVOT (P)
SPAN (S)

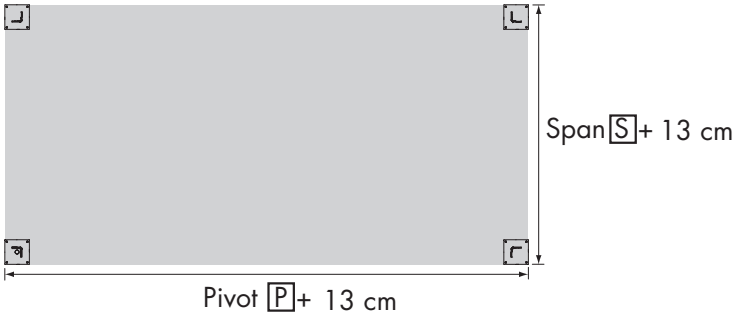
Span S + 13 cm
Pivot P + 13 cm

5. Positie van de montagevoeten (vervolg)

5.2 Gevelmontage bouwtype

- Bij gevelmontage is de overmeten maat van de muur tot aan de zichtbare montagevoeten 6,5 cm groter dan de pivot- of spanmaat.
  In de richting evenwijdig met de muur is de overmeten maat van de zichtbare montagevoeten 13 cm groter.
  Raadpleeg de tekeningen in hoofdstuk 3 'Montagevoeten', indien u andere montagevoeten gebruikt. A

- Aftekening lijn (laser of smetkoord) ter positionering van de kaderprofielen die aan de muur gemonteerd zullen worden, in de hoogte t.o.v. de NULPAS.
  Teken de loodlijnen, de Span en de Pivot (laser, smetkoord). Controleer de haaksheid t.o.v. de NULPAS.

  Positioneer de kaderprofielen die aan de muur gemonteerd zullen worden tegen de muurzijde.
  Teken de boorgaten van de kaderprofielen af en verwijder de kaderprofielen. B

5. Position des pieds de montage (suite)

5.2 Type d'installation montage sur la façade

- En cas de montage sur la façade, la dimension hors-tout du mur jusqu'aux pieds de montage visibles doit être supérieure de 6,5 cm à la dimension pivot ou span.
  Dans la direction parallèle au mur la dimension hors-tout des pieds de montage visibles est supérieure de 13 cm.
  Consultez les dessins dans le chapitre 3 'Pieds de montage' si vous utilisez d'autres pieds de montage. A

- Tracez une ligne (au laser ou cordeau) pour le positionnement des profils cadre qui seront montés sur le mur, en hauteur par rapport au POINT ZERO.
  Tracez les lignes perpendiculaire, le span et le pivot (au laser ou cordeau). Contrôlez la perpendicularité par rapport au POINT ZERO.

  Positionnez les profils cadre contre le mur sur lequel ils seront montés.
  Indiquez les trous de perforation des profils cadre et enlevez-les. B

5. Position der Montagefüße (Fortsetzung)

5.2 Bauart Fassadenmontage

- Bei Fassadenmontage ist der äußere Abstand von der Wand zu den sichtbaren Montagefüßen 6,5 cm größer als das Pivot- oder Span-Maß.
  In der Richtung parallel zur Wand ist der äußere Abstand der sichtbaren Montagefüße 13 cm größer.
  Beachten Sie die Zeichnungen in Kapitel 3 "Montagefüße", wenn Sie andere Montagefüße verwenden. A

- Markieren Sie die Linie (Laser oder Schlagschnur) für die Positionierung der Rahmenprofile, die an der Wand montiert werden sollen, in der Höhe in Bezug auf das Nullniveau.
  Markieren Sie die Senkrechten, den Span und den Pivot (Laser oder Schlagschnur). Prüfen Sie die Rechtwinkligkeit in Bezug auf das Nullniveau.

  Positionieren Sie die Rahmenprofile, die an der Wand montiert werden sollen, an der Wandseite.
  Markieren Sie die Bohrlöcher der Rahmenprofile und entfernen Sie die Rahmenprofile. B

5. Position of the mounting bases (continued)

5.2 Façade mounted installation type

- In case of façade mounting, the overall size from the wall to the visible mounting bases is 6,5 cm more than the Pivot or Span size.
  In the direction parallel to the wall, the overall size of the mounting bases is 13 cm more.
  Consult the drawings in chapter 3 'Mounting bases', if you are using other mounting bases. A

- Marking the line (laser or chalk line) to position the frame profiles that will be mounted on the wall, in the height relative to the BASELINE.
  Draw plumb lines, the span and pivot (laser or chalk line). Check its perpendicularity to the BASELINE.

  Position the frame profiles that will be mounted on the façade against the wall.
  Mark the drill holes of the frame profiles and then remove the profiles. B

A

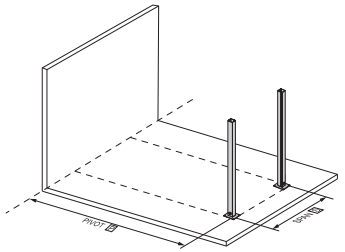

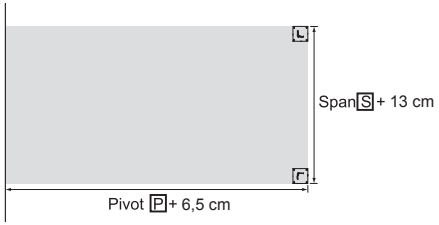

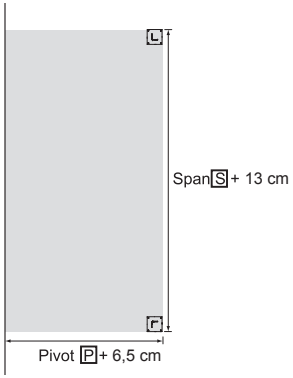

B

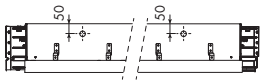

Span ≤ 2000 mm

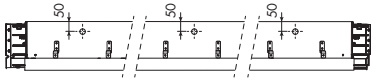

Span ≤ 3000 mm

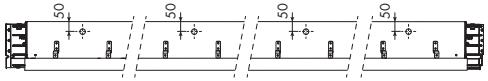

Span ≤ 4000 mm

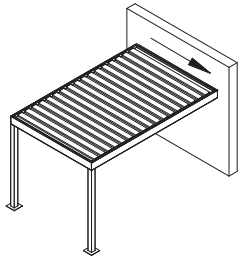

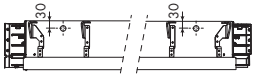

Pivot ≤ 2000 mm

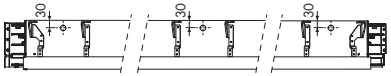

Pivot ≤ 3000 mm

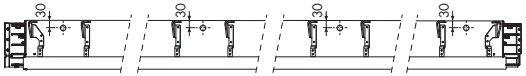

Pivot ≤ 4000 mm

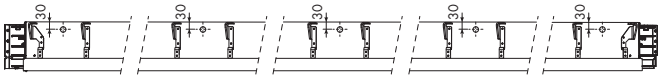

Pivot ≤ 5000 mm

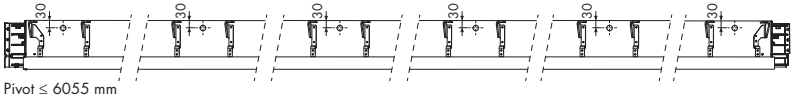

Pivot ≤ 6055 mm

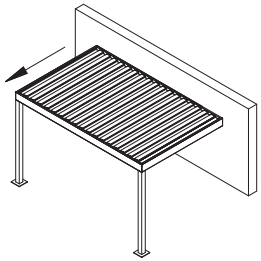

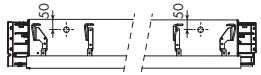

Pivot ≤ 2000 mm

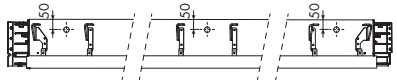

Pivot ≤ 3000 mm

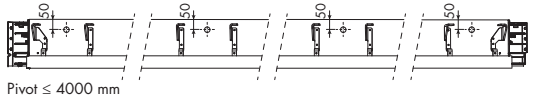

Pivot ≤ 4000 mm

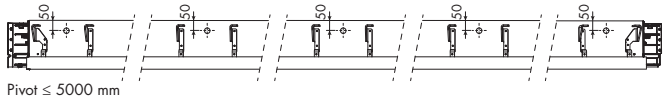

Pivot ≤ 5000 mm

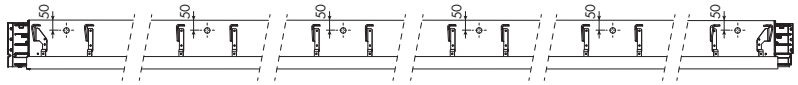

Pivot ≤ 6055 mm

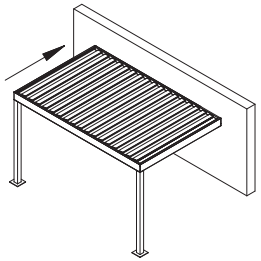

6. PLAATSEN VAN DE MONTAGEVOETEN

- Indien er led-verlichting wordt voorzien, dient u ook een voedingskabel door de kolom te voorzien. A
- Voorzie de kabel door de montagevoet indien de kabel onder de grond dient weggewerkt te worden. B
- Teken af waar de montagevoeten zullen geplaatst worden. Plaats de montagevoeten op hun positie (zie hoofdstuk 5 'Positie van de montagevoeten').
  Controleer de diagonalen (D1 = D2) en de afstand tussen de kolommen en ga na of de kolommen een hoek van 90° vormen t.o.v. het kader. C
- De kolommen met waterafvoer zijn reeds voorzien van een geïntegreerde waterafvoerbuis. Er zijn echter 2 types:
  - Hoekkolom met waterafvoer
  - Tussenkolom met waterafvoer
  Deze 2 types kan je niet door elkaar gebruiken. Bij een tussenkolom zit de interne waterafvoerbuis tot bovenaan de kolom.
  Bij een hoekkolom zit de interne waterafvoerbuis lager dan de bovenkant van de kolom. Op deze buis dien je nog een waterafvoertrechter te monteren. D

6. INSTALLATION DES PIEDS DE MONTAGE

- Si vous prévoyez d'installer de l'éclairage led, il faut prévoir un câble d'alimentation dans la colonne. A
- Prévoyez le câble par le pied de montage si le câble doit être dissimulé dans le sol. B
- Marquez la position des pieds de montage. Placez-les à leur position (voir chapitre 5 'Position des pieds de montage').
  Contrôlez les diagonales (D1= D2) et la distance entre les colonnes et vérifiez que les colonnes forment bien un angle de 90° par rapport au cadre. C
- Les colonnes conçues pour l'évacuation de l'eau sont équipées d'un conduit d'évacuation d'eau incorporé. Il y a 2 types de colonnes :
  - Colonne d'angle avec évacuation d'eau
  - Colonne intermédiaire avec évacuation d'eau
  Ces 2 types ne peuvent pas être interchangés. Pour la colonne intermédiaire, le conduit d'évacuation d'eau incorporé va jusqu'en haut de la colonne.
  Pour la colonne d'angle, le conduit d'évacuation d'eau interne est situé plus bas que le haut de la colonne. Il faut placer un entonnoir d'écoulement sur ce conduit. D

6. PLATZIEREN DER MONTAGEFÜSSE

- Wenn eine LED-Beleuchtung vorgesehen ist, müssen Sie auch ein Stromkabel durch den Pfosten führen. A
- Führen Sie das Kabel durch der Montagefuß, wenn das Kabel unter der Erde verlegt werden soll. B
- Markieren Sie, wo die Montagefüße angebracht werden sollen. Platzieren Sie die Montagefüße an ihrer Position (siehe Kapitel 5 ‚Position der Montagefüße').
  Überprüfen Sie die Diagonalen (D1 = D2) und den Abstand zwischen den Pfosten und kontrollieren Sie, ob die Pfosten einen Winkel von 90° mit dem Rahmen bilden. C
- Die Pfosten mit Wasserablauf sind bereits mit einer integrierten Entwässerungsrinne ausgestattet. Es gibt zwei Arten:
  - Eckpfosten mit Wasserablauf
  - Zwischenpfosten mit Wasserablauf
  Diese zwei Typen können nicht synonym verwendet werden. Bei einer Zwischenpfosten läuft die interne Entwässerungsrinne bis oben in die Pfosten.
  Bei einer Eckpfosten liegt die Entwässerungsrinne niedriger als die obere Kante der Pfosten. An dieser Rinne müssen Sie noch einen Wasserablauftrichter montieren. D

6. INSTALLING THE MOUNTING BASES

- If LED lighting is provided, you will need to feed a power cable through the column. A
- Insert the cable through the mounting base if the cable has to be concealed in the ground. B
- Mark the positions where the mounting bases have to be placed. Put the mounting bases in their positions (see chapter 5 'Position of the mounting bases').
  Check the diagonals (D1 = D2) and the distance between the columns, and verify that the columns form an angle of 90°with respect to the frame. C
- The columns with water drainage are already equipped with an integrated water drainpipe. There are 2 types of these columns:
  – Corner column with water drainage
  – Additional column with water drainage
  These 2 types may not be used interchangeably. In an additional column, the internal water drainpipe runs all the way up to the top of the column.
  In a corner column, the end of the internal water drainpipe is situated lower than the top of the column. You must mount a water drainpipe funnel onto this type of drainpipe. D

A

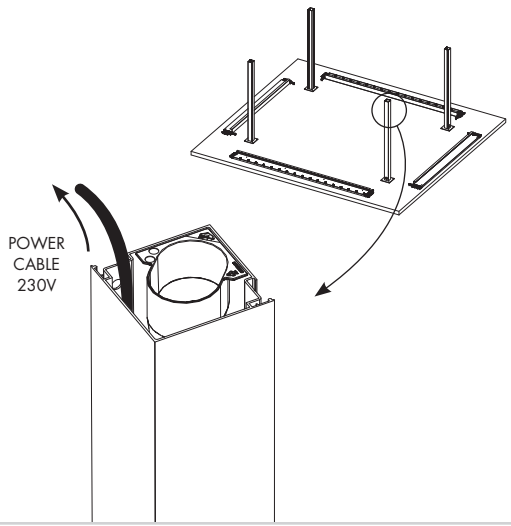
POWER
CABLE
230V

B

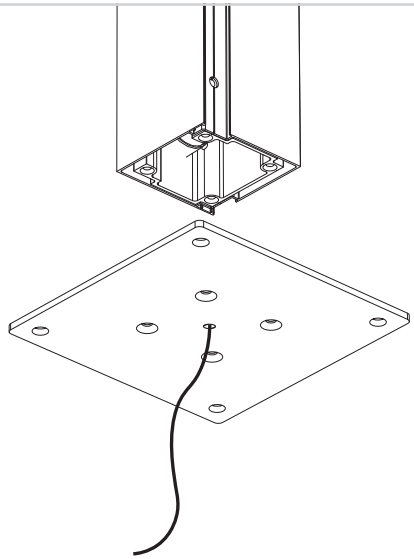

C

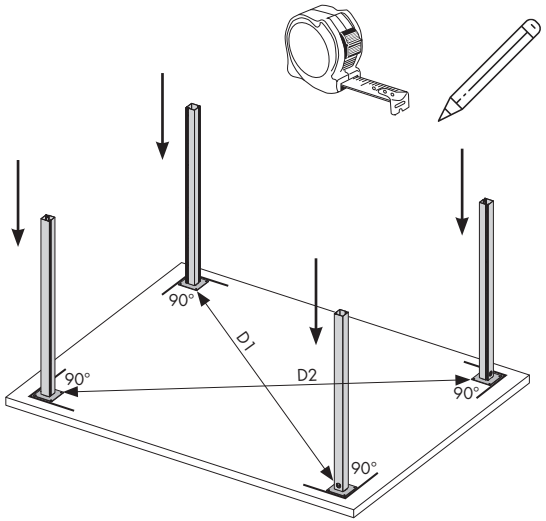
90°
D1
90°
D2
90°
90°

D

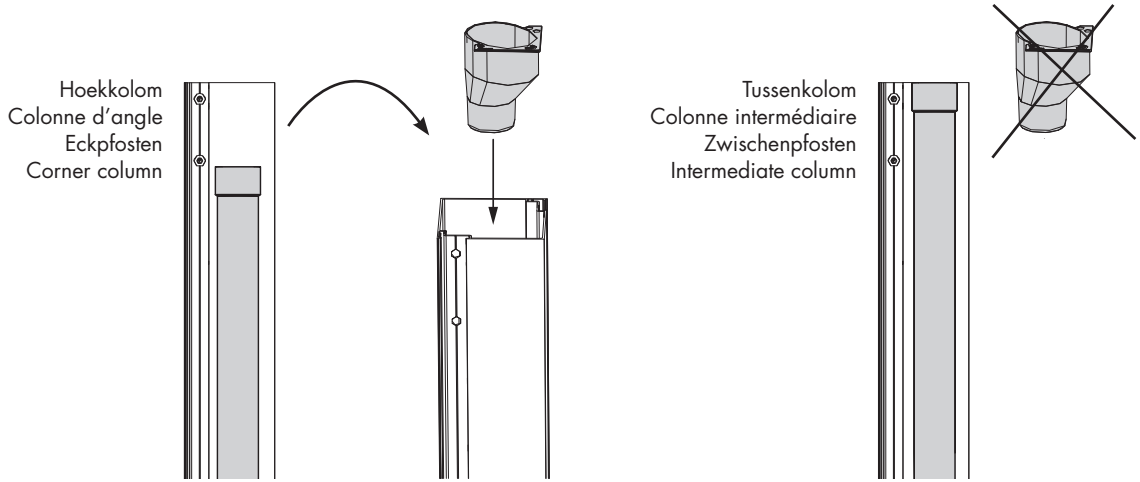
Hoekkolom
Colonne d'angle
Eckpfosten
Corner column
Tussenkolom
Colonne intermédiaire
Zwischenpfosten
Intermediate column

6. Plaatsen van de montagevoeten (vervolg)

- Schroef één montagevoet vast op zijn positie. Gebruik hiervoor bevestigingsmaterialen geschikt voor de ondergrond (niet meegeleverd). A

  Opmerking: zorg dat de kolom mooi verticaal staat in de beide richtingen.

  De ondergrond en het bevestigingsmateriaal dienen geschikt te zijn om deze terrasoverkapping te dragen en aan/mee te bevestigen, dit tevens onder de weersomstandigheden waartegen de terrasoverkapping bestand is (zie garantie).
  Contacteer een stabiliteitsingenieur bij twijfel/indien nodig.

  De overige montagevoeten kunnen later vastgezet worden.

- De onzichtbare montagevoeten dien je wel allemaal vast te maken aan de ondergrond. B

6. Installation des pieds de montage (suite)

- Fixez 1 pied de montage à son emplacement. Utilisez du matériel de fixation adapté au sous-sol (non fourni). A

  Remarque : veillez à ce que la colonne soit bien verticale dans les deux directions.

  Le sous-sol et le matériel de fixation doivent pouvoir supporter le poids de la toiture de terrasse et sa fixation et ceci dans les circonstances climatiques auxquelles elle peut résister (voir conditions de garantie).
  Contactez un ingénieur en stabilité en cas de doute ou si nécessaire.

  Les pieds de montage suivants peuvent être fixés ultérieurement.

- Les pieds de montage invisibles doivent tous être fixés au sous-sol. B

6. Platzieren der Montagefüße (Fortsetzung)

- Schrauben Sie einen Montagefuß an seiner Position fest. Verwenden Sie hierfür für den Untergrund geeignete Befestigungsmaterialien (nicht mitgeliefert). A

  Hinweis: Stellen Sie sicher, dass der Pfosten in beiden Richtungen senkrecht steht.

  Der Untergrund und das Befestigungsmaterial müssen geeignet sein, um diese Terrassenüberdachung zu tragen und daran/damit zu befestigen und zwar unter den Witterungsbedingungen, gegen die die Terrassenüberdachung beständig ist (siehe Garantiebedingungen).
  Kontaktieren Sie bei Zweifeln/bei Bedarf einen Statiker.

  Die anderen Montagefüße können später befestigt werden.

- Sämtliche unsichtbaren Montagefüße müssen am Boden befestigt werden. B

6. Installing the mounting bases (continued)

- Screw one mounting base tight in its position. Use suitable mounting materials for the surface you are installing on (not included). A

  Remark: make sure the column is properly vertical in both directions.

  The surface you are installing on and fastenings must be suitable for bearing this terrace covering and securing it, and should be able to do that under any weather conditions that the terrace covering can withstand (see warranty).
  If in doubt, consult a stabilisation engineer.

  You can fit the other mounting bases firmly in place later.

- All of the invisible mounting bases must be secured to the substrate. B

A

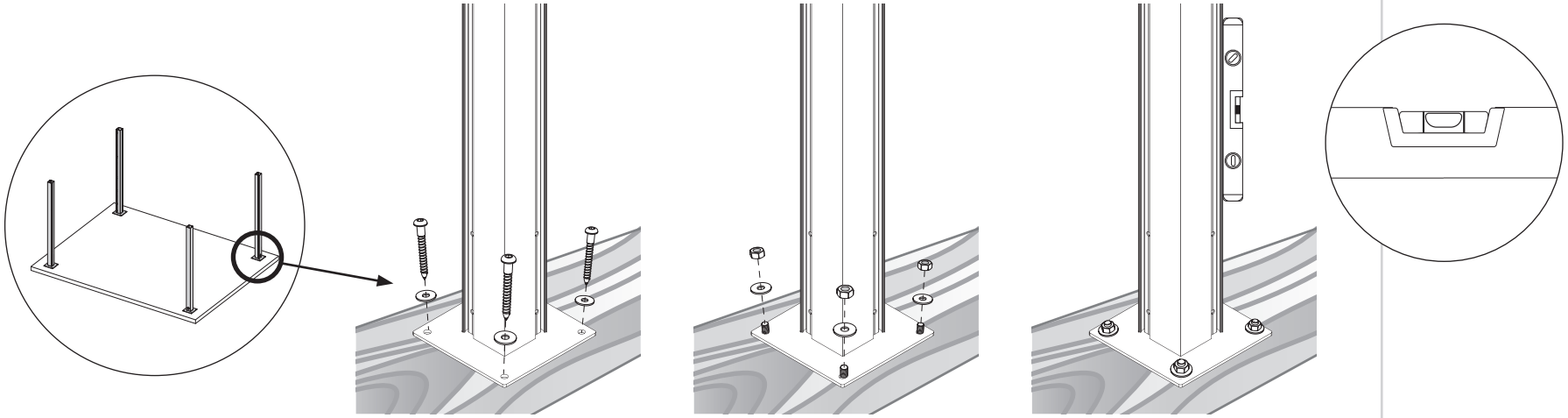

B

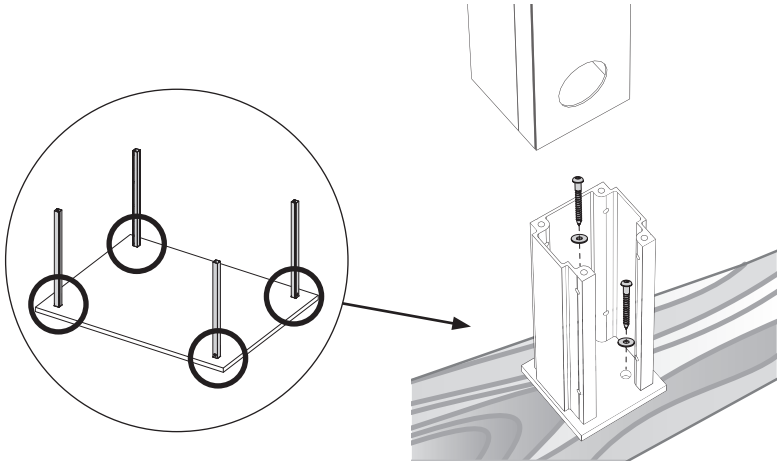

7. POSITIONEREN KADERPROFIELEN

- Leg de pivot- en spanprofielen op hun plaats op de grond. A

- Pivot profielen = de profielen waarop de dubbele beugels reeds zijn gemonteerd.

  Op de bovenkant van deze beugels worden later de staalplaten vastgemaakt.
  Let op verschillende positie van deze beugels bij de 2 pivot profielen. Dit heeft te maken met de helling van het dak.
  Pivot profiel waar de beugels het laagst staan is de waterafvoerzijde.

  Bij gekoppelde bouwtypes komen de 2 pivot profielen waar de beugels het hoogst staan, in het midden. B

- Span profielen = overige profielen, waarop de enkele beugels zijn gemonteerd. C

7. POSITIONNEMENT DES PROFILS CADRE

- Positionnez les profils cadre Span et Pivot à leur emplacement par terre. A

- Les profils Pivot = les profils où les équerres doubles sont déjà montées.

  Sur le côté supérieur de ces équerres on fixe les plaques en acier.
  Faites attention à la position différente de ces équerres pour les 2 profils pivot. Ceci concerne l'inclinaison du toit.
  Le profil Pivot où les équerres sont les plus basses est le côté de l'évacuation d'eau.

  En cas de situation de montage couplée, les 2 profils pivot où les équerres sont les plus hautes se trouvent au milieu. B

- Les profils Span = les profils restants sur lesquels les équerres simples sont montées. C

7. POSITIONIEREN DER RAHMENPROFILE

- Legen Sie die Pivot- und Span-Profile an ihren Platz auf dem Boden. A

- Pivot-Profile = Profile, auf denen die doppelten Bügel bereits montiert sind.

  An der Oberseite dieser Bügel werden später die Stahlplatten befestigt.
  Achten Sie bei den 2 Pivot-Profilen auf die unterschiedliche Position dieser Bügel. Dies hängt mit der Dachneigung zusammen.
  Das Pivot-Profil, bei dem die Bügel am niedrigsten sind, ist die Wasserabflussseite.

  Bei gekoppelten Bautypen kommen die 2 Pivot-Profile, bei denen die Bügel am höchsten stehen, in die Mitte. B

- Span-Profile = sonstige Profile, auf denen die einfachen Bügel bereits montiert sind. C

7. POSITIONING FRAME PROFILES

- Lay the Pivot and Span profiles in their position on the ground. A

- Pivot profiles are profiles on which the double brackets are already fitted.

  The steel sheets will be fastened on top of these brackets at a later time.
  With the two pivot profiles, pay attention to the different positions of these brackets. This concerns the slope of the roof.
  The pivot profile where the lowest bracket is located is on the water drainage side.

  With the coupled version, the two pivot profiles where the brackets are the highest are located in the middle. B

- Span profiles are other profiles where a single bracket is fitted. C

A

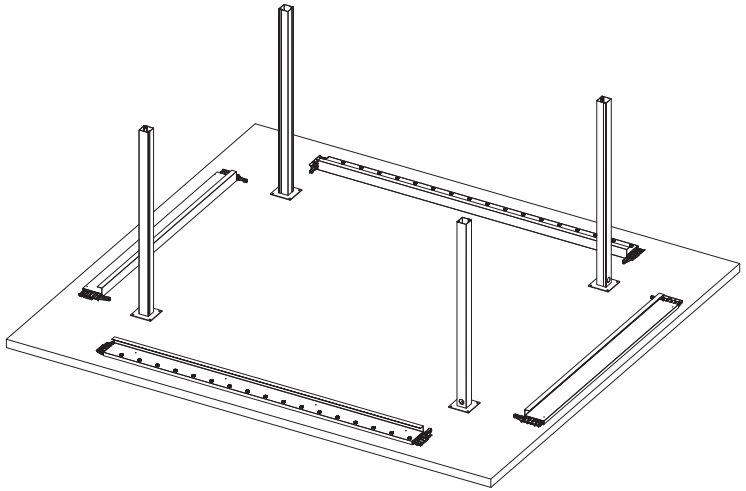

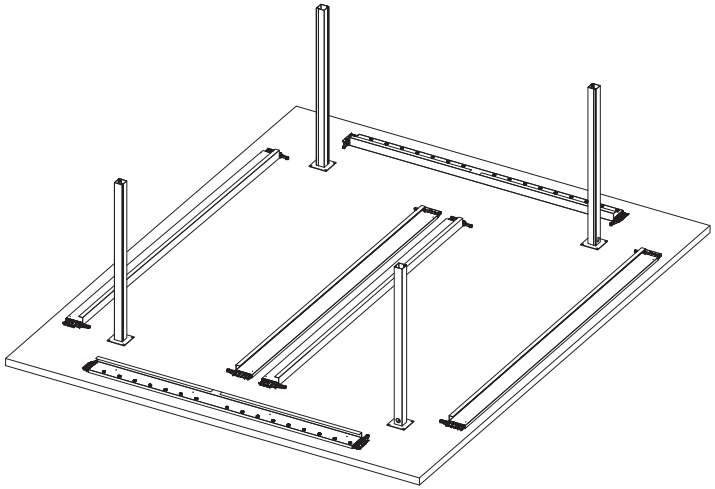

B

PIVOT

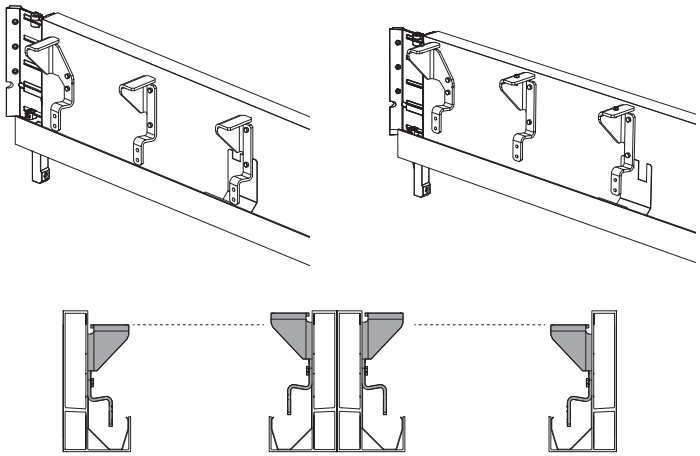

C

SPAN

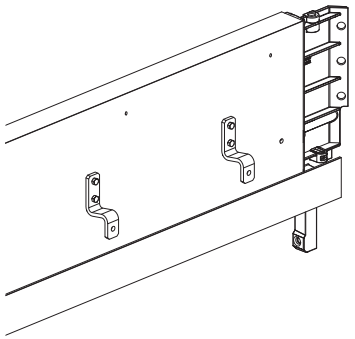

8. MONTAGE VAN HET KADER BIJ VRIJSTAAND BOUWTYPE

- Start de montage van de kaderprofielen aan de kant van de reeds gefixeerde voet. A

  Opgelet! De gefixeerde voet is bij voorkeur deze waar de voedingskabel in voorzien is.

- Plaats de kaderprofielen voor de Pivotzijdes op de kolommen door de steel van de zijconsole in de kolom te schuiven totdat de zijconsole rust op de kolom. B

- Plaats kaderprofielen voor de Span-zijdes op de kolommen door de steel van de zijconsole in de kolom te schuiven. C

  Opmerking: bij het plaatsen van de kaderprofielen kan er ook gestart worden met de Span-profielen om vervolgens de Pivot-profielen te monteren.

- Borg de Pivot- en Span-profielen op de kolom d.m.v. bouten M8 x 20 (schroef de bouten handvast !).
  De kolom is bovenaan voorzien van gaten in de hoeken. De steel van elke zijconsole is zijdelings voorzien van schroefdraad. D

8. MONTAGE DU CADRE EN CAS DE TYPE D'INSTALLATION AUTOPORTANTE

- Commencez le montage des profils cadre du côté du pied déjà fixé. A

  Attention ! Le pied fixé est de préférence celui où le câble d'alimentation est déjà prévu.

- Placez les profils cadre pour les côtés Pivot sur la colonne en glissant la tige de la console latérale dans la colonne jusqu'à ce que la console latérale repose sur la colonne. B

- Placez les profils cadre pour les côtés Span sur la colonne en glissant la tige de la console latérale dans la colonne. C

  Remarque : lors de la pose des profils d'encadrement, on peut également commencer par le montage des profils Span avant celui des profils Pivot.

- Immobilisez les côtés Pivot et Span sur la colonne en procédant au serrage de boulons M8 x 20 (fixez les boulons manuellement).
  Le dessus de la colonne est pourvu de trous dans les angles rentrants de la colonne. La tige de chaque console latérale est pourvue d'orifices taraudés. D

8. MONTAGE DES RAHMENS BEI FREISTEHENDEN BAUTYPEN

- Beginnen Sie die Montage der Rahmenprofile an der Seite des bereits fixierten Fußes. A

  Achtung! Der fixierte Fuß ist bevorzugt derjenige, an dem das Stromkabel angebracht ist.

- Setzen Sie die Rahmenprofile für die Pivot-Seiten auf die Pfosten, indem Sie den Schaft der Seitenkonsole in den Pfosten schieben, bis die Seitenkonsole auf dem Pfosten. B

- Setzen Sie die Rahmenprofile für die Span-Seiten auf die Pfosten, indem Sie den Schaft der Seitenkonsole in den Pfosten schieben. C

  Hinweis: bei der Montage der Rahmenprofile können auch zuerst die Span-Profile und anschließend die Pivot-Profile montiert werden.

- Sichern Sie die Pivot- und Span-Profile mit Schrauben M8 x 20 am Pfosten (ziehen Sie die Senkschrauben handfest an).
  Der Pfosten ist oben in den Ecken mit Löchern versehen. Der Schaft jeder Seitenkonsole ist an der Seite mit Gewinde versehen. D

8. MOUNTING THE FRAME WITH A DETACHED CONSTRUCTION TYPE

- Start mounting the frame profiles on the side where the mounting base is already fixed. A

  Warning! It is best to fix as mounting base the one where the power cable is.

- Install the frame profiles for the Pivot-sides on the columns by sliding the handle of the endcap in the column until it rests on the column. B

- Install the frame profiles for the Span-sides on the columns by sliding the handle of the endcap in the column until it rests on the column. C

  Note: when installing the frame profiles, you can also make a start on the Span profiles, to facilitate mounting the Pivot profiles afterwards.

- Secure the Pivot and Span profiles on the column using M8 x 20 bolts (screw the bolts finger-tight!).
  The column has pre-drilled holes in the corners at the top. Each endcap's handle has screw threads. D

A

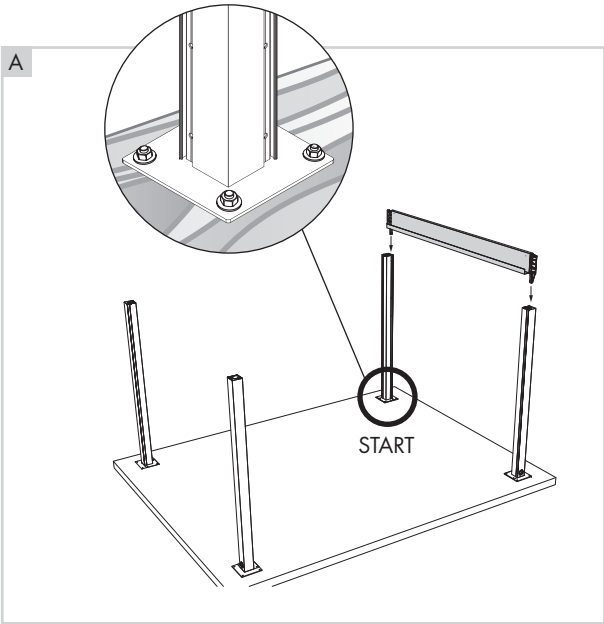
START

B

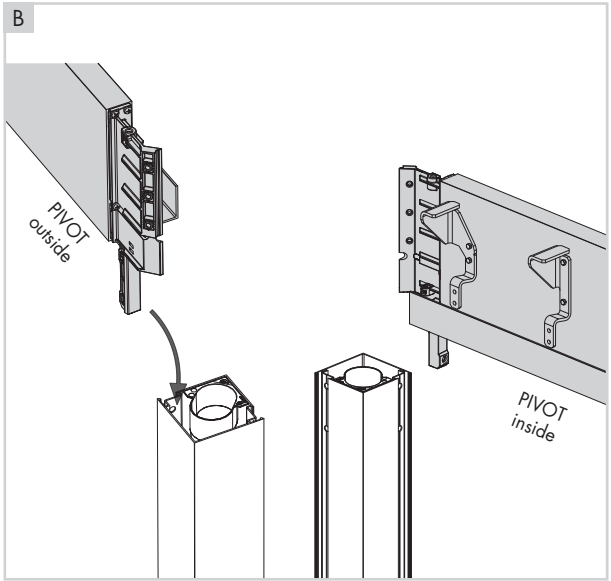
PIVOT
outside
PIVOT
inside

C

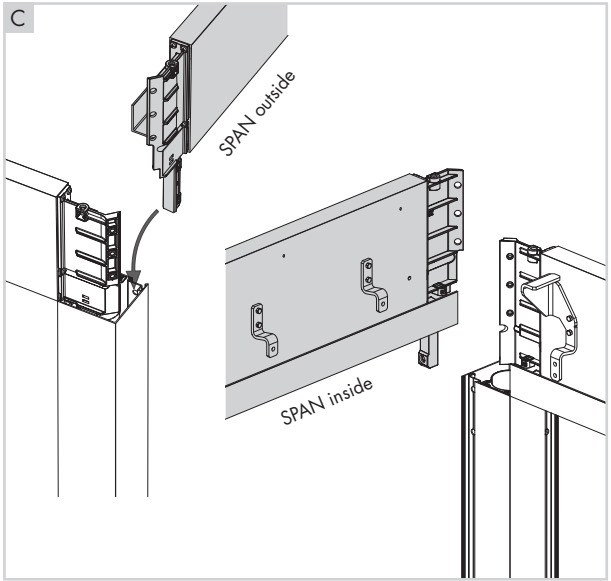
SPAN outside
SPAN inside

D

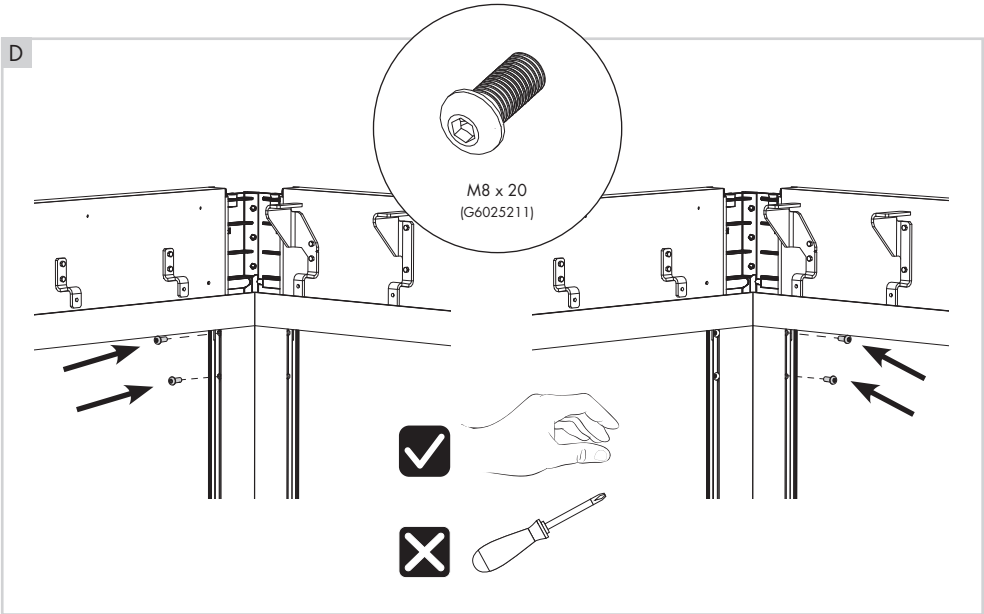
M8 x 20
(G6025211)

9. KOPPELBALK MONTEREN

(enkel voor gekoppelde bouwtypes)

- Plaats het eerste pivot profiel van de koppelbalk. Bevestig deze aan de U-beugel op het span profiel met de schroeven M8 x 20. A

  Opmerking: bij de koppelbalk worden de pivot profielen gebruikt waar de beugels het hoogst zitten.

- Plaats het tweede pivot profiel van de koppelbak. Bevestig deze aan de U-beugel op het span profiel met de schroeven M8 x 20. B

- Maak de 2 pivot profielen van de koppelbalk aan elkaar vast met de schroeven M6 x 70 + M6 x 20.

  Voor een optimale waterdichting dient u het aansluitvlak tussen beide koppelbalken af te kitten met een silicone afdichtingskit. C

- Zorg dat de span- en pivotprofielen mooi uitgelijnd zijn met de kolommen. Kijk vooral het knooppunt van de goten op elke haek na. D

- Plaats de binnenste afwerkingskap enkele cm op de hoeken. Zo is de afstand op de hoek tussen span- en pivotprofiel meteen correct.
  Schroef de zijconsoles van span en pivot aan elkaar vast (M8 x 20).
  Schroef de bouten handvast! E

9. MONTAGE DE LA POUTRE DE COUPLAGE

(uniquement pour les types couplés)

- Placez le premier profil pivot de la poutre de couplage. Fixez-le à l'équerre en U sur le profil span à l'aide des vis M8 x 20. A

  Remarque : pour la poutre de couplage on utilise les profils pivot où les équerres sont les plus hautes.

- Placez le deuxième profil pivot de la poutre de couplage. Fixez-le à l'équerre en U sur le profil span à l'aide des vis M8 x 20. B

- Fixez les 2 profils pivot de la poutre de couplage entre eux à l'aide des vis M6 x 70 + M6 x 20.

  Pour une étanchéité optimale vous devez étancher la surface de raccordement entre les deux poutres à l'aide de silicone. C

- Veillez à ce que les profils cadre Span et Pivot soient bien alignés aux colonnes. Vérifiez surtout la jonction des gouttières à chaque angle. D

- Placez le profil de finition intérieur quelques cm sur les angles. De cette manière la distance dans l'angle entre le profil Span et Pivot est directement correcte.
  Fixez les consoles latérales des profils Span et Pivot l'une à l'autre (M8 x 20).
  Fixez les boulons manuellement! E

9. MONTAGE DES KOPPLUNGSBALKENS

(nur für gekoppelte Bauarten)

- Platzieren Sie das erste Pivot-Profil des Kopplungsbalkens. Befestigen Sie es am U-Bügel auf dem Span-Profil mit den Schrauben M8 x 20. A

  Hinweis: Beim Kopplungsbalken werden die Pivot-Profile verwendet, bei denen die Bügel am höchsten sind.

- Platzieren Sie das zweite Pivot-Profil des Kopplungsbalkens. Befestigen Sie es am U-Bügel auf dem Span-Profil mit den Schrauben M8 x 20. B

- Befestigen Sie die 2 Pivot-Profile des Kopplungsbalkens miteinander mit den Schrauben M6 x 70 + M6 x 20.

  Für eine optimale Wasserdichtigkeit müssen Sie die Anschlussfläche zwischen den beiden Kopplungsbalken mit Silikon-Dichtungskitt kitten. C

- Stellen Sie sicher, dass die Span- und Pivot-Profile ordentlich mit den Pfosten ausgerichtet sind. Achten Sie besonders auf die Verbindung der Rinnen mit den einzelnen Ecken. D

- Platzieren Sie die innere Abdeckkappe einige Zentimeter auf den Ecken. Auf diese Weise stimmt der Abstand an der Ecke zwischen Span- und Pivot-Profil sofort.
  Schrauben Sie die Seitenkonsolen von Spann und Pivot aneinander (M8 x 20).
  Ziehen Sie die Senkschrauben handfest! E

9. MOUNTING THE COUPLING PROFILE

(only applies to coupled types of installation)

- Fit the first pivot profile of the coupling beam. Fasten this to the U bracket on the span profile using screws M8 x 20. A

  Note: with the coupling beam, the pivot profiles are used where the brackets are highest.

- Fit the second pivot profile of the coupling beam. Fasten this to the U bracket on the span profile using screws M8 x 20. B

- Attach the 2 pivot profiles of the coupling beam together with the screws M6 x 70 + M6 x 20.

  For optimum water resistance, you should coat the connecting surface between coupling profiles with a silicone sealant. C

- Make sure that the Span and Pivot profiles are properly aligned with the columns. Be especially sure to check the junction of the gutters at each corner. D

- Position the inner finishing cover a few centimeters on the corners. This way the distance at the corner between the Span and Pivot profiles is automatically correct.
  Screw the Span and Pivot endcaps to one another securely (M8 x 20). **Screw the bolts finger-tight!** E

A

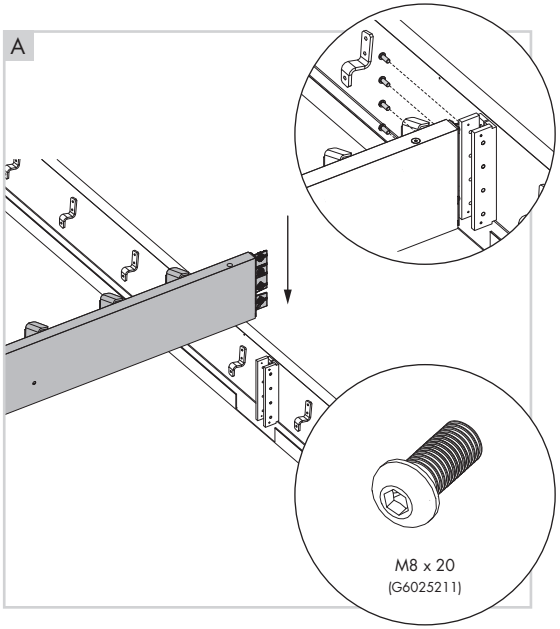
M8 x 20
(G6025211)

B

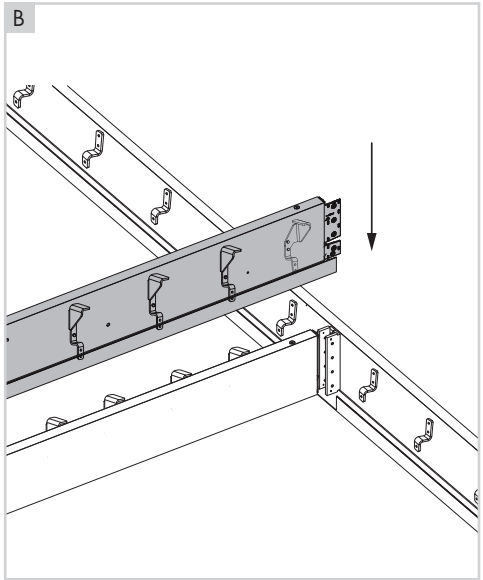

C

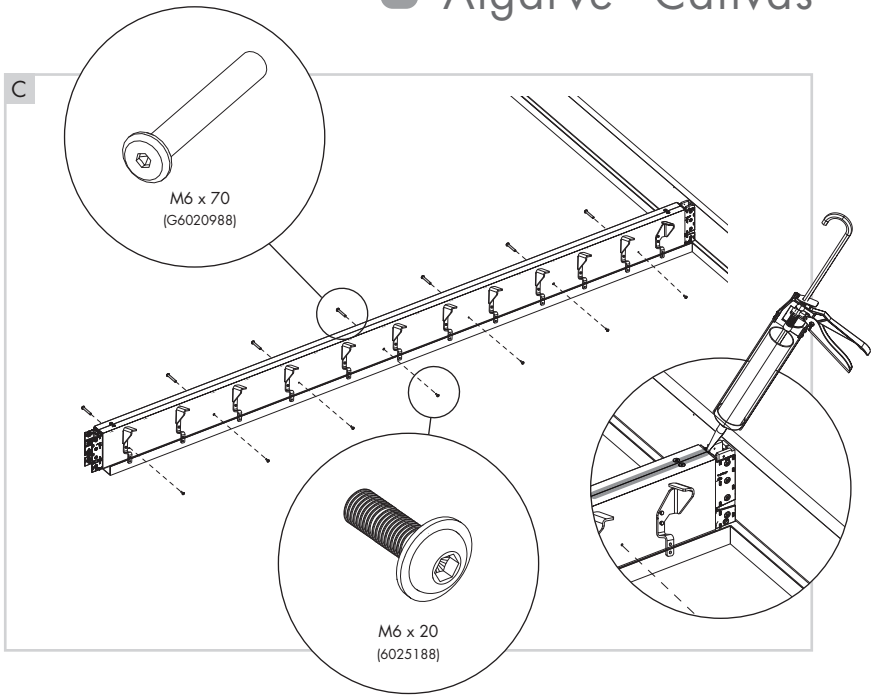
M6 x 70
(G6020988)
M6 x 20
(6025188)

D

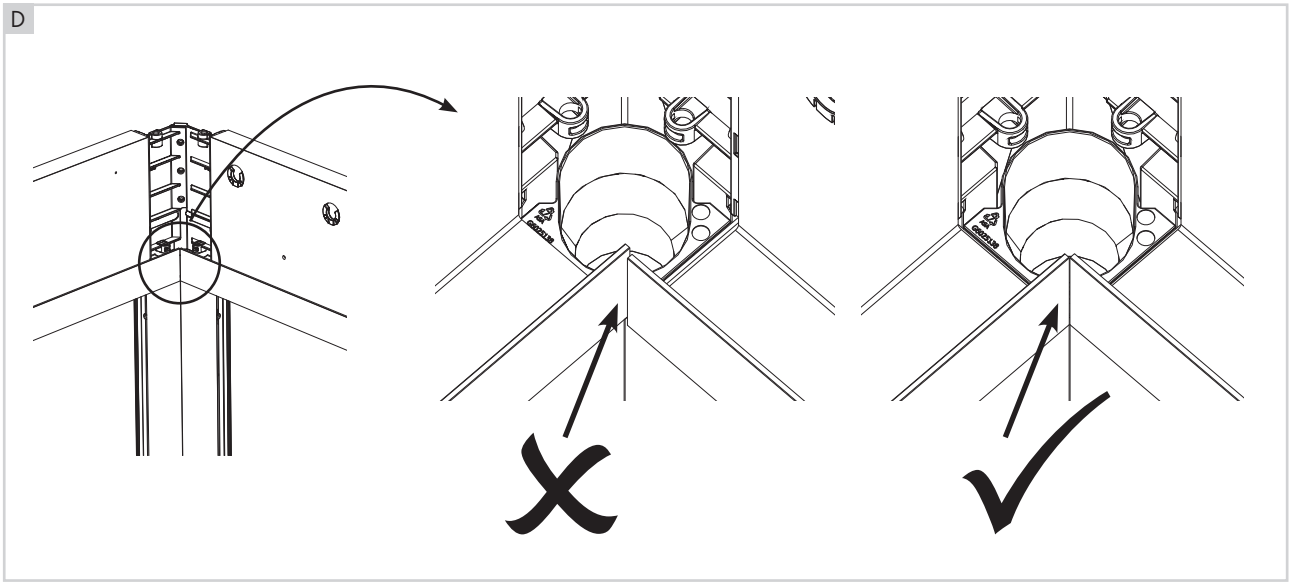

E

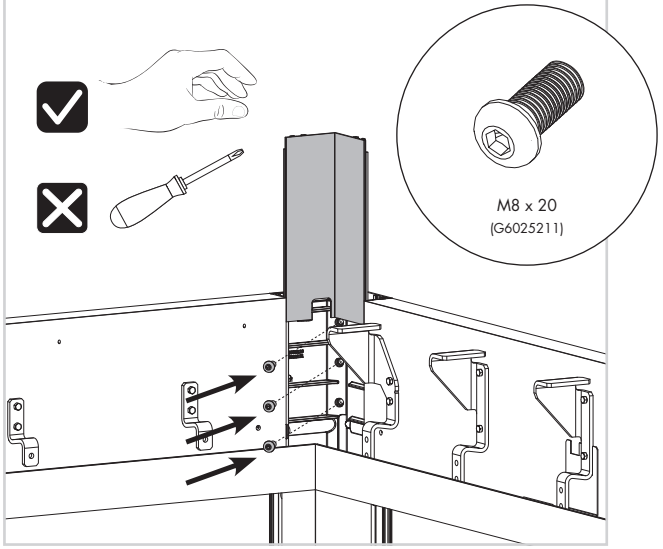
M8 x 20
(G6025211)

10. CONTROLE DIAGONALEN

- Controleer de diagonalen (D1 = D2) en de afstand tussen de kolommen en ga na of de kolommen een hoek van 90° vormen t.o.v. het kader. Controleer ook of de hoeken van het kader een hoek van 90° vormen. A
- Schroef de hoeken volledig vast. Zowel de span-/pivotprofielen aan de kolommen als de verbinding tussen span/pivotprofiel. B
- Zet de andere montagevoeten nu ook vast op de ondergrond met de geschikte bevestigingsmaterialen (niet inbegrepen). Zorg dat de kolommen mooi waterpas staan vooraleer u ze vast zet. C

10. CONTRÔLE DES DIAGONALES

- Contrôlez les diagonales (D1= D2) et la distance entre les colonnes et vérifiez que les colonnes forment bien un angle de 90° par rapport au cadre. Contrôlez également que les coins du cadre forment bien un angle à 90°. A
- Fixez les angles solidement. Que ce soit les profils Span et Pivot aux colonnes ou la jonction entre le profil Span et Pivot. B
- Fixez aussi les autres pieds de montage sur le sous-sol à l'aide du matériel de fixation adéquat (non fourni). Vérifiez que les colonnes soient bien d'équerre avant de les fixer. C

10. ÜBERPRÜFUNG DER DIAGONALEN

- Überprüfen Sie die Diagonalen (D1 = D2) und den Abstand zwischen den Pfosten und kontrollieren Sie, ob die Pfosten einen Winkel von 90° mit dem Rahmen bilden. Überprüfen Sie auch, ob die Ecken des Rahmens einen Winkel von 90° bilden. A
- Schrauben Sie die Ecken vollständig fest, sowohl an den Span-/Pivot-Profilen an den Pfosten als auch an der Verbindung zwischen Span- und Pivot-Profil. B
- Befestigen Sie nun auch die anderen Montagefüße am Untergrund mit den passenden Befestigungsmaterialien (nicht im Lieferumfang enthalten). Stellen Sie sicher, dass die Pfosten gerade stehen, bevor Sie sie befestigen. C

10. CHECKING THE DIAGONALS

- Check the diagonals (D1 = D2) and the distance between the columns, and verify that the columns form an angle of 90°with respect to the frame. Check if the corners of the frame are perpendicular (90°). A
- Screw the corners down tightly - both the Span/Pivot profiles to the columns as well as the connections between the Span and Pivot profiles themselves. B
- Now fix the other mounting bases firmly to the ground with the appropriate fixing materials (not included). Make sure the columns are nice and vertical before fixing them tightly. C

A

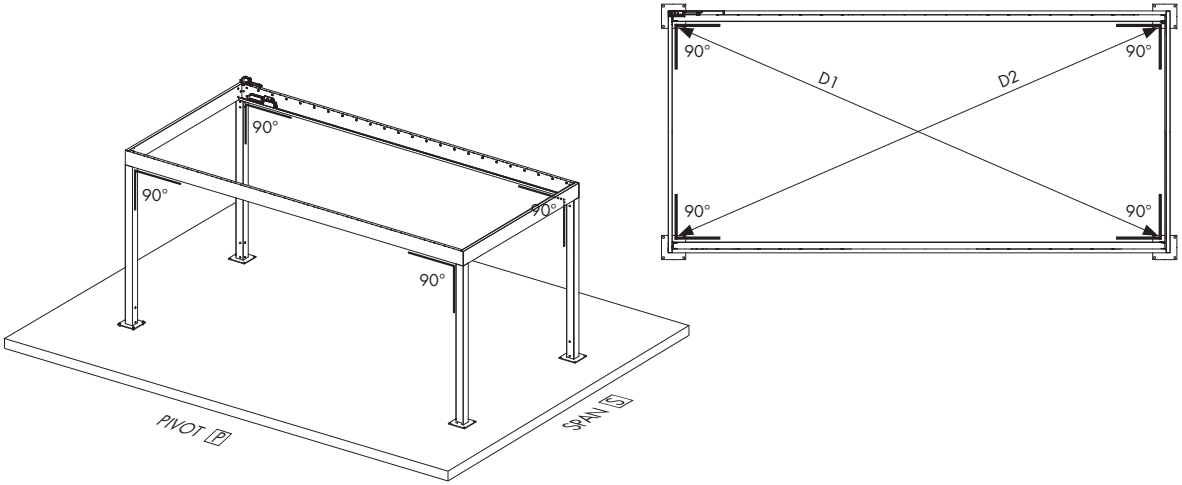

B

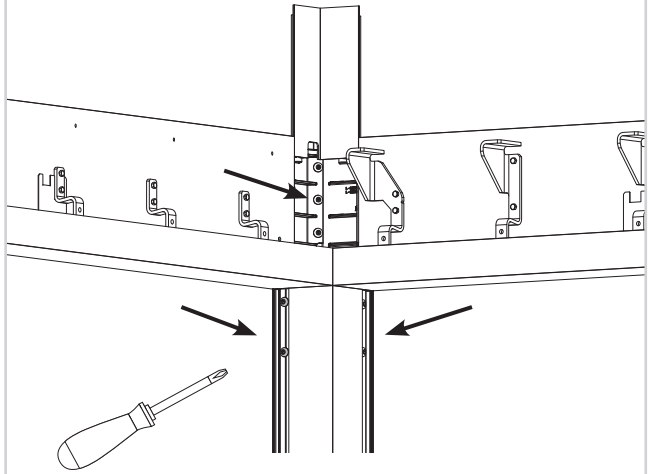

C

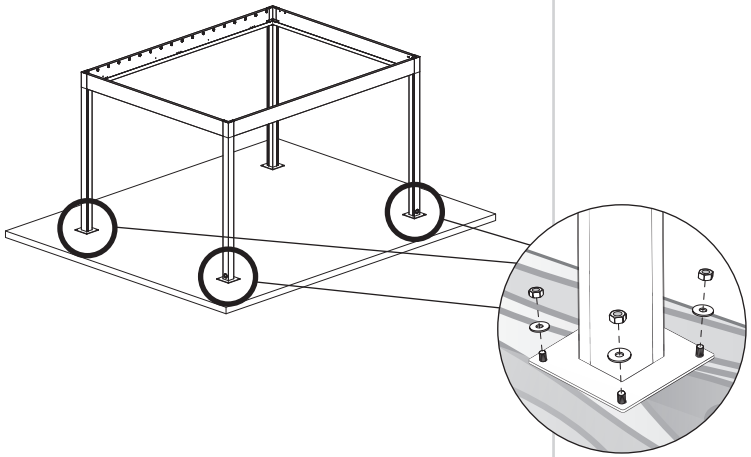

11. PLAATSEN AFDEKKAPPEN

- Neem de eerder geplaatste binnenafdekkap terug weg. A
- Bij een muurmontage bevestig je op de hoekpunten aan de muur de afwerkkap onderaan met de bouten M8x20. B
- Bij een muurmontage in combinatie met zij-invulling tot tegen de muur wordt hier geen afwerkkap onderaan voorzien.
  Plaats wel een beugel aan deze hoek, dit om de buitenafdekkap later te kunnen borgen. C
- Breng silicone aan op de vertikale naden tussen het span-/pivot profiel en de zijconsoles. D
- Klik de binnenafdekkap in de hoeken. Zorg dat je zo weinig mogelijk moet schuiven om te vermijden dat de afdichtingsmousse beschadigd wordt. E

  De uitsparing in de afdekkap plaats je in volgende hoeken naar boven;
  - Aan kolom waar voedingskabel is voorzien
  - Aan de hoek waar kabels van led-lamel uitkomen aan vaste lamel

11. MONTAGE DES PLAQUES D'OBTURATION

- Enlevez la plaque d'obturation intérieure qui est déjà installée. A
- En cas de montage mural, fixez la plaque de finition inférieure sous les jonctions d'angle au mur à l'aide des vis M8x20. B
- En cas de montage mural en combinaison avec une option complémentaire jusque contre le mur, on ne prévoit pas de plaque de finition au-dessous.
  Veillez à placer une équerre à cet angle, ceci afin de pouvoir fixer la plaque de finition inférieure ultérieurement. C
- Mettez du silicone sur les jonctions verticales entre le profil Span/Pivot et les consoles latérales. D
- Replacez la plaque d'obturation dans les angles. Veillez à la coulisser le moins possible afin de ne pas endommager la mousse d'étanchéité. E

  La découpe dans la plaque d'obturation doit être placée vers le haut dans les angles suivants :
  - Dans une colonne où un câble d'alimentation est prévu
  - Dans un angle où les câbles de la lame led sortent par la lame fixe

11. PLATZIEREN SIE DIE ABDECKKAPPEN

- Entfernen Sie die zuvor platzierte innere Abdeckkappe. A
- Für ein Wandmontage befestigen Sie eine untere Abschlusskappe an den Ecken der Wand mit die Schrauben M8x20. B
- Bei einem Seitenfüllung zwischen einer Wand und ein Pfosten montieren wir keine Abdeckung an der Unterseite der Ecke.
  Montieren Sie eine Halterung in diesem Ecke, um die Eckkappe später sichern zu können. C
- Tragen Sie Silikon auf die senkrechten Fugen zwischen dem Span- und dem Pivot-Profil und den Seitenkonsolen auf. D
- Klicken Sie die innere Abdeckkappe in die Ecken. Achten Sie darauf, so wenig wie möglich schieben zu müssen, um den Dichtungsschaum nicht zu beschädigen. E

  Platzieren Sie die Aussparung in der Abdeckkappe in den folgenden Ecken nach oben;
  - An der Pfosten, wo das Netzkabel angebracht ist
  - An der Ecke, wo die Kabel der LED-Lamellen an den feststehenden Lamellen enden

11. POSITION THE COVER PLATES

- Remove the inner cover plate which had been previously mounted. A
- For wall mounting, fix a lower cover at the corners to the wall with bolts M8x20. B
- For wall mounting situation in combination with side element to the wall, no cover needed at the bottom of the corner.
  You have to place a bracket at this corner, to be able to secure the corner cover later on. C
- Apply silicone to the vertical joints between the Span and Pivot profiles and to the endcaps. D
- Click the inner cover plate into the corners. Be sure to avoid sliding the parts as much as possible; this protects the sealing foam from being damaged. E

  Position the recess in the cover plate facing upward in the following corners:
  - At the column containing the power supply cable
  - At the corner where the cables from the LED blade lead out to the fixed blade

A

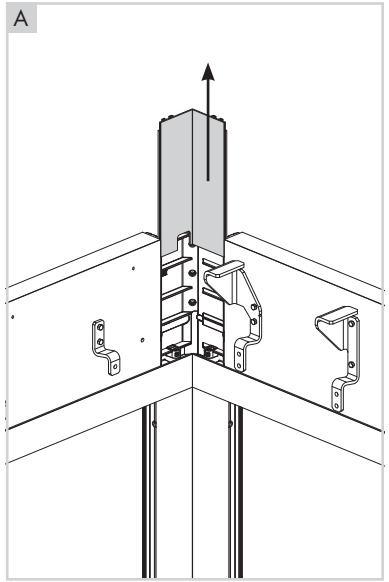

B

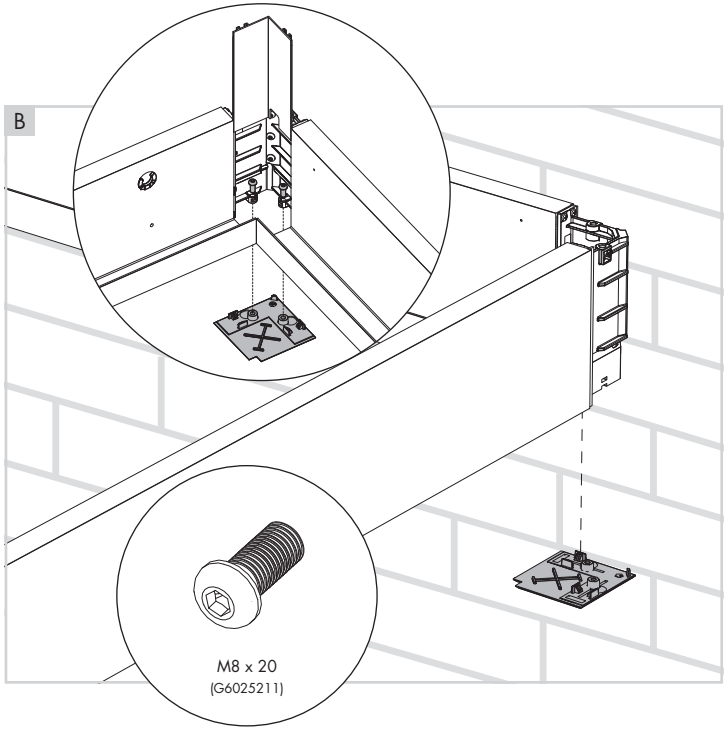

C

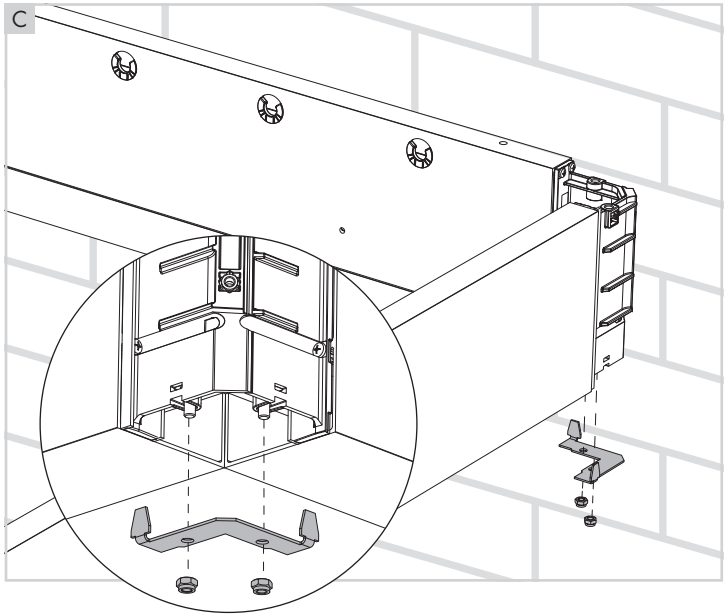

D

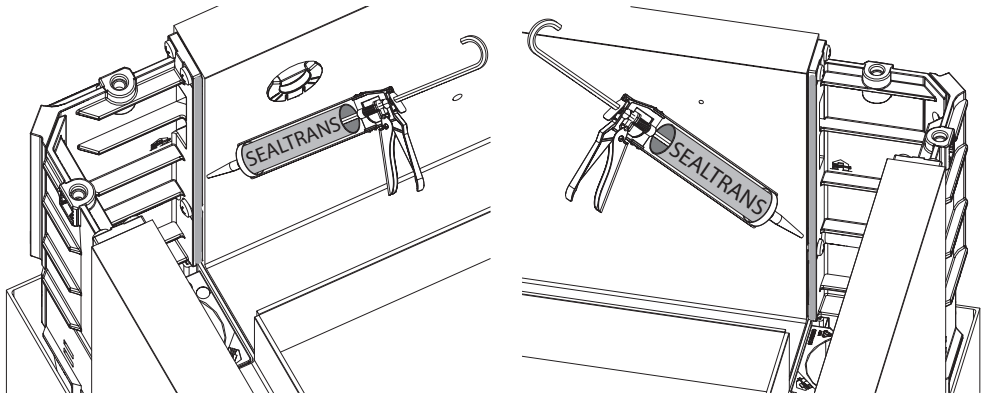

D

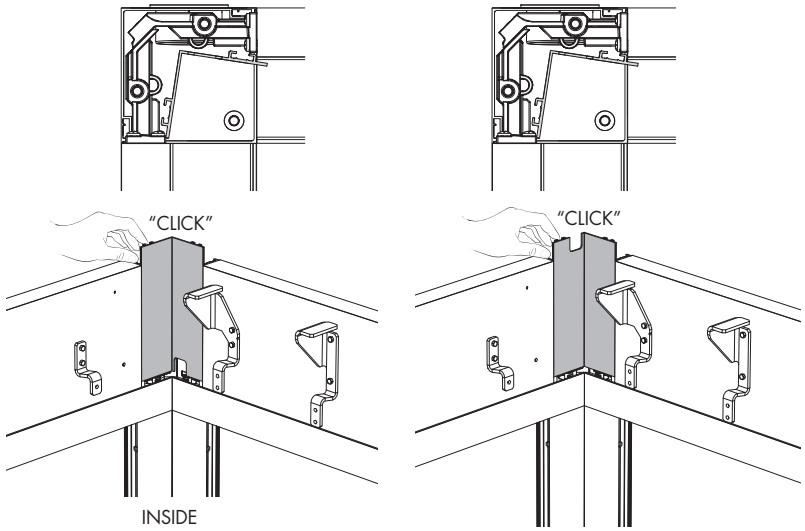

11. Plaatsen afdekkappen (vervolg)

- Bij een gekoppelde versie plaats je nu de binnenafdekkap aan de koppelbalk.

  Breng eerst afdichtingskit aan op de vertikale naden van de binnenafdekkap.

  Zorg dat je zo weinig mogelijk moet schuiven om te vermijden dat de afdichtingsmousse beschadigd wordt.

  Schroef de binnenafdekkappen aan de koppelbak vast met M4 x 25. A

- Plaats de afdekkap op de koppelbalk met de schroeven 3,5 x 16 (voorboren Ø 3 mm). B

- Plaats de buitenste hoekkap aan elke hoekverbinding. Deze wordt in de kolom geschoven.

  Zorg ervoor dat de getande beugels van de hoekkap goed gepositioneerd zijn. Dit voor zowel de Span- als Pivot-zijde. C

- Plaats het afdekplaatje op de kolommen en zet deze vast via de verzonken bout M8 x 20.

  Opgelet! Vergeet de rubberen dichting niet! D

- Zorg ervoor dat de tanden, voorzien op onderkant afdekplaatje, goed in het borgkanaal van de hoekkap zijn geplaatst. Dit voor zowel de Span- als Pivot-zijde. E

11. Montage des plaques d'obturation (suite)

- En cas de version couplée, placez la plaque d'obturation intérieure à la poutre de couplage.

  Placez d'abord un joint d'étanchéité sur les jonctions verticales de la plaque d'obturation.

  Veillez à la coulisser le moins possible afin de ne pas endommager la mousse d'étanchéité.

  Vissez les plaques d'obturation intérieures à la poutre de couplage avec des vis M4 x 25. A

- Fixez la plaque d'obturation sur la poutre de couplage à l'aide des vis 3,5 x 16 (pré-percer Ø 3 mm). B

- Montez une coiffe d'angle au sommet de chaque jonction d'angle. Cette coiffe s'emboîte dans la colonne correspondante.

  Veillez au positionnement correct de la patte fendue que présente la coiffe d'angle et ce aussi bien côté Span que côté Pivot. C

- Montez la plaque d'obturation sur chaque colonne et fixez-la au moyen d'un boulon à tête fraisée M8 x 20.

  Attention ! N'oubliez pas le joint en caoutchouc ! D

- Veillez à ce que les ergots que présente le dessous de la plaque d'obturation s'emboîtent correctement dans les glissières de verrouillage de la colonne. Et ce aussi bien côté Span que côté Pivot. E

11. Platzieren Sie die Abdeckkappen (Fortsetzung)

- Bei einer gekoppelten Ausführung setzen Sie die innere Abdeckkappe auf den Kopplungsbalken.

  Tragen Sie zunächst Dichtungskitt auf die vertikalen Nähte der inneren Abdeckkappe auf.

  Achten Sie darauf, so wenig wie möglich schieben zu müssen, um den Dichtungsschaum nicht zu beschädigen.

  Schrauben Sie die inneren Abdeckkappen mit M4 x 25 an den Kopplungsbalken. A

- Befestigen Sie die Abdeckkappe auf dem Kopplungsbalken mit den Schrauben 3,5 x 16 (Vorbohren Ø 3 mm). B

- Setzen Sie die Eckkappe an jede Eckverbindung. Diese wird in den Pfosten geschoben.

  Sorgen Sie dafür, dass die gezahnten Bügel der Eckkappe richtig positioniert sind. Dies gilt sowohl für die Span- als auch die Pivot-Seite. C

- Setzen Sie die Abdeckkappe auf jeden Posten und fixieren Sie diese mit der Senkschraube M8 x 20.

  Achtung! Gummidichtung nicht vergessen! D

- Sorgen Sie dafür, dass die Verzahnung an der Unterseite der Abdeckkappe richtig im Sicherungskanal der Eckkappe positioniert ist. Dies gilt sowohl für die Span- als auch die Pivot-Seite. E

11. Position the cover plates (continued)

- With the coupled version, fit the inner cover plate on the coupling beam.

  First, apply sealant to the vertical seams onto the inner cover plate.

  Make sure you shift it as little as possible to avoid damaging the sealant foam.

  Screw the inner cover plates on the coupling beam using M4 x 25. A

- Fit the cover on the coupling beam using the screws 3.5 x 16 (pre-drill Ø 3 mm). B

- Install the corner cover on each corner joint. They slide into the column.

  Make sure the notched, corner cover brackets are properly positioned. This applies for both the Span and Pivotside. C

- Install the trim cover on each column and secure it by using the countersunk M8 x 20 bolt.

  Caution! Do not forget the rubber seals! D

- Make sure that the teeth on the bottom trim cover are properly installed in the corner cover's retaining channel. This applies to both the Span and Pivot-side. E

A

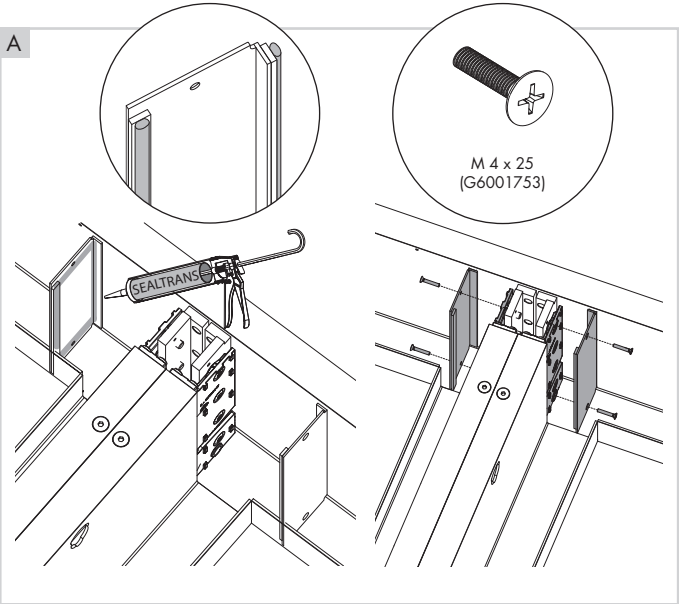

B

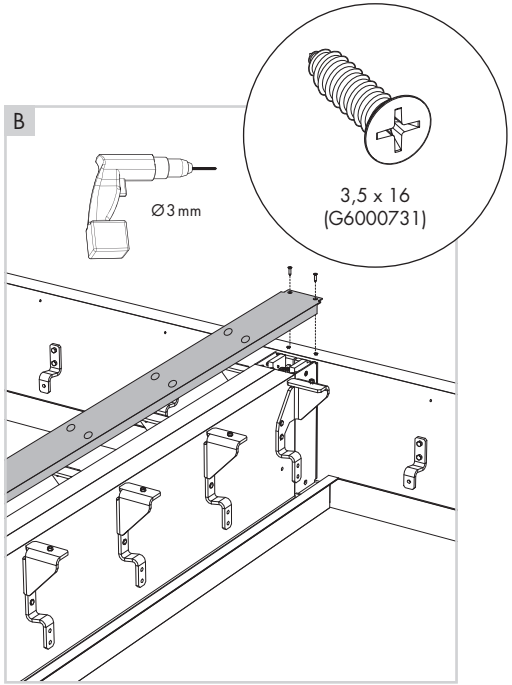

C

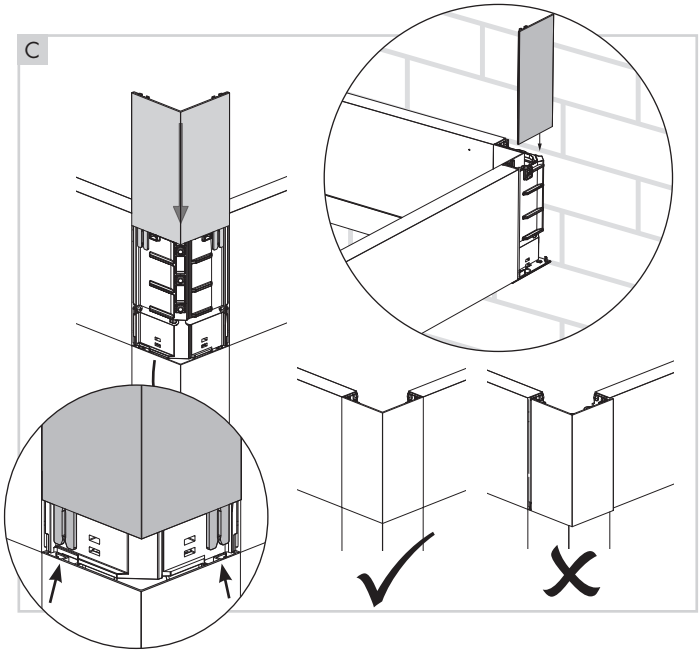

D

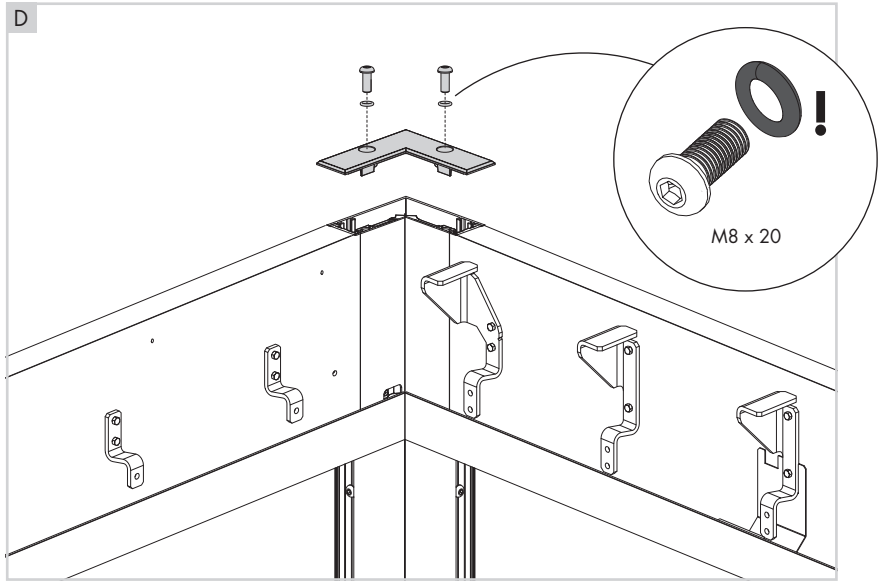

D

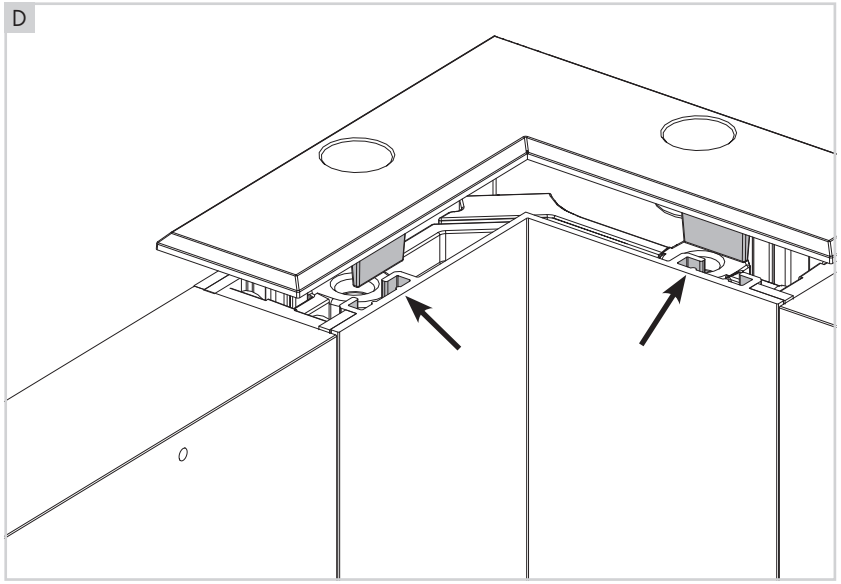

12. AFDICHTEN BINNENKANT HOEKVERBINDING

- Knip de 2 verbindingen bij de kunststof hoekstukken weg. A

  Opgelet: dit is enkel nodig bij de Algarve Canvas en niet bij de Algarve.

- Ontvet de kunststof hoekstukken met de meegeleverde ontvetter FA Clean (V7001056). Breng de ontvetter aan op zowel binnen- als buitenzijde. Laat de ontvetter ± 2 min. inwerken en verwijder het vuil met een proper doek. B

- Ontvet nu ook het einde binnenin de goten met FA Clean. Laat de ontvetter terug ± 2 min. inwerken en verwijder het vuil met een proper doek. C

- Breng een fijne laag hechtingsprimer aan op de eindstukken van de goot met de meegeleverde Special Primer (G0004139). D

- Breng ook een fijne laag hechtingsprimer aan op het einde binnenin de goot. E

12. ÉTANCHEMENT DU CÔTÉ INTÉRIEUR DES JONCTIONS D'ANGLE

- Découpez les 2 extrémités des jonctions d'angle. A

  Attention : ceci est uniquement nécessaire pour l'Algarve Canvas et non l'Algarve.

- Dégraissez les jonctions d'angle en synthétique à l'aide du dégraissant fourni FA Clean (V7001056). Appliquez le dégraissant sur le côté intérieur et extérieur. Laissez agir le dégraissant ± 2 minutes et enlevez la saleté à l'aide d'un chiffon propre. B

- Dégraissez également l'extrémité à l'intérieur des gouttières avec FA Clean. Laissez agir le dégraissant ± 2 minutes et enlevez la saleté à l'aide d'un chiffon propre. C

- Appliquez une fine couche de sol sur les pièces d'obturation de la gouttière avec la couche de sol fournie Special Primer (G0004139). D

- Appliquez également une fine couche de sol à l'extrémité à l'intérieur de la gouttière. E

12. ABDICHTEN DER INNENSEITE DER ECKVERBINDUNG

- Schneiden Sie die 2 Verbindungen an den Kunststoff-Eckstücken ab. A

  Achtung: Dies ist nur bei der Algarve Canvas und nicht bei der Algarve notwendig.

- Entfetten Sie die Endkappen mit dem mitgelieferten Entfetter FA Clean (V7001056). Tragen Sie die Entfetter sowohl auf die Innenseite als auch auf die Außenseite auf. Lassen Sie den Entfetter ± 2 Min. einwirken und entfernen Sie den Schmutz mit einem sauberen Tuch. B

- Entfetten Sie jetzt auch den Endbereich innen in den Rinnen mit FA Clean. Lassen Sie den Entfetter ± 2 Min. einwirken und entfernen Sie den Schmutz mit einem sauberen Tuch. C

- Tragen Sie eine dünne Lage Grundschicht auf die Endkappen der Rinne auf mit dem mitgelieferten Grundschicht Special Primer (G0004139). D

- Tragen Sie auch auf den Endbereich innen in der Rinne eine dünne Lage Grundschicht auf. E

12. SEALING INSIDE CORNER JOINT

- Cut away the two connections at the plastic corner pieces. A

  Note: this is only necessary for the Algarve Canvas and not for the Algarve.

- Degrease the in- and outside of the endcaps with the included degreaser FA Clean (V7001056). Remove the dirt after ± 2 minutes with a clean cloth. B

- Degrease the end of the inside of the gutter with FA Clean. Remove the dirt after ± 2 minutes with a clean cloth. C

- Apply a layer of primer on the endcaps with the included Special Primer (G0004139). D

- Also apply a layer of primer on the end of the inside of the gutter. E

A

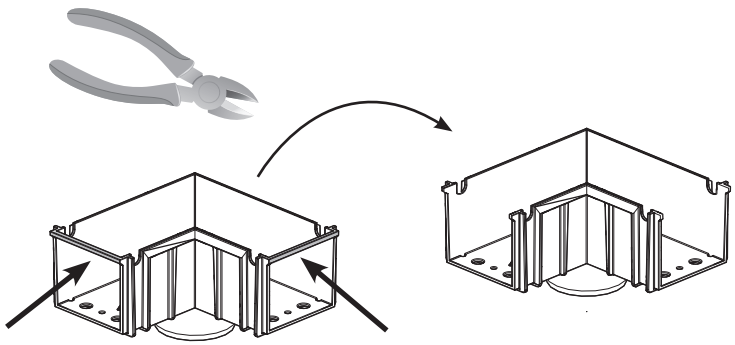

B

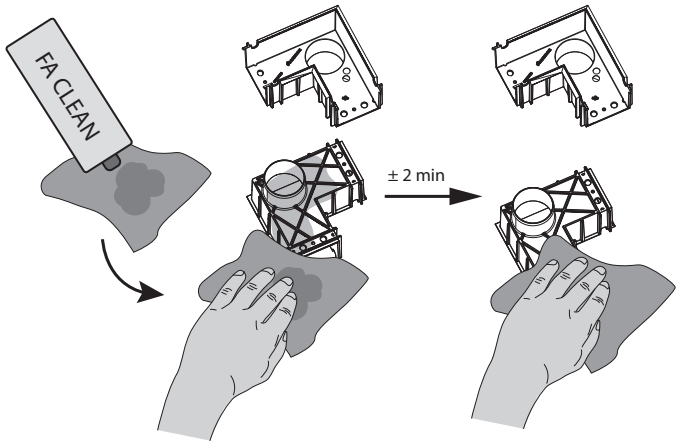

C

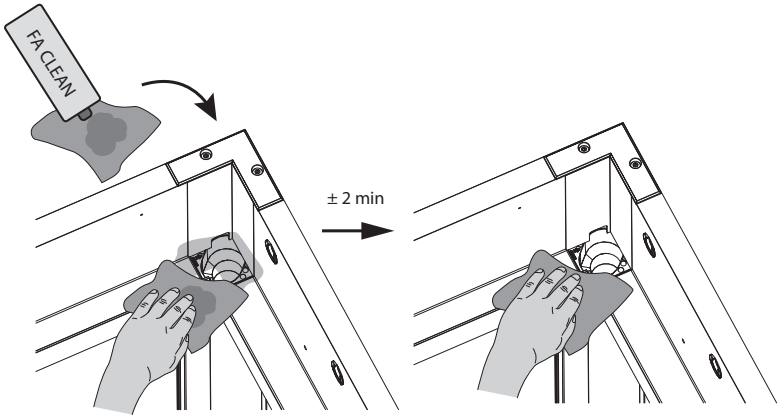

D

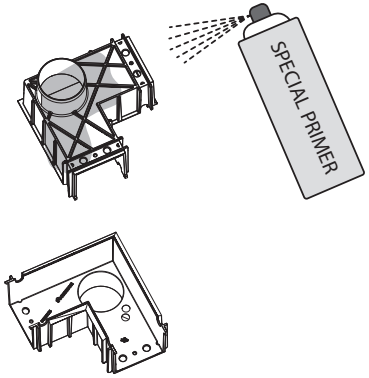

E

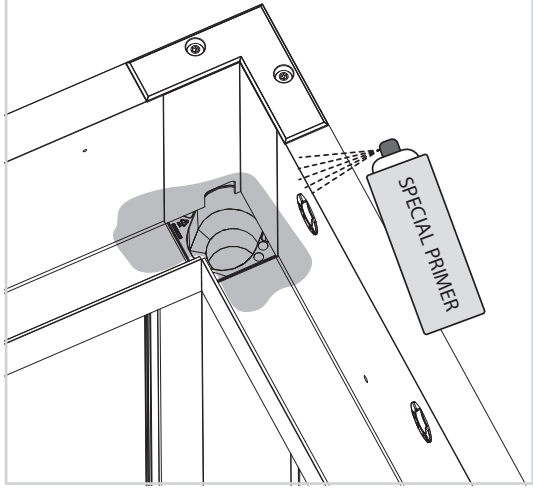

12. Afdichten binnenkant hoekverbinding (vervolg)

- Breng het eindstuk in de externe goot. A

- Dicht de aansluitzone van span- en pivotbalk af door de ruimte achter het eindstuk op te spuiten.
  Gebruik hiervoor het meegeleverde dichtingsproduct Sealtrans (G0004141).

  Er dient in de gaten van het eindstuk gespoten te worden. Spuit voorzichtig zodat overtollige kit niet uit het eindstuk komt.

  Opmerking: druk het eindstuk met de hand aan tijdens het opspuiten, want anders kan het eindstuk omhoog komen.

  Dicht bijkomend ook de rand van het eindstuk af. B

12. Etanchement du côté intérieur des jonctions d'angle (suite)

- Placez la pièce d'extrémité dans la gouttière extérieure. A

  Il faut d'abord appliquer un mastic d'étanchéité approprié sur la zone de jonction des profils Span et Pivot ainsi que sur la pièce d'extrémité.
  Utilisez pour cela le produit d'étanchéité Sealtrans (G0004141).

  Les trous de la pièce d'extrémité doivent être étanchés. Appliquez le joint d'étanchéité avec prudence pour éviter le débordement.

  Remarque : appuyez avec la main sur la pièce d'extrémité pendant le mastiquage, sinon la pièce pourrait monter.

  Appliquez du mastic également au bas de la pièce d'extrémité. B

12. Abdichten der Innenseite der Eckverbindung (Fortsetzung)

- Installieren Sie die Endkappe in der Rinne. A

  Dichten Sie die Anschlusszone des Span- und Pivot-Balkens ab, indem Sie den Raum hinter der Endkappe ausspritzen.
  Verwenden Sie hierfür das mitgelieferte Dichtungsmittel Sealtrans (G0004141).

  Die Löcher der Endkappe müssen ausgespritzt werden. Spritzen Sie vorsichtig, sodass kein überschüssiger Kitt aus der Endkappe tritt.

  Hinweis: drücken Sie die Endkappe beim Auffüllen mit der Hand an, andernfalls kann sich die Endkappe nach oben bewegen.

  Dichten Sie außerdem auch die Unterseite der Endkappe ab. B

12. Sealing inside corner joint (continued)

- Install the endcap in the external gutter. A

  Seal the connection zone between the Span and Pivot profiles by spray-filling the space behind the endcap.
  Use the supplied Sealtrans (G0004141) for this.

  You need to spray into the holes on the endcap. Spray carefully so that excess kit does not come out of the endcap.

  Note: press the endcap manually in place during spraying, otherwise it may move up.

  You must also seal the bottom of the endcap. B

A

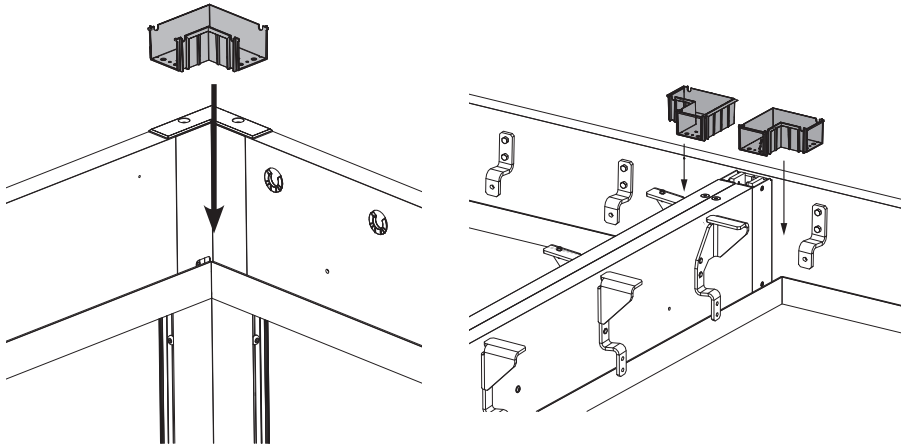

B

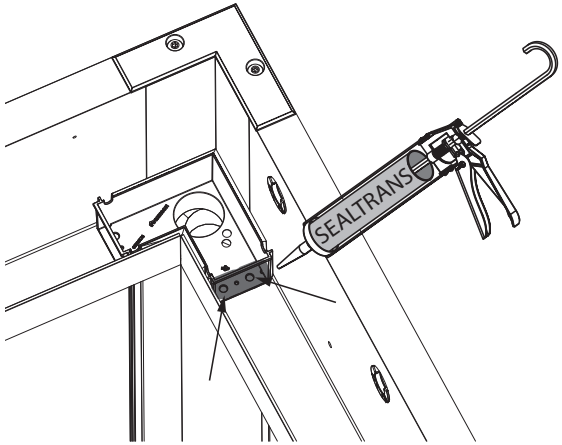

B.1

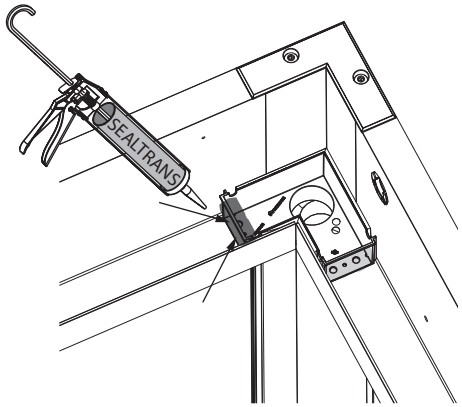

B.2

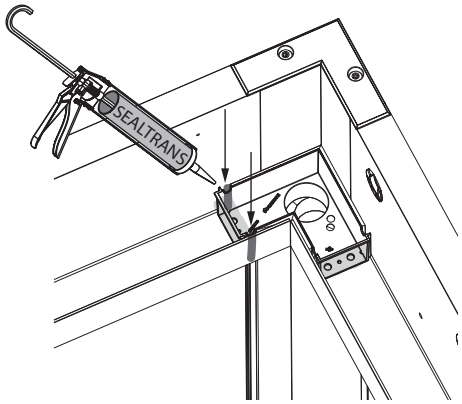

B.3

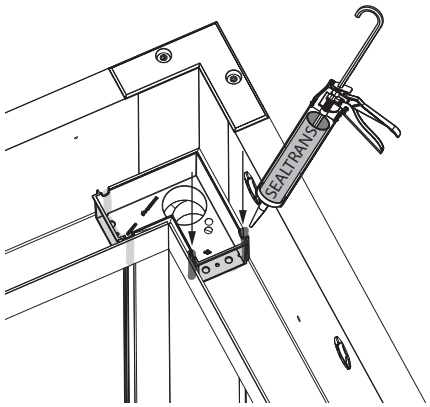

B.4

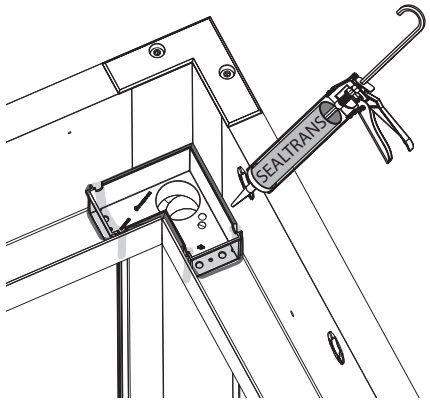

B.5

13. PLAATSEN VAN DE CANVASPROFIELEN

- Plaats de afwerkingsprofielen in de 2 pivot-zijdes. De onderkant van het profiel komt tussen de goot en de reeds geplaatste veren in de goot. Duw het profiel volledig naar beneden. A
  Opmerking: de beschermende tape mag je nog niet verwijderen.

- Plaats de afwerkingsprofielen in de 2 span-zijdes. De onderkant van het profiel komt tussen de goot en de reeds geplaatste veren in de goot. Duw het profiel volledig naar beneden. B

- Neem de 4 canvasprofielen. Voorzie elk profiel van een doekstrip met rits.

  Er is 1 doekstrip met ritspin (PIN) en 3 doekstrips met ritsbox (BOX) + ritsloper (SLIDER).

  Schuif de doekstrip met ritspin (PIN) op één van de Pivot-canvasprofielen.

  Schuif de doekstrips met ritsbox (BOX) + ritsloper (SLIDER) op het andere Pivot-canvasprofiel en op de 2 Span-canvasprofielen.

  Opmerking: let op de richting van de doekstrips tov de canvasprofielen! C

13. MONTAGE DES PROFILS CANVAS

- Placez les profils de finition aux 2 côtés pivot. Le côté inférieur du profil se trouve entre la gouttière et les ressorts déjà placés dans la gouttière. Il faut bien pousser le profil tout à fait vers le bas. A
  Remarque : ne retirez pas encore le film de protection.

- Placez les profils de finition aux 2 côtés span. Le côté inférieur du profil se trouve entre la gouttière et les ressorts déjà placés dans la gouttière. Il faut bien pousser le profil tout à fait vers le bas. B

- Prenez les 4 profils canvas. Placez dans chaque profil un ruban avec glissière.

  Il y a 1 ruban avec un arrêt (PIN) et 3 rubans avec curseur (BOX) + tirette (SLIDER).

  Glissez le ruban avec un arrêt (PIN) sur un des profils canvas Pivot.

  Glissez les rubans avec curseur (BOX) + tirette (SLIDER) sur l'autre profil canvas Pivot et les 2 profils canvas Span.

  Remarque : faites attention à la direction des rubans par rapport aux profils canvas ! C

13. MONTAGE DER CANVAS-PROFILE

- Bringen Sie die Abschlussprofile in den 2 Pivot-Seiten an. Die Unterseite des Profils befindet sich zwischen der Rinne und den bereits eingelegten Federn in der Rinne. Drücken Sie das Profil vollständig nach unten. A
  Hinweis: Entfernen Sie der Schutz-Klebestreifen noch nicht.

- Bringen Sie die Abschlussprofile in den 2 Span-Seiten an. Die Unterseite des Profils befindet sich zwischen der Rinne und den bereits eingelegten Federn in der Rinne. Drücken Sie das Profil vollständig nach unten. B

- Nehmen Sie die 4 Canvas-Profile. Versehen Sie jedes Profil mit einem Tuchstreifen mit Reißverschluss.

  Es gibt einen Tuchstreifen mit Reißverschlusspin (PIN) und 3 Tuchstreifen mit Reißverschlussbox (BOX) und Reißverschlussläufer (SLIDER).

  Schieben Sie den Tuchstreifen mit Reißverschlusspin (PIN) auf eines der Pivot-Canvas-Profile.

  Schieben Sie die Tuchstreifen mit Reißverschlussbox (BOX) und Reißverschlussläufer (SLIDER) auf das andere Pivot-Canvas-Profil und auf die 2 Span-Canvas-Profile.

  Hinweis: Achten Sie auf die Richtung der Tuchstreifen im Bezug auf die Canvas-Profile! C

13. FITTING THE CANVAS PROFILES

- Fit the finishing profiles in the two pivot sides. The bottom of the profile goes between the gutter and the previously fitted springs in the gutter. Push the profile completely down. A
  Note: do not remove the protective tape yet.

- Fit the finishing profiles in the two span sides. The bottom of the profile goes between the gutter and the previously fitted springs in the gutter. Push the profile completely down. B

- Get the four canvas profiles. Fit each profile with a fabric strip with a zip.

  There is one fabric strip with a zip pin (PIN) and three fabric strips with zip box (BOX) and a zip slider (SLIDER).

  Slide the fabric strip with a zip pin (PIN) on one of the Pivot canvas profiles.

  Slide the fabric strips with a zip box (BOX) and zip slider (SLIDER) on the other Pivot canvas profile and on the two Span canvas profiles.

  Note: check that the fabric strips are in the right direction with respect to the canvas profiles! C

A

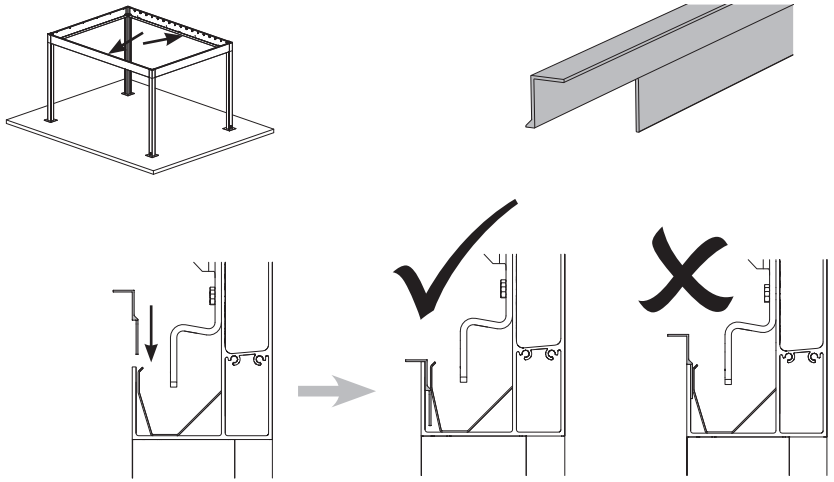

B

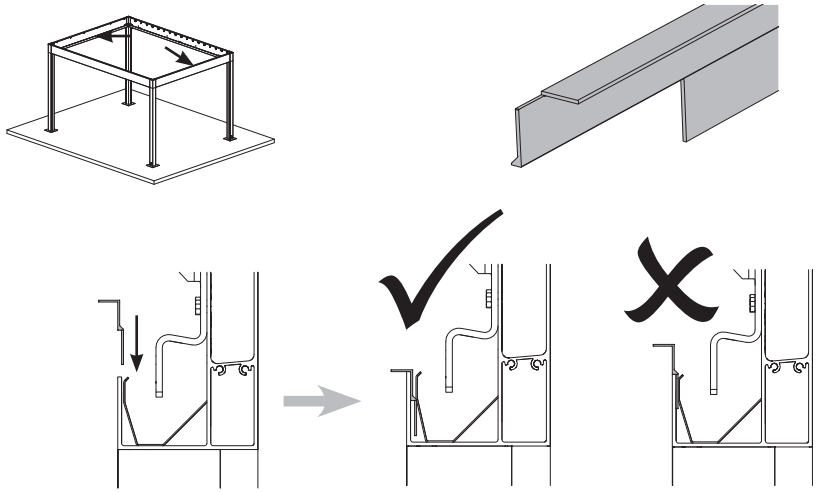

C

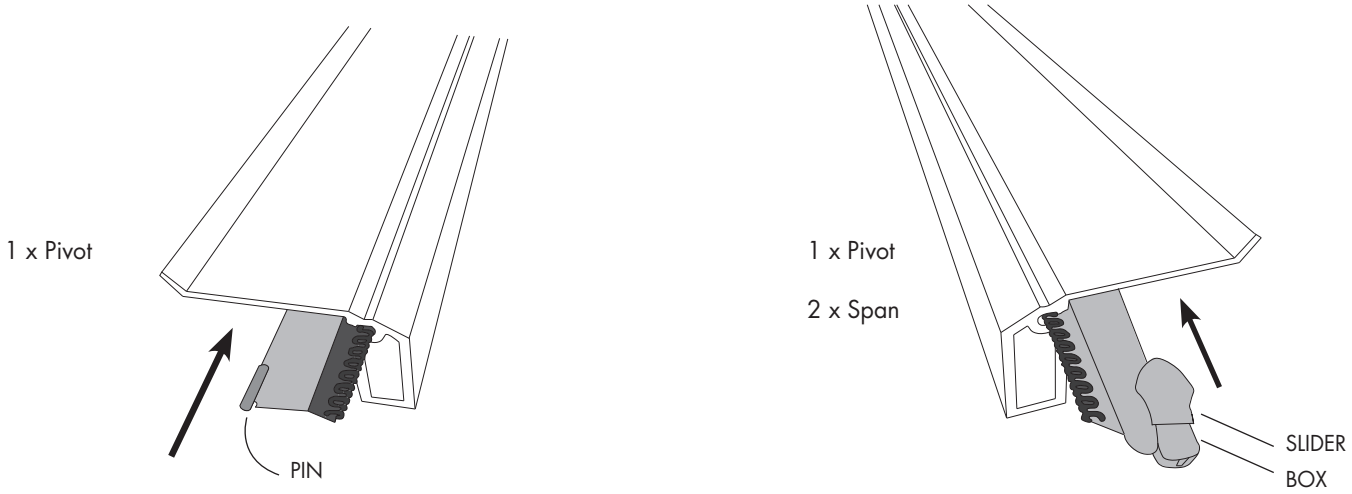

13. Plaatsen van de canvasprofielen (vervolg)

- Monteer de canvasprofielen aan de beugels op span en pivot-zijde.

  De gaten in de canvasprofielen komen mooi overeen met de positie van de beugels en worden zo vastgezet met de schroeven M8 x 45.

  Bij de pivot-zijde met beugels op hoogste positie gebruiken we het onderste schroefgat voor het canvasprofiel. Bij de pivot-zijde met beugels op lage positie gebruiken we het bovenste schroefgat.

  Opgelet: de schroeven mag je nu slechts met de hand indraaien tot het canvasprofiel mooi blijft hangen aan de beugels.

  Zeker niet te ver indraaien, want dan heb je problemen om het doek te monteren! A

- Plaats de bladvangers op pivotzijde waar de dubbele beugels het laagst staan.

  Opgelet: de richting is van belang. Het lipje naar beneden dient achteraan tegen het profiel te komen. Zo haakt de bladvanger mooi achter de beugel. B

13. Montage des profils canvas (suite)

- Fixez les profils canvas aux équerres du côté span et pivot.

  Les trous des profils canvas correspondent à la position des équerres et sont fixés à l'aide de vis M8 x 45.

  Pour le côté pivot avec les équerres en position haute, on utilise le trou de vis inférieur du profil canvas. Pour le côté pivot avec les équerres en position basse, on utilise le trou de vis supérieur.

  Attention : vous devez seulement serrer les vis à la main jusqu'à ce que le profil canvas reste bien suspendu aux équerres.

  Ne vissez surtout pas trop loin, sinon vous aurez des problèmes pour monter la toile ! A

- Placez les filtres à feuilles au côté pivot où les doubles équerres se trouvent en position basse.

  Attention : la direction est importante. La petite encoche vers le bas doit être placée à l'arrière contre le profil. De cette manière le filtre à feuilles est bien accroché derrière l'équerre. B

13. Montage der Canvas-Profile (Fortsetzung)

- Montieren Sie die Canvas-Profile an die Bügel auf der Span- und Pivot-Seite.

  Die Löcher in den Canvas-Profilen stimmen genau mit der Position der Bügel überein und werden so mit den Schrauben M8 x 45 befestigt.

  Bei der Pivot-Seite mit den Bügeln in der höchsten Position verwenden wir das untere Schraubenloch für das Canvas-Profil. Bei der Pivot-Seite mit den Bügeln in der unteren Position verwenden wir das oberste Schraubenloch.

  Achtung: Die Schrauben dürfen Sie jetzt nur von Hand einschrauben, bis das Canvas-Profil gut in den Bügeln hängen bleibt.

  Schrauben Sie nicht zu weit, denn dann haben Sie Probleme bei der Montage des Tuchs! A

- Bringen Sie den Blattfänger auf der Pivot-Seite an, bei der die doppelten Bügel am niedrigsten sind.

  Achtung: Die Richtung ist wichtig. Die Lasche nach unten muss an der Rückseite das Profil berühren. So lässt sich der Laubfänger gut hinter dem Bügel einhaken. B

13. Fitting the canvas profiles (continued)

- Fit the canvas profiles on the brackets on the span and pivot side.

  The holes in the canvas profiles align perfectly with the position of the bracket and are fastened using screws M8 x 45.

  For the pivot side with brackets at the highest position, use the lowest screw hole for the canvas profile. For the pivot side with brackets at the lowest position, use the uppermost screw hole for the canvas profile.

  Note: you may only fasten the screws by hand until the canvas profile hangs securely on the brackets.

  Make sure you do not screw the screws in too far or you will have trouble fitting the fabric! A

- Fit the leaf catchers on the pivot side where the double brackets are the lowest.

  Note: the direction is important. The downward lip must go against the back of the profile. This hooks the leaf catcher nicely behind the bracket. B

A

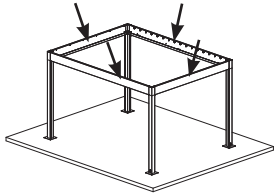

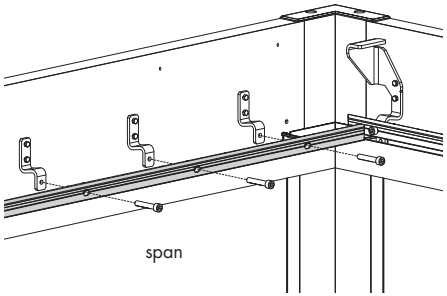

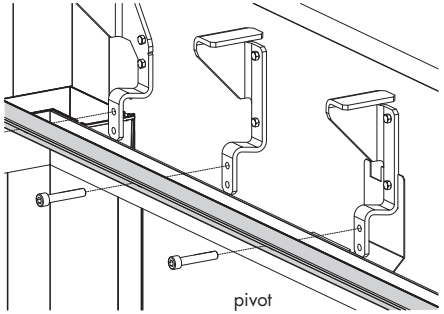

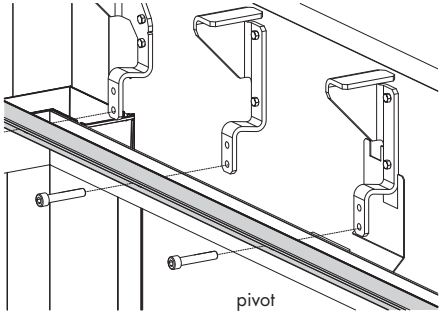

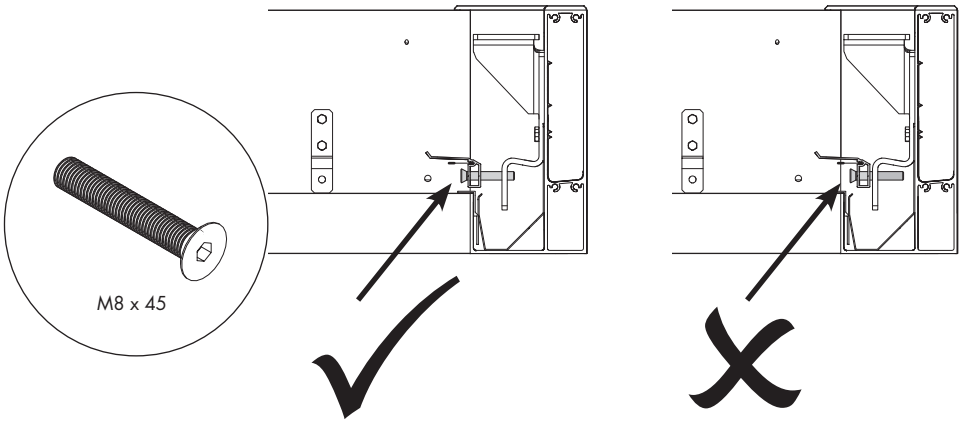

B

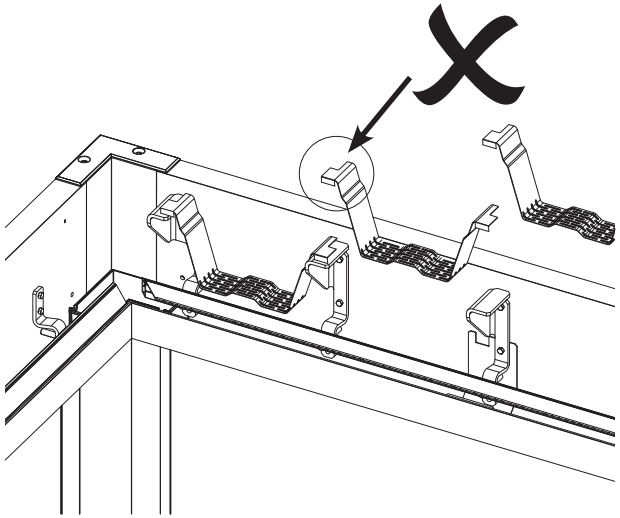

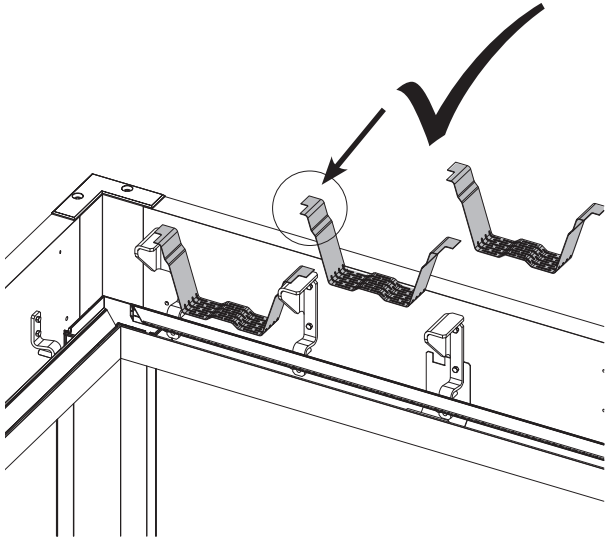

14. MONTAGE VAN DE DAKPLATEN

- Plaats de dakplaten in het kader. De golven van de platen rusten op de bovenzijde van de pivot-beugels.
  De onderkant van de staalplaat is aan één zijde niet volledig tot het einde voorzien van anti-condensdoek. Deze zijde komt waar de pivot-beugels het laagst staan, dus waar de bladvangers ook voorzien zijn. A
- Aan de hoge zijde komen de staalplaten tot tegen het pivotkader. B
- De laatste golf van de ene plaat overlapt met de eerste golf van de volgende plaat.
  Zorg dat de platen elkaar correct overlappen, want anders krijg je waterinsijpeling tussen de platen! C
- Afhankelijk van de afmeting is het mogelijk dat de laatste dakplaat te breed lijkt. We gaan echter nooit een plaat gaan afzagen, maar overlappen in dat geval één of meerdere golven extra. D

14. MONTAGE DES PLAQUES DE TOITURE

- Placez les plaques de toiture dans le cadre. Les ondulations des plaques reposent sur le côté supérieur des équerres pivot.
  Le côté inférieur de la plaque en acier n'est pas entièrement recouvert de toile anti-condensation d'un côté. Ce côté est monté à l'endroit où les équerres pivot sont placées le plus bas, donc où sont prévus les filtres à feuilles. A
- Au côté le plus haut, les plaques en acier sont montées contre le profil cadre pivot. B
- La dernière ondulation d'une plaque chevauche la première de la plaque suivante.
  Veillez à ce que les plaques se chevauchent correctement, sinon vous risquez d'avoir de l'infiltration d'eau entre les plaques ! C
- Selon la dimension, il est possible que la dernière plaque de toiture soit trop large. Nous n'allons pas découper la plaque, mais dans ce cas nous chevauchons une ou plusieurs ondulations supplémentaires. D

14. MONTAGE DER DACHPLATTEN

- Setzen Sie die Dachplatten in den Rahmen ein. Die Wellen der Platten ruhen auf der Oberseite der Pivot-Bügel.
  Die Unterseite der Dachplatten ist nicht bis zum Ende mit der Anti-Kondensationsbeschichtung versehen. Diese Seite muss auf der untersten Pivot-Seite montiert werden, wo auch die Blattfänger montiert werden. A
- Die Dachplatten müssen auf der höchsten Seite gegen den Pivot-Rahmen montiert werden. B
- Die letzte Welle einer Platte überlappt sich mit der ersten Welle der nächsten Platte.
  Achten Sie darauf, dass sich die Platten richtig überlappen, da sonst Wasser zwischen die Platten gelangt! C
- Je nach den Abmessungen kann es sein, dass die letzte Dachplatte zu breit erscheint. Allerdings werden wir nie eine Platte absägen, sondern werden in diesem Fall eine oder mehrere zusätzliche Wellen überlappen lassen. D

14. FITTING THE ROOF PLATES

- Fit the roof plates in the frame. The ridges of the plates rest on top of the pivot brackets. The bottom of the roof plates is on one side not provided with the anti-condensation layer till the end. This side must be installed on the lowest pivot side, so where also the leaf catchers are provided. A
- The steel plates must be installed against the pivot frame on the highest side. B
- The last ridge of one plate overlaps with the first ridge of the next plate.
  Make sure the plates overlap properly or water will leak between the plates! C
- Depending on the dimensions, the last roof plate may be too wide. You must never cut a plate to size, but rather overlap one or more ridges as needed. D

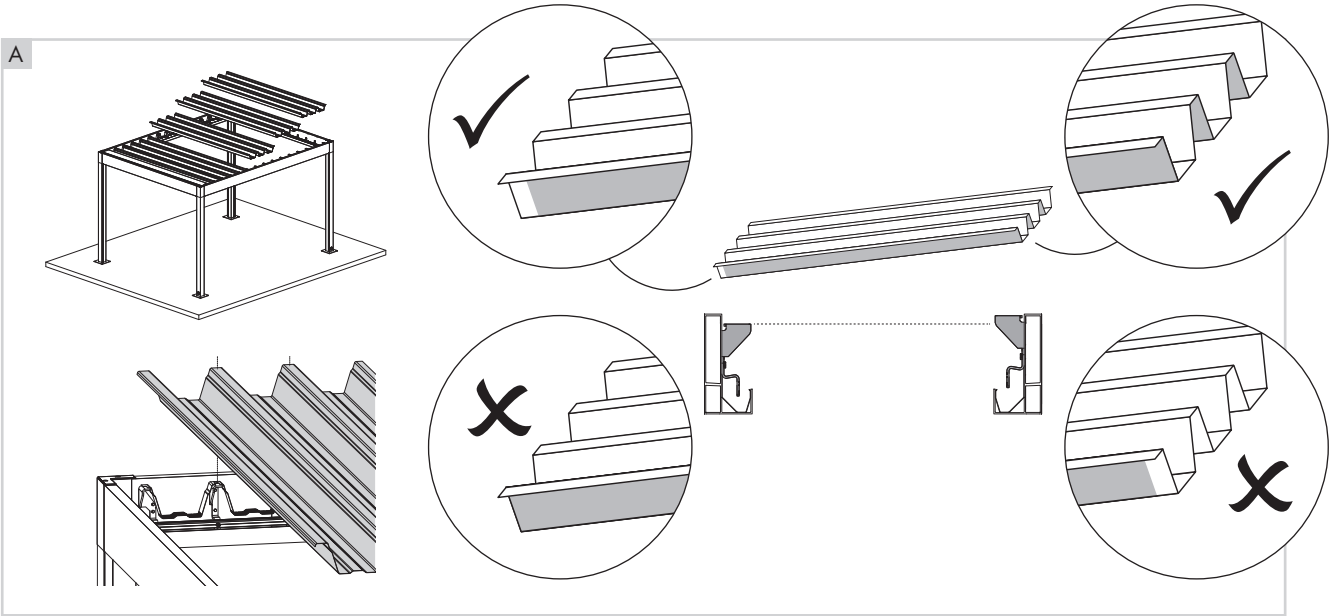
A

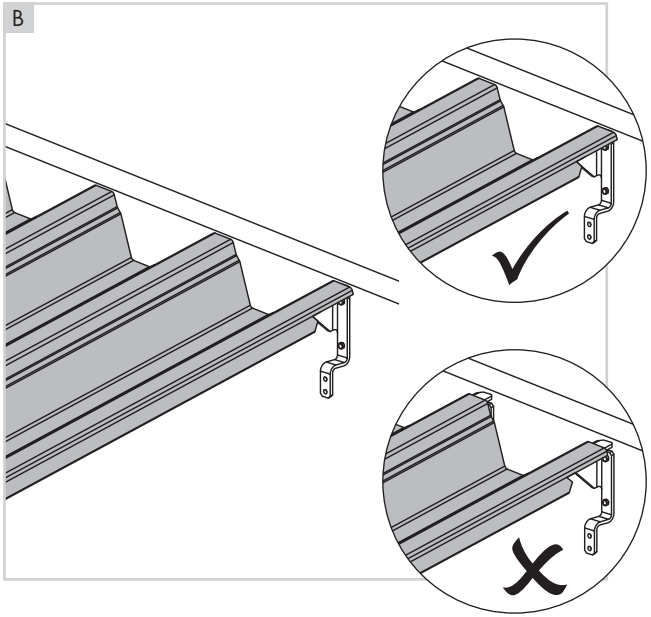
B

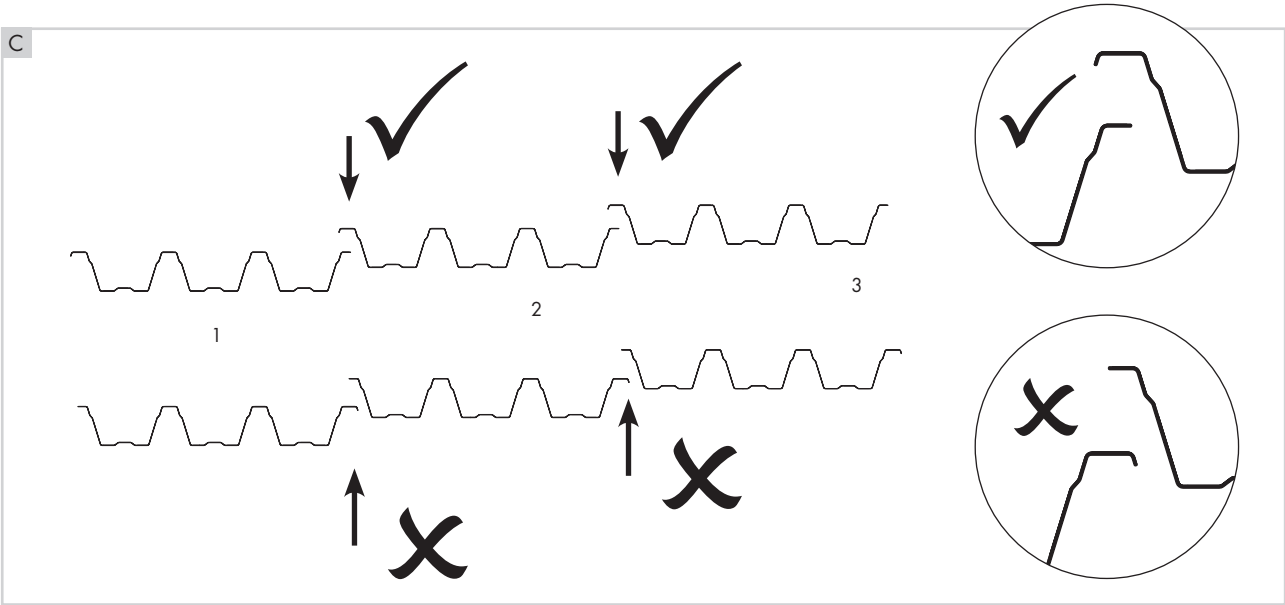
C
1
2
3

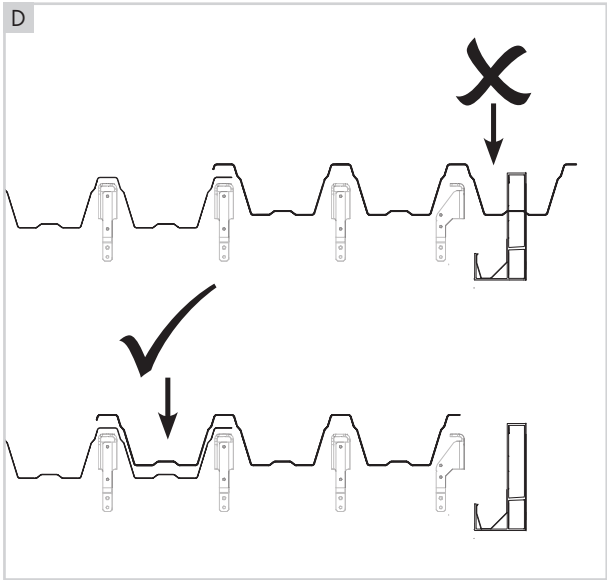
D

14. Montage van de dakplaten (vervolg)

- Gaten voorboren met Ø 4,5 mm. A
- Zeer belangrijk om na het boren de spanen onmiddellijk met een borstel te verwijderen.
  De spanen zorgen anders op korte termijn voor roest op de staalplaat. B
- Schroef de dakplaten op de bovenkant vast aan de pivot-beugels met de plaatschroeven 4,2 x 16.
  Doe dit voor elke golf, met uitzondering van de golf het dichtst bij de beide span-zijdes. Deze zullen later geschroefd worden. C

14. Montage des plaques de toiture (suite)

- Préforez les trous avec Ø 4,5 mm. A
- Il est très important d'enlever les bavures immédiatement après le forage à l'aide d'une brosse.
  Les bavures peuvent occasionner à court terme la formation de rouille sur la plaque en acier. B
- Fixez les plaques de toiture par la face supérieure de l'ondulation de chaque côté en la vissant aux équerres pivot à l'aide de vis 4,2 x 16.
  Faites ceci pour chaque ondulation, à l'exception de la première et de la dernière ondulation. Celles-ci seront fixées ultérieurement. C

14. Montage der Dachplatten (Fortsetzung)

- Löcher vorbohren mit Ø 4,5 mm. A
- Es ist sehr wichtig, die Späne unmittelbar nach dem Bohren mit einer Bürste zu entfernen.
  Die Späne verursachen sonst kurzfristig Rost auf den Dachplatten. B
- Schrauben Sie die Dachplatten auf die Oberseite mit den Blechschrauben 4,2 x 16 an die Pivot-Bügel.
  Machen Sie das für jede Welle, mit Ausnahme der Welle, die am nächsten an den beiden Span-Seiten liegt. Diese werden später verschraubt. C

14. Fitting the roof plates (continued)

- Pre-drill the holes with Ø 4,5 mm. A
- It's very important to remove the chips with a brush immediately after drilling.
  The chips cause rust on the roof plates in a short term. B
- Screw the roof plates on the top side to the pivot brackets using the sheet-metal screws 4.2 x 16.
  Repeat for each ridge with the exception of the ridges closest to both span sides. These will be fastened later. C

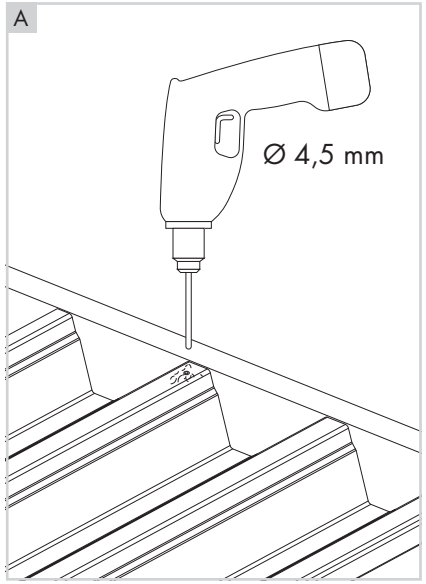
A
Ø 4,5 mm

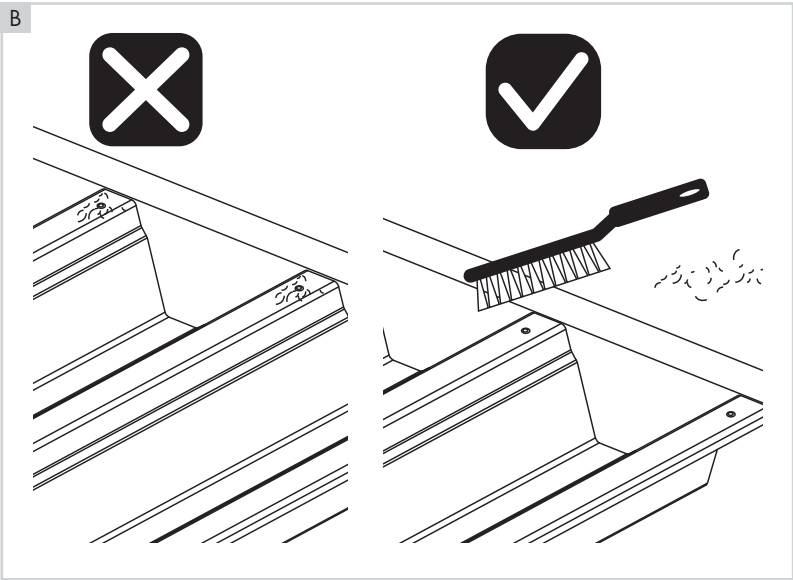
B

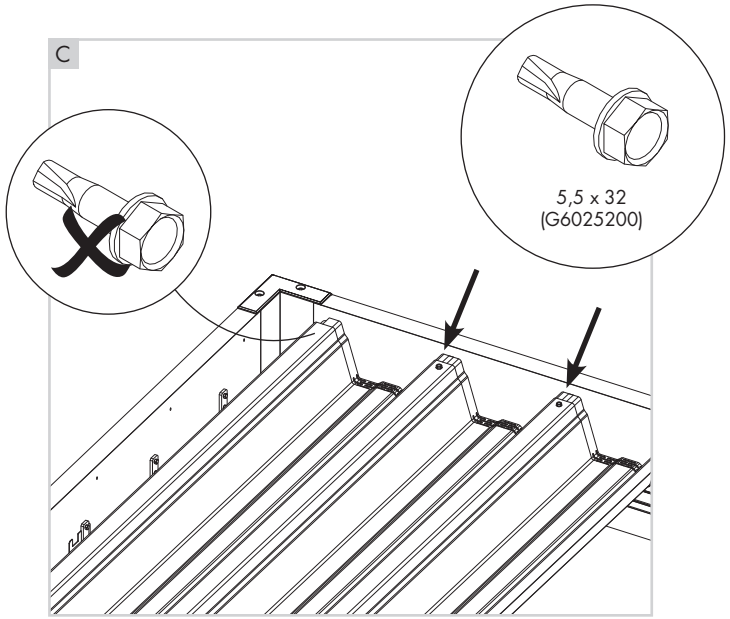
C
5,5 x 32
(G6025200)

15. MONTAGE VAN CANVASDOEK

Opmerking: Indien er ook UpDown leds worden voorzien, dien je de plaatsing van deze leds voor de montage van het canvasdoek te doen. Zie hoofdstuk: plaatsing UpDown led.

- We starten de plaatsing van het canvasdoek aan de span-zijde S2.

  Neem het opgerolde canvasdoek. De zijde die je meteen vast hebt is ook de span-zijde waarmee we starten. A

- Rits het doek op deze zijde vast aan het canvasprofiel. B

- Rol het canvasdoek verder uit. Rits het canvasdoek nu gelijktijdig vast aan het canvasprofiel op beide pivot-zijdes. C

15. MONTAGE DE LA TOILE CANVAS

Remarque : Si on prévoit d'installer de l'éclairage UpDown leds, il faut effectuer l'installation de ces leds avant le montage de la toile canvas. Voir chapitre : installation de l'éclairage UpDown led.

- Nous commençons le montage de la toile canvas du côté span S2.

  Prenez la toile canvas enroulée. Le côté que vous tenez en main est le côté span avec lequel nous commençons. A

- Accrochez la toile de ce côté à l'aide de la glissière avec arrêt au profil canvas. B

- Continuez à dérouler la toile canvas. Accrochez en même temps la toile à l'aide de la glissière avec arrêt au profil canvas des deux côtés pivot. C

15. MONTAGE DES CANVAS-TUCHS

Hinweis: Wenn auch UpDown-LEDs vorgesehen sind, müssen Sie die Montage dieser LEDs vornehmen, bevor Sie das Canvas-Tuch montieren. Siehe Kapitel: Montage UpDown-LEDs.

- Wir beginnen mit der Platzierung des Canvas-Tuchs an der Span-Seite S2.

  Nehmen Sie das aufgerollte Canvas-Tuch. Die Seite, die Sie sofort festhalten, ist auch die Span-Seite, mit der wir beginnen. A

- Ziehen Sie das Tuch auf dieser Seite an dem Canvas-Profil fest. B

- Rollen Sie das Canvas-Tuch weiter aus. Ziehen Sie das Canvas-Tuch jetzt gleichzeitig am Canvas-Profil auf beiden Pivot-Seiten fest. C

15. FITTING THE CANVAS FABRIC

Note: If UpDown LEDs are provided, you must fit these before you fit the canvas fabric. See section: Fitting the UpDown LED.

- We commence by fitting the canvas fabric on the span side S2.

  Pick up the rolled-up canvas fabric. The side you have in your hands straight away is also the span side that you start with. A

- Zip up the fabric on this side to the canvas profile. B

- Roll out the canvas fabric some more. At the same time, zip up the canvas fabric on the canvas profile on both pivot sides. C

A

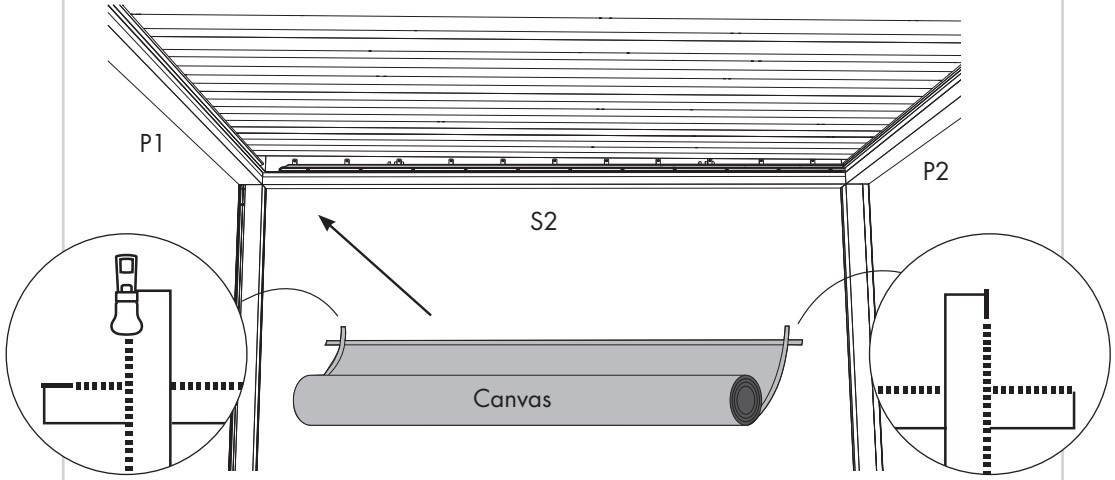

B

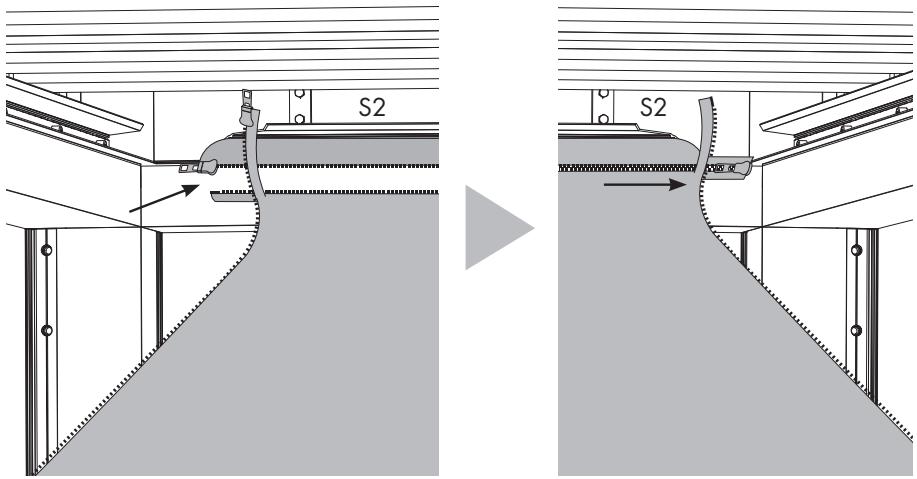

C

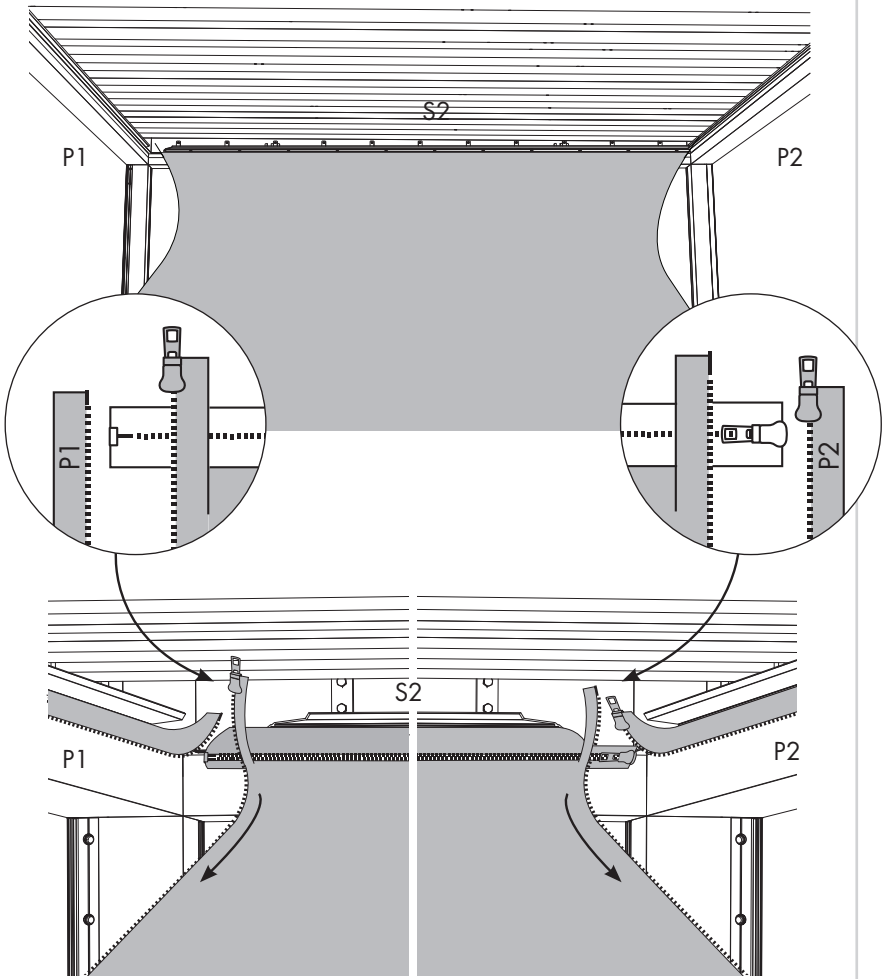

15. Montage van canvasdoek (vervolg)

- We ritsen nu ook het canvasdoek vast aan het canvasprofiel op de andere span-zijde.

  Het canvasprofiel op deze span-zijde is voorzien van een strip met ritspin (PIN). Het doek is op deze zijde voorzien van een ritsloper (SLIDER) + ritsbox (BOX). A

- Tussen het canvasdoek en de goot heb je nog een open ruimte waar de bouten van het canvasprofiel zichtbaar zijn.
  Deze bouten span je rondom gelijkmatig aan tot het canvasdoek mooi gespannen is.
  Opmerking: Indien u werkt met een elektrische schroevendraaier, moet deze voor het schroeven van een koppelinstelling voorzien zijn en mag zeker niet ingesteld zijn op boorfunctie. Door te hard aanspannen zou het doek kunnen scheuren. B

- Nadat het canvasdoek mooi opgespannen is, duw je het eerder geplaatste afwerkingsprofiel in de goot omhoog.
  Zo is de ruimte tussen het canvasdoek en de goot mooi dicht.
  De beschermende tape aan dit profiel mag nu ook verwijderd worden. C

15. Montage de la toile canvas (suite)

- Nous fixons maintenant aussi la toile au profil canvas de l'autre côté span.

  Le profil canvas à ce côté span est équipé d'un ruban avec arrêt (PIN). La toile de ce côté est équipée d'un ruban avec tirette (SLIDER) + curseur (BOX). A

- Entre la toile canvas et la gouttière, il y un espace où vous pouvez apercevoir les boulons du profil canvas.
  Serrez ces boulons de manière égale sur le pourtour, jusqu'à ce que la toile canvas soit bien tendue.
  Remarque : Si vous utilisez une visseuse électrique, vous devez avoir une visseuse à réglage de couple (débrayage réglable). La visseuse ne peut pas être en position de foreuse, car si vous tendez trop fort, la toile pourrait se déchirer. B

- Après que la toile canvas est bien tendue, poussez le profil de finition précédemment placé dans la gouttière vers le haut.
  De cette manière l'espace entre la toile canvas et la gouttière sera bien fermé.
  Le film de protection sur ce profil peut être enlevé. C

15. Montage des Canvas-Tuchs (Fortsetzung)

- Wir ziehen jetzt auch das Canvas-Tuch am Canvas-Profil auf der anderen Span-Seite fest.

  Das Canvas-Profil ist auf dieser Span-Seite mit einem Streifen mit Reißverschlusspin (PIN) versehen. Das Tuch ist auf dieser Seite mit einem Reißverschlussläufer (SLIDER) und einer Reißverschlussbox (BOX) versehen. A

- Zwischen dem Canvas-Tuch und der Rinne befindet sich ein offener Raum, in dem die Schrauben des Canvas-Profils zu sehen sind.
  Diese Schrauben werden rundum gleichmäßig festgezogen, bis das Tuch schön gespannt ist.
  Hinweis: Wenn Sie mit einem elektrischen Schraubendreher arbeiten, dann muss dieser eine eingeschränkte Schraubfunktion haben und darf sicher nicht auf Bohrfunktion eingestellt sein. Durch zu festes Anspannen, könnte das Tuch reißen. B

- Nachdem das Canvas-Tuch schön gespannt ist, schieben Sie das zuvor platzierte Abschlussprofil in der Rinne nach oben.
  So ist der Raum zwischen dem Canvas-Tuch und der Rinne gut geschlossen.
  Der Schutz-Klebestreifen an diesem Profil kann nun auch entfernt werden. C

15. Fitting the canvas fabric (continued)

- Now zip up the canvas fabric on the canvas profile on the other span side.

  The canvas profile on this span side is provided with a strip with a zip pin (PIN). The fabric on this side is provided with a zip slider (SLIDER) and zip box (BOX). A

- There is still an open space between the canvas fabric and the gutter where the bolts of the canvas profile are visible.
  You tighten these bolts roughly at the same time until the canvas fabric is nicely tensioned.
  Note: If you work with an electric screwdriver, it must have a force limited screw function. Never use the screwdriver in drill position to tighten the bolts. The canvas can tear when stretched too hard. B

- Once the canvas fabric is nicely under tension, push the previously fitted finishing profile upward in the gutter.
  This nicely seals the space between the canvas fabric and the gutter.
  The protective tape on this profile may now be removed. C

A

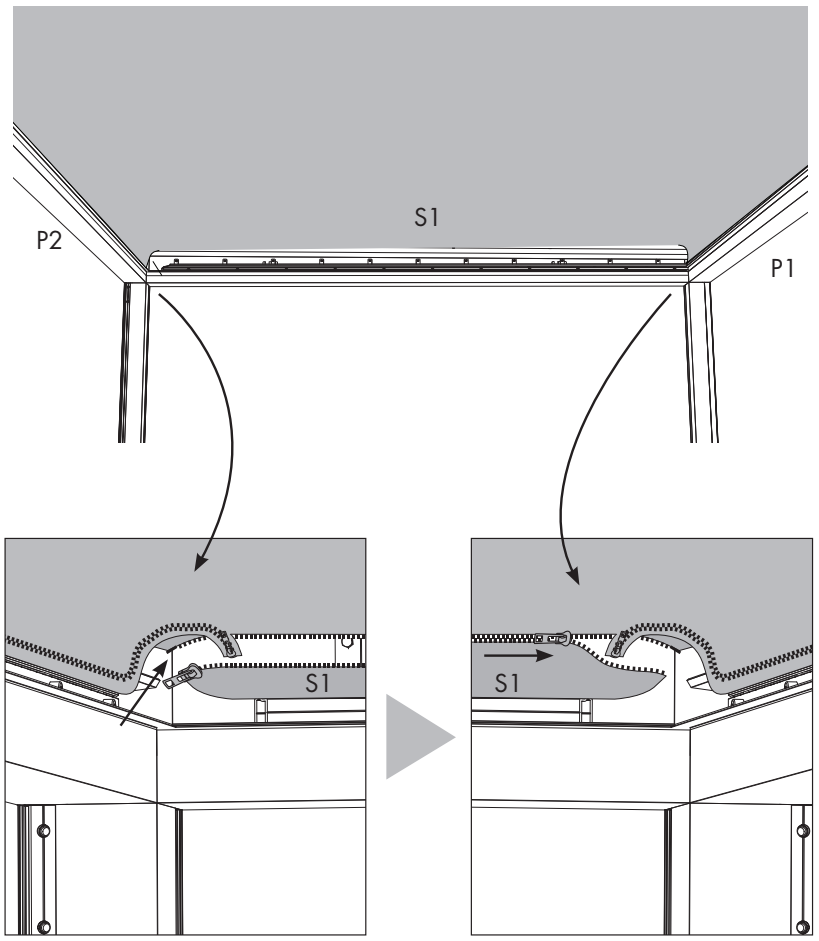

B

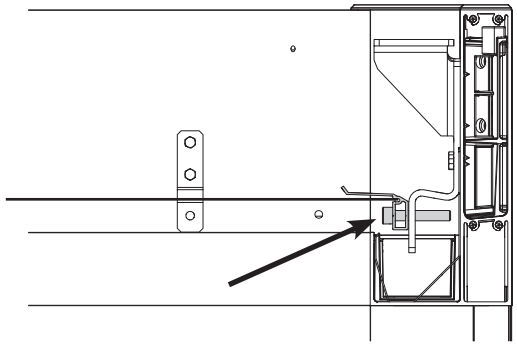

C

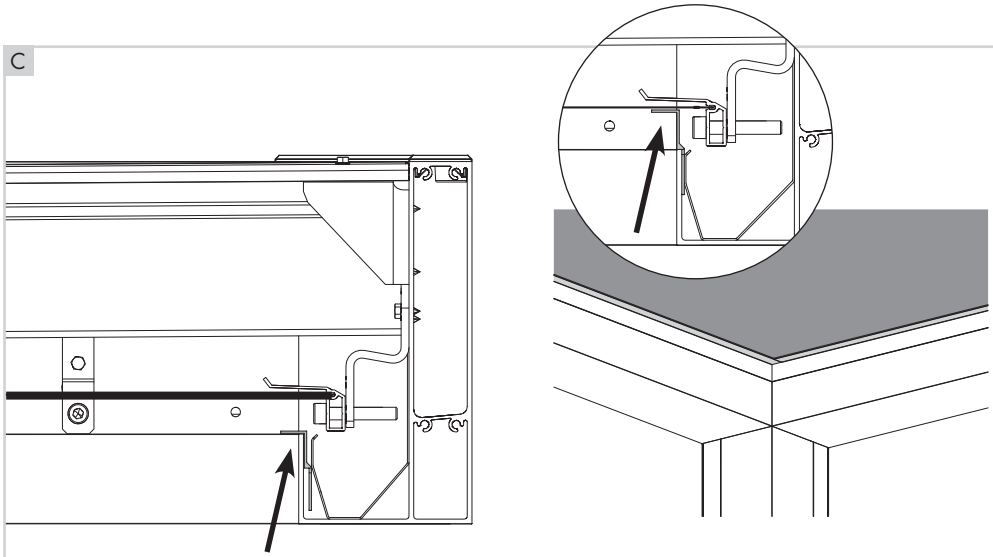

16. AFWERKING VAN DE DAKPLATEN

- De opening tussen het span-profiel en de dakplaat gaan we aan beide span-zijdes gaan dichtmaken met een vlakke plaat.

  Monteer deze plaat aan het span-profiel met de schroeven 3,5 x 25. Gaten hiervoor zijn reeds voorzien in zowel span-profiel als in de vlakke plaat. A

- De net geplaatste vlakke platen komen over de eerste golf. Deze eerste golf gaan we nu door de vlakke plaat gaan vastschroeven aan de pivot-beugels met de plaatschroeven 4,2 x 16. B

16. FINITION DES PLAQUES DE TOITURE

- L'ouverture entre le profil span et la plaque de toiture va être recouverte des deux côtés span par une plaque plate.

  Montez cette plaque au profil span à l'aide de vis 3,5 x 25. Les trous à cet effet sont déjà prévus dans le profil span comme dans la plaque plate. A

- Les plaques plates recouvrent la première ondulation. Cette première ondulation va être fixée en même temps que la plaque plate aux équerres pivot à l'aide de vis 4,2 x 16. B

16. ENDBEARBEITUNG DER DACHPLATTEN

- Die Öffnung zwischen dem Span-Profil und der Dachplatte wird an beiden Span-Seiten mit einer flachen Platte geschlossen.

  Befestigen Sie diese Platte mit den Schrauben 3,5 x 25 am Span-Profil. Sowohl im Span-Profil als auch in der flachen Platte sind dafür bereits Löcher vorgesehen. A

- Die soeben montierten flachen Platten kommen über die erste Welle. Diese erste Welle schrauben wir nun mit den Blechschrauben 4,2 x 16 durch die flache Platte an den Pivot-Bügeln fest. B

16. FINISHING THE ROOF PLATES

- We will now seal the opening between the span profile and the roof plate on both span sides using a flat plate.

  Fit this plate on the span profile using screws 3.5 x 25. The holes for this purpose are already provided on both the span profile and flat plate. A

- The flat plates just fitted are on the first ridge. You now fasten the first ridge by screwing the flat plate to the pivot brackets using sheet-metal screws 4.2 x 16. B

A

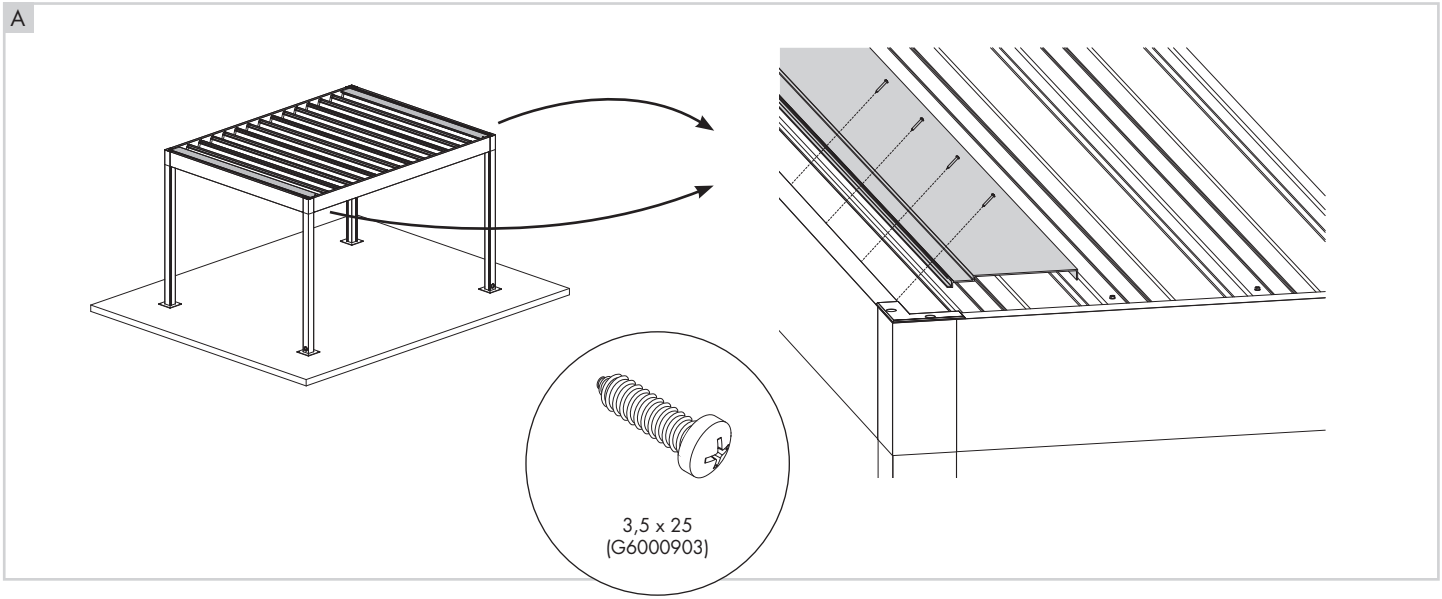

B

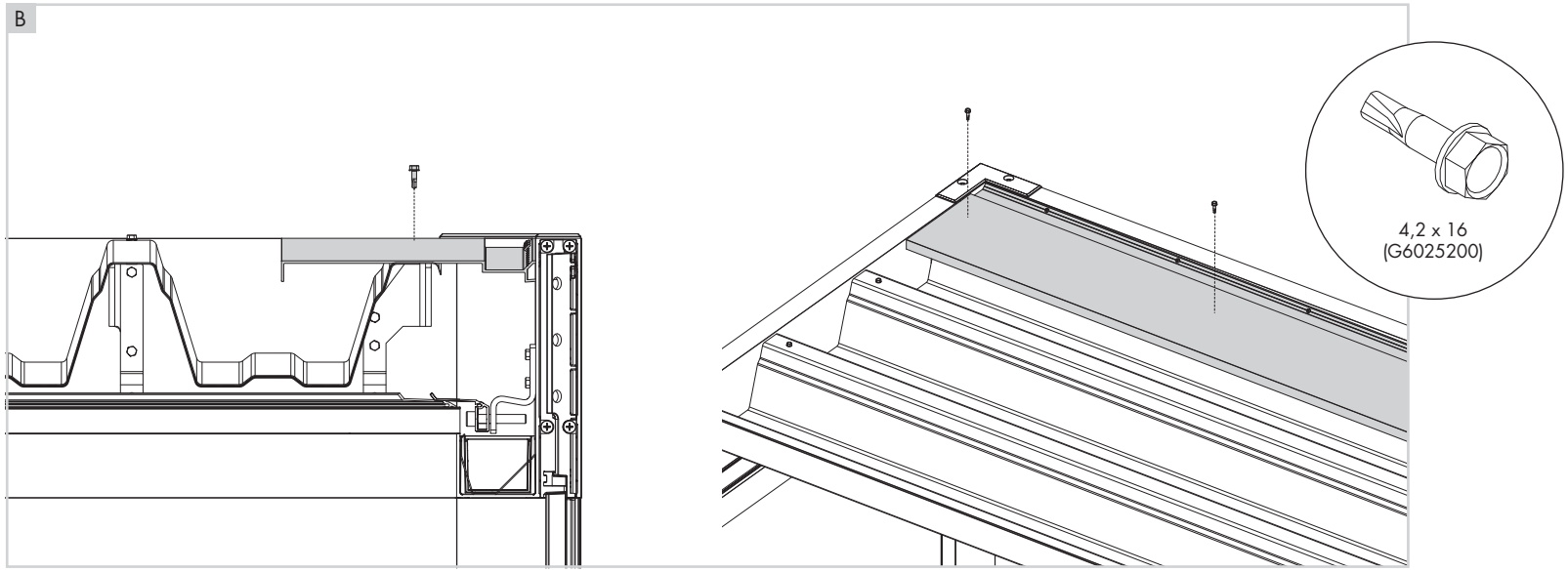

17. MONTAGE FIXSCREEN 100 SLIM F

- Maak de demonteerbare afdekplaat van de screenkast onderaan los en leg deze op een droge plaats. A

  Opgelet! Bij breedtes van 4 m tot 6 m, wordt nu ook steeds gebruik gemaakt van het doekgeleidingsprofiel. Hierdoor zal dus eerst het doekgeleidingsprofiel moeten uitgehaald worden alvorens de doekrol te verwijderen.

- Schroef het inloopstuk voor de onderlat (kunststof onderdeel) aan beide zijden los. B

- Demonteer de U-beugel om de doekrol uit de kast te schuiven, aan beide zijden. C

- Neem de doekrol voorzichtig uit de kast. Dankzij de Connect&Go hoeft u geen rekening meer te houden met de kabel. D

- Positioneer de Fixscreenkast op zijn positie in de span of pivot maar bevestig ze nog niet. E

- **Opmerking:** de steel van de kopschotten wijst naar de buitenkant van het systeem. F

17. MONTAGE FIXSCREEN 100 SLIM F

- Détachez le profil inférieur amovible du caisson et posez-le à un endroit sec. A

  Attention! Pour les largeurs de 4 m à 6 m, le profil de guidage du tissu est désormais toujours utilisé. En conséquence, le profil de guidage de tissu devra être retiré avant de retirer le rouleau de tissu.

- Dévissez la butée pour la barre de charge (en synthétique) des deux côtés. B

- Démontez l'équerre en U afin de glisser le tube d'enroulement hors du caisson, des deux côtés. C

- Sortez prudemment le tube d'enroulement du caisson. Grâce à la fiche Connect&Go, vous ne devez plus tenir compte du câble. D

- Positionnez le caisson à son emplacement dans la partie span ou pivot, mais ne le fixez pas encore. E

- **Remarque :** la tige des embouts est orientée vers le côté extérieur du système. F

17. MONTAGE DES FIXSCREEN 100 SLIM F

- Entfernen Sie die demontierbare Abdeckkappe an der Unterseite der Screenkassette und legen Sie sie an einen trockenen Ort. A

  Beachtung! Das Stoffführungsprofil wird jetzt auch immer für Breiten von 4 m bis 6 m verwendet. Infolgedessen muss zuerst das Stoffführungsprofil entfernt werden, bevor die Stoffrolle entfernt wird.

- Schrauben Sie das Führungselement für die Endschiene (Kunststoffteil) an beiden Seiten ab. B

- Demontieren Sie den U-Bügel an beiden Seiten, um die Tuchwelle aus der Kassette zu schieben. C

- Nehmen Sie die Tuchwelle vorsichtig aus der Kassette. Dank der Connect&Go-Technologie brauchen Sie das Kabel nicht mehr zu berücksichtigen. D

- Positionieren Sie die Kassette an ihre Position in der Span oder in der Pivot, aber befestigen Sie sie noch nicht. E

- **Hinweis:** der Schaft der Endkappen zeigt zur Außenseite des Systems. F

17. MOUNTING THE FIXSCREEN 100 SLIM F

- Undo the removable cover plate of the screen box underneath and place it in a dry place. A

  Attention! The fabric guide profile is now always used for widths from 4 m to 6 m. As a result, the fabric guiding profile will have to be removed first before removing the fabric roll.

- Unscrew the insert piece for the bottom bar (plastic part) at both ends. B

- Remove the U bracket to slide the fabric roller tube out of the box, at both ends. C

- Carefully remove the fabric roller tube from the box. With Connect&Go, you no longer have to worry about the cable. D

- Position the box in its position in the Span or Pivot, but do not fasten it yet. E

- **Note:** the shank of the end caps points to the outside of the system. F

A

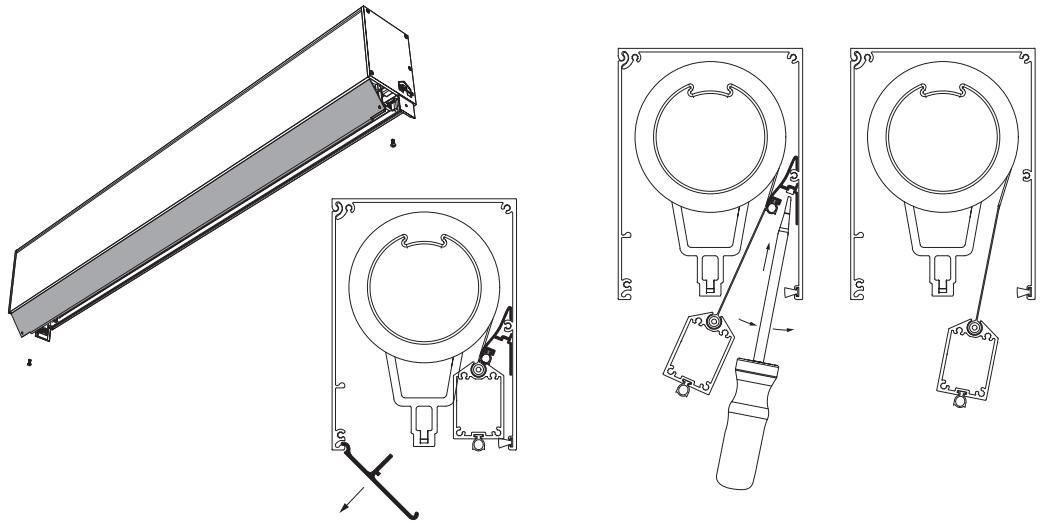

B

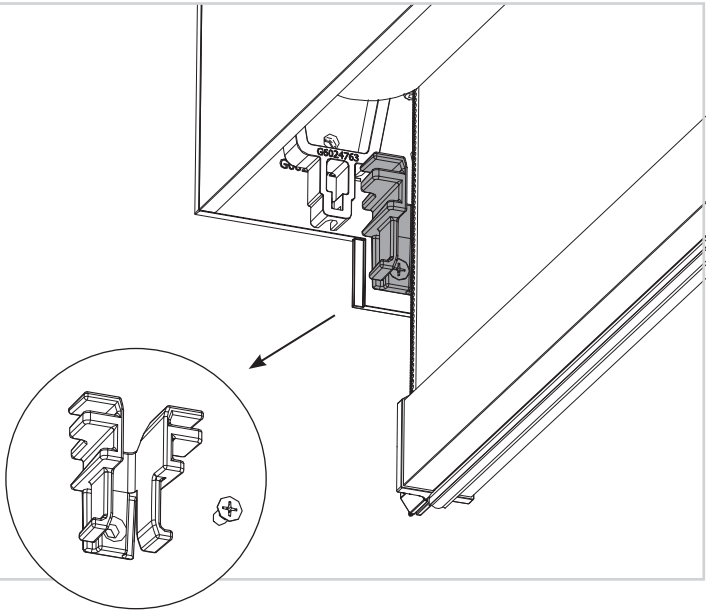
G6024763

C

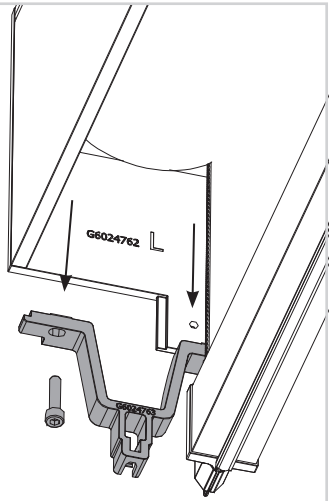
G6024762
L
G6024763

D

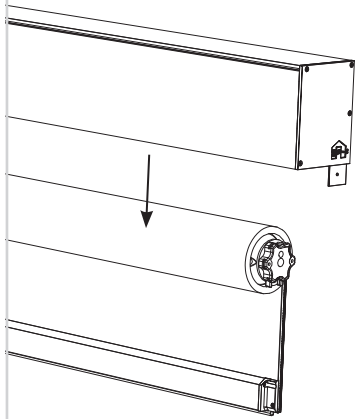

E

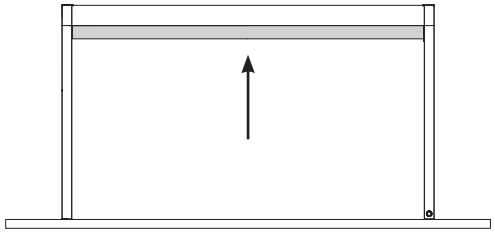

F

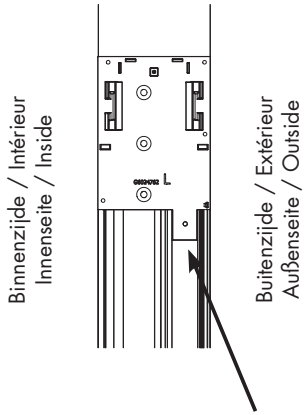
Binnenzijde / Intérieur
Innenseite / Inside
G6024762
L
Buitenzijde / Extérieur
Außenseite / Outside

17. Montage Fixscreen 100 Slim F (vervolg 1)

- Demonteer de 4-delige zijgeleiders. A

  1. achterstuk zijgeleider met klikker
  2. middenstuk zijgeleider
  3. PVC ritsgeleider
  4. voorstuk zijgeleider

- Plaats het achterstuk van de zijgeleider aan beide zijden tegen de kolom. Schuif hiervoor de bovenkant op de steel van de kopschotten van de screenkast. B

Montage van de Fixscreenkast aan de kolommen

- Boor de gaten in kopschotten van de screenkast door in de kolom (Ø 5,25 mm). Doe dit voor de 2 kopschotten.
  Trek draad M6 in de geboorde gaten in de kolommen. C
- Schroef de screenkast vast aan de kolommen (M6 x 16).
  Opmerking: zorg dat de bouten volledig in de kopschotten verzonken zijn, want de schuif van de doekrol schuift over dit vlak. D
- Bij een Fixscreen tussen de muur en een kolom dien je de Fixscreenkast aan de ene zijde vast te maken aan de muur.
  Boor ook hier de gaten in de kopschotten van de screenkast door in de muur. Gebruik hiervoor schroeven die geschikt zijn voor de ondergrond (niet meegeleverd).
  Opmerking: zorg dat de kop van de schroeven ook hier volledig in de kopschotten verzonken zijn, want de schuif van de doekrol schuift over dit vlak. E

17. Montage Fixscreen 100 Slim F (suite 1)

- Retirer les guides latéraux en 4 parties. A

  1. partie arrière du guide latéral avec clicker
  2. partie médiane du canal latéral
  3. Guide de fermeture à glissière en PVC
  4. guide latéral de la partie avant

- Placez la partie arrière du guide latéral des deux côtés contre la colonne. Glissez pour cela le côté supérieur sur la tige des embouts du caisson de store. B

Montage du caisson du Fixscreen aux colonnes

- Forez les trous situés dans les embouts du caisson jusque dans la colonne (Ø 5,25 mm). Faites ceci pour les 2 embouts. Passez une tige filetée M6 dans les trous forés dans les colonnes. C
- Fixez le caisson du store aux colonnes (M6 x 16).
  Remarque : veillez à ce que les vis soient bien enfoncées dans les embouts car la coulisse du tube d'enroulement passe au-dessus de cette surface. D
- En cas de Fixscreen entre un mur et une colonne, il faut fixer d'un côté le caisson du Fixscreen au mur. Forez ici aussi les trous situés dans les embouts du caisson jusque dans le mur. Utilisez pour cela des vis adaptées au support (non fournies).
  Remarque : veillez ici aussi à ce que les vis soient bien enfoncées dans les embouts car la coulisse du tube d'enroulement passe au-dessus de cette surface. E

17. Montage des Fixscreen 100 Slim F (Fortsetzung 1)

- Entfernen Sie die 4-teiligen Seitenführungen. A

  1. Hinterer Teil der Seitenführung mit Clicker
  2. mittlerer Teil des Seitenkanals
  3. PVC-Reißverschlussführung
  4. Seitenführung des Vorderteils

- Positionieren Sie der hintere Teil der Seitenführung an beiden Seiten am Pfosten. Schieben Sie hierfür die Oberseite auf den Schaft der Endkappen der Screenkassette. B

Montage der Fixscreen-Kassette an den Pfosten

- Bohren Sie die Löcher in den Endkappen der Screenkassette durch in den Pfosten (Ø 5,25 mm). Dies gilt für beide Endkappen. Schneiden Sie ein M6-Gewinde in die gebohrten Löcher in den Pfosten. C
- Schrauben Sie die Screenkassetten an den Pfosten fest (M6 x 16).
  Hinweis: Achten Sie darauf, dass die Bolzen vollständig in den Endkappen versenkt sind, da der Schieber der Tuchwelle über diese Oberfläche geschoben wird. D
- Bei einem Fixscreen zwischen einer Wand und ein Pfoste müssen Sie die Fixscreen-Kassette an einer Seite an der Wand befestigen. Bohren Sie auch hier die Löcher in den Endkappen der Screenkassette durch in die Wand. Verwenden Sie hierfür für den Untergrund geeignete Schrauben (nicht im Lieferumfang enthalten).
  Hinweis: Achten Sie darauf, dass die Schraubenköpfe auch hier vollständig in den Endkappen versenkt sind, da der Schieber der Tuchwelle über diese Oberfläche geschoben wird. E

17. Mounting the Fixscreen 100 Slim F (continued 1)

- Remove the 4-part side guides. A

  1. rear part of side guide with clicker
  2. middle part of the side channel
  3. PVC zipper guide
  4. front part side guide

- Place the rear part of the side guide on both sides against the column. To do this, slide the top onto the shank of the end caps of the screen box. B

Mounting the Fixscreen box to the columns

- Drill through the holes in end caps of the screen box into the column (Ø 5.25 mm). Do this for the 2 end caps.
  Tap M6 thread in the holes drilled into the columns. C
- Screw the screen box to the columns (M6 x 16).
  Note: ensure that the bolts are fully countersunk into the end caps because the fabric roller tube slides over this surface. D
- With a Fixscreen between a wall and a column, you must secure the Fixscreen box to the one side of the wall. Also drill into the wall through the holes in the end caps of the screen box. For this, use screws that are suitable for the substrate (not included).
  Note: Ensure that the heads of the screws are also fully countersunk into the end caps here, because the fabric roller tube slides over this surface. E

A

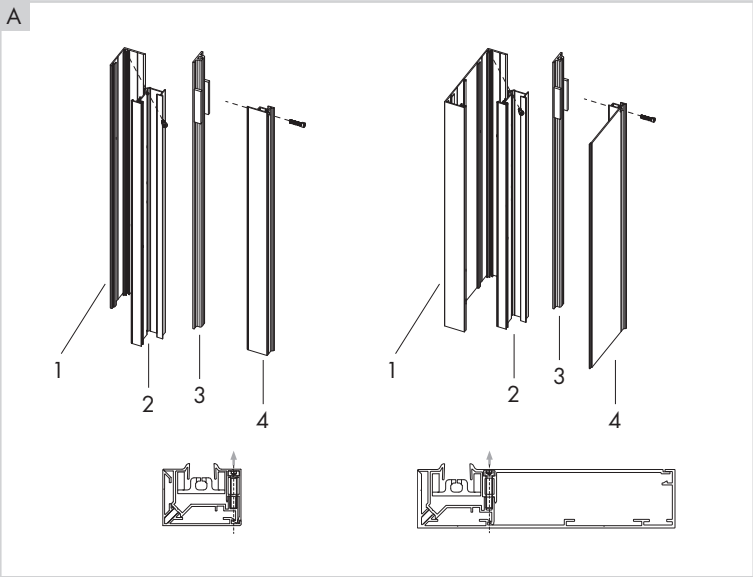
1
2
3
4
1
2
3
4

B

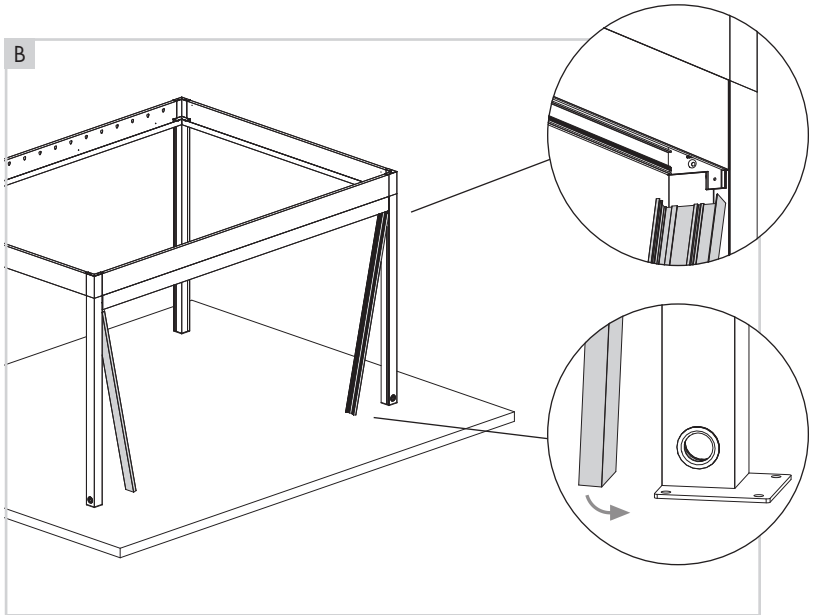

C

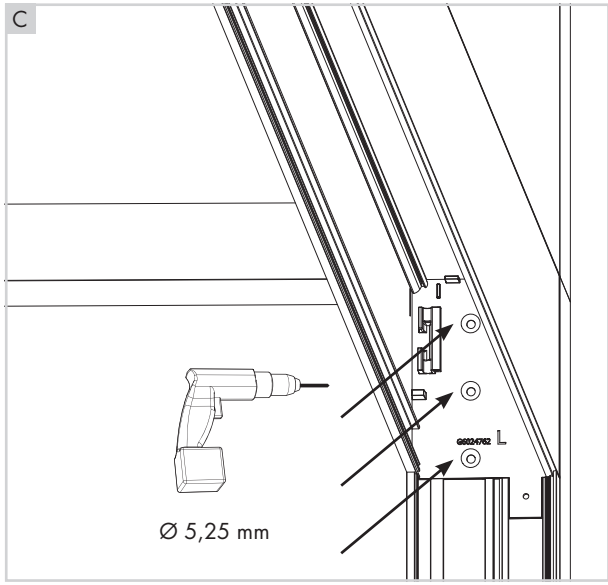
G0024762
L
Ø 5,25 mm

D

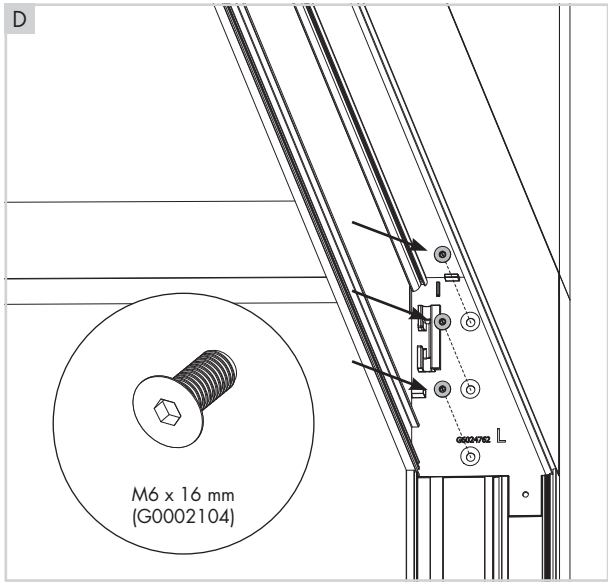
G0024762
L
M6 x 16 mm
(G0002104)

E

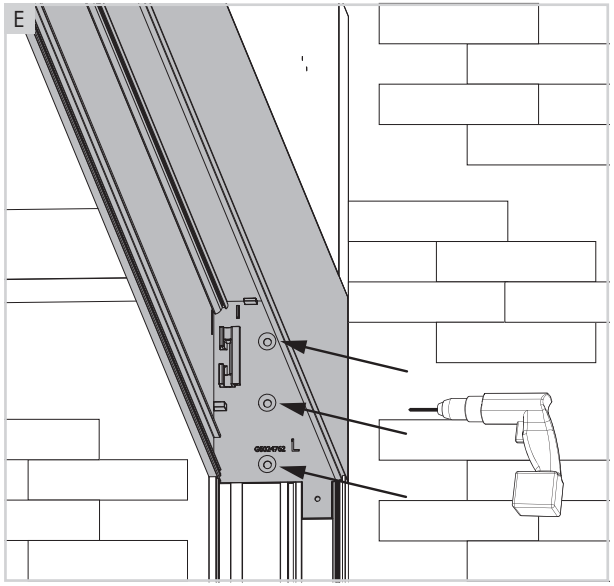
G0024762
L

17. Montage Fixscreen 100 Slim F (vervolg 2)

- Schroef het achterstuk van de zijgeleider vast aan de kolommen (4,2 x 9,5 mm). Voorboren met Ø 3,5 mm. A
- Bij een Fixscreen tussen de muur en een kolom dien je de zijgeleider aan de ene zijde vast te maken aan de muur. Hiervoor dien je ook voor te boren in de muur. Schroef de zijgeleider daarna vast aan de muur met schroeven die geschikt zijn voor de ondergrond (niet meegeleverd). B
- **Opgelet!** Bij breedtes van 4 m tot 6 m, wordt steeds gebruik gemaakt van het doekgeleidingsprofiel. Monteer het doekgeleidingsprofiel eerst alvorens de doekrol te plaatsen. C
- Monteer de doekrol, met lichtjes uitgerolde doek, terug in de screenkast. Plaats de zwarte U-beugels terug, zodat de doekrol geborgd is. D
- Schroef het inloopstuk voor de onderlat (kunststof onderdeel) aan beide zijden van de screenkast vast. E

17. Montage Fixscreen 100 Slim F (suite 2)

- Vissez la partie arrière du guide latéral aux colonnes (4,2 x 9,5 mm). Préforage de Ø 3,5 mm. A
- En cas de Fixscreen entre un mur et une colonne, vous devez fixer la coulisse d'un côté sur le mur. Vous devez pour cela aussi forer un trou dans le mur. Vissez ensuite la coulisse au mur à l'aide de vis adaptées au support (non fournies). B
- **Attention!** Le profil de guidage du tissu est toujours utilisé pour des largeurs de 4 m à 6 m. Montez d'abord le profil de guidage de tissu avant de placer le rouleau de tissu. C
- Montez le tube d'enroulement avec la toile légèrement dépliée dans le caisson. Replacez l'équerre en U noire afin de fixer le tube d'enroulement. D
- Vissez la butée pour la barre de charge (pièce en synthétique) des deux côtés du caisson. E

17. Montage des Fixscreen 100 Slim F (Fortsetzung 2)

- Schrauben Sie der hintere Teil der Seitenführung an den Pfosten fest (4,2 x 9,5 mm). Vorbohren mit Ø 3,5 mm. A
- Bei einem Fixscreen zwischen einer Wand und ein Pfosten müssen Sie die Seitenführung an einer Seite an der Wand befestigen. Hierfür müssen Sie auch in der Wand vorbohren. Schrauben Sie die Seitenführung anschließend mit für den Untergrund geeigneten Schrauben (nicht im Lieferumfang enthalten) an der Wand fest. B
- **Beachtung!** Das Stoffführungsprofil wird immer für Breiten von 4 m bis 6 m verwendet. Montieren Sie zuerst das Stoffführungsprofil, bevor Sie die Stoffrolle platzieren. C
- Montieren Sie die Tuchwelle, mit etwas ausgerolltem Tuch, wieder in die Screenkassette. Bringen Sie die schwarzen U-Bügel wieder an, sodass die Tuchwelle gesichert ist. D
- Schrauben Sie das Führungselement für die Endschiene (Kunststoffteil) an beiden Seiten der Screenkassette fest. E

17. Mounting the Fixscreen 100 Slim F (continued 2)

- Screw the rear part of the side guide to the columns (4.2 x 9.5 mm). Pre-drill with Ø 3.5 mm. A
- For a Fixscreen between a wall and a column, secure one end of the side guide to the wall. To do this, it is necessary to pre-drill into the wall. Then screw the side guide to the wall with screws that are suitable for the substrate (not included). B
- **Attention!** The fabric guide profile is always used for widths from 4 m to 6 m. First mount the fabric guide profile before placing the fabric roll. C
- Mount the fabric roller tube with the fabric slightly rolled out back into the screen box. Put the black U-brackets back in place to secure the fabric roller tube. D
- Screw the insert piece for the bottom bar (plastic part) to both ends of the screen box. E

A

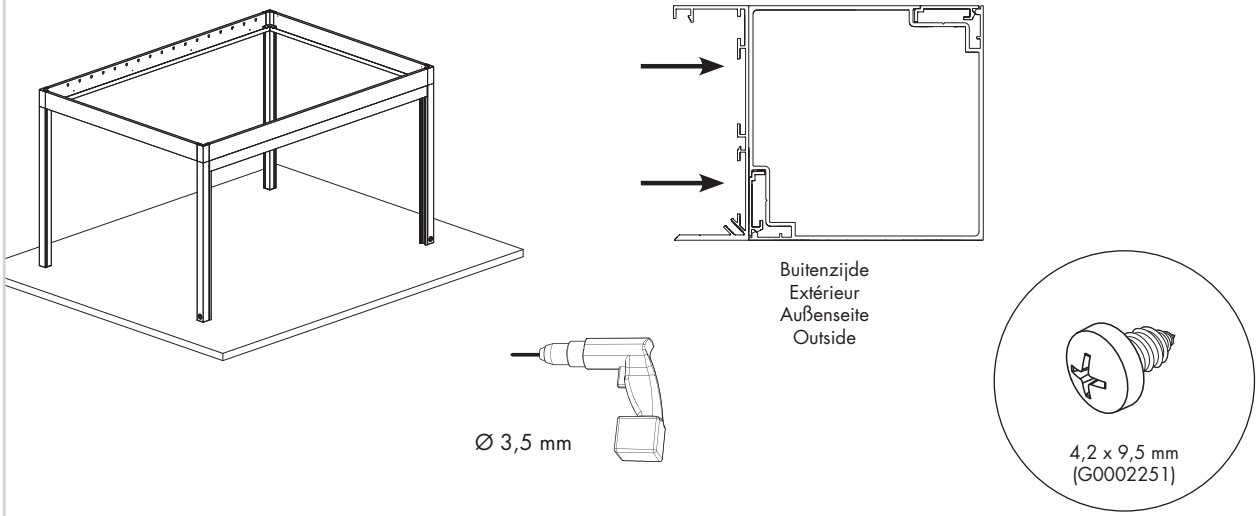
Buitenzijde
Extérieur
Außenseite
Outside
Ø 3,5 mm
4,2 x 9,5 mm
(G0002251)

B

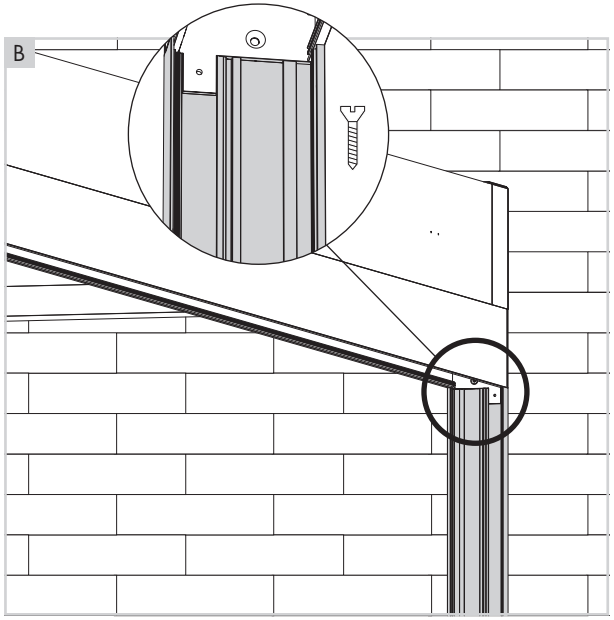

C

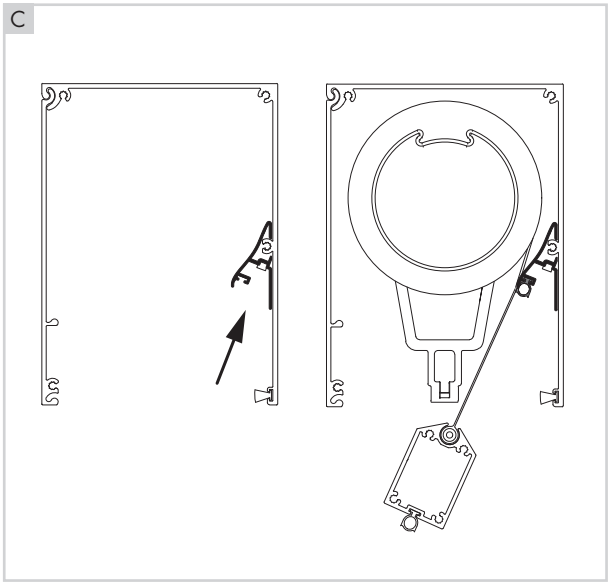

D

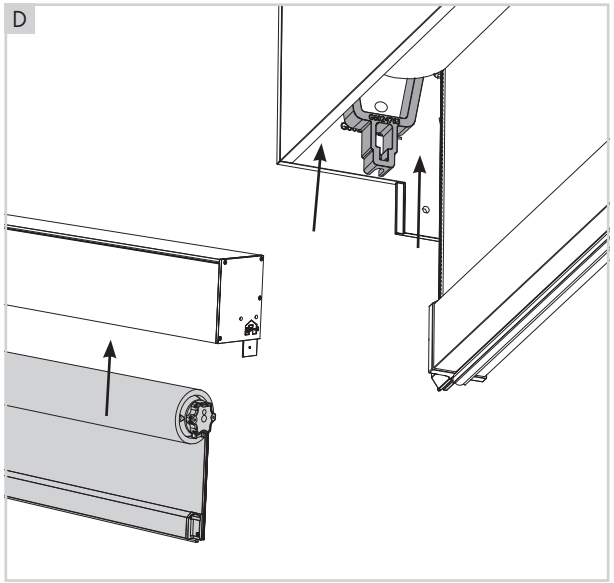

E

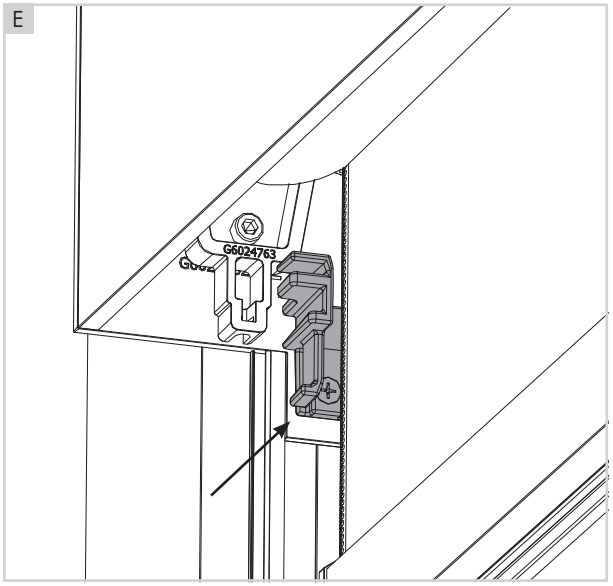
G6024763

17. Montage Fixscreen 100 Slim F (vervolg 3)

- Monteer het middenstuk van de zijgeleiders op het achterstuk van de zijgeleider van beide kolommen.
  Druk beide delen goed aan en schroef ze vast op de voorgeboorde posities. A

- Schuif het doek in de PVC ritsgeleider. Let erop om de juiste richting van de ritsgeleider te respecteren! De V-uitsparing in de ritsgeleider moet aan de bovenkant zitten, de ponsing voor de klikker aan de onderkant. B

- Sluit de screenkast af met de afdekkap, onderaan de kast en schroef deze vast aan de omgekeerde U-beugel aan beide zijden van de kast, dmv de 2 schroefjes ter hoogte van de zijconsoles. C

- Breng het voorstuk van de zijgeleider aan en schroef deze vast. Controleer of het doek vrij en zonder enige spanning in de kunststof zijgeleiders glijdt. Tijdens de afregeling van de motor stelt men boven- en onderaan een vast eindpunt in. D

  Opgelet! De onderlat is intrekbaar. Zorg dat deze nooit het doek aan de doekrol raakt bij de eindafstelling bovenaan!

17. Montage Fixscreen 100 Slim F (suite 3)

- Montez la pièce maîtresse des coulisses sur la partie arrière du guide latéral des deux colonnes. Poussez bien sur les deux parties et vissez-les aux emplacements déjà préperforés. A

- Glissez la toile dans le guide PVC pour glissière. Faites attention de respecter la bonne direction du guide pour glissière ! La rainure en forme de V dans le guide pour glissière doit se trouver sur le côté supérieur, la perforation pour le clips au côté inférieur. B

- Fermez le caisson à l'aide du capot au-dessous du caisson et fixez-le à l'équerre inversée en U des deux côtés du caisson, au moyen de 2 vis à la hauteur des consoles latérales. C

- Placez la partie avant de la coulisse et fixez-la. Contrôlez que la toile coulisse librement sans tension dans les guides en synthétique. Lors du réglage du moteur, programmez les fins de course supérieure et inférieure. D

  Attention ! La barre de charge est rétractable. Veillez à ce que celle-ci n'atteigne pas la toile sur le tube d'enroulement lors de la fin de course supérieure.

17. Montage des Fixscreen 100 Slim F (Fortsetzung 3)

- Montieren Sie das Kernstück der Seitenführungen an der hintere Teil der Seitenführung der beiden Pfosten. Drücken Sie beide Teile gut an und schrauben Sie sie an den vorgebohrten Positionen fest. A

- Schieben Sie das Tuch in die PVC-Seitenführung. Achten Sie auf die korrekte Richtung der PVC-Seitenführungen! Die V-Aussparung in der PVC-Seitenführung muss sich auf der Oberseite befinden, die Stanzung für den Klicker auf der Unterseite. B

- Bringen Sie die Abdeckkappe an der Unterseite der Screenkassette an und schrauben Sie sie am umgekehrten U-Bügel an beiden Seiten der Kassette mit den zwei Schrauben in der Nähe der Seitenkonsolen fest. C

- Bringen Sie den vorderen Teil der Seitenführung an und schrauben Sie ihn fest. Überprüfen Sie, ob das Tuch ungehindert und ohne jegliche Spannung in die Kunststoffseitenführungen gleitet. Bei der Einstellung des Motors wird oben und unten ein fester Endpunkt eingestellt. D

  Achtung! Die Endschiene ist einziehbar. Achten Sie darauf, dass sie bei der Endeinstellung an der Oberseite niemals das Tuch an der Tuchwelle berührt.

17. Mounting the Fixscreen 100 Slim F (continued 3)

- Mount the centerpiece of the side guides to the rear part of the side guide of both columns. Press both parts in firmly and screw them to the predrilled positions. A

- Slide the fabric into the PVC zip guide. Be sure to respect the correct direction of the zip guide! The V-opening in the zip guide must be at the top, the notch for the clicker on the bottom. B

- Close off the screen box with the cover at the bottom of the box and screw this to the reversed U-bracket at both ends of the box using the 2 screws at the end caps. C

- Put the front part of the side guide in place and screw it tight. Check that the fabric is free and slides in the plastic side guides without any tension. When adjusting the motor, set fixed end points at the top and bottom. D

  Attention! The bottom bar is retractable. Ensure that it never touches the fabric at the fabric roller tube with the end adjustment at the top!

A

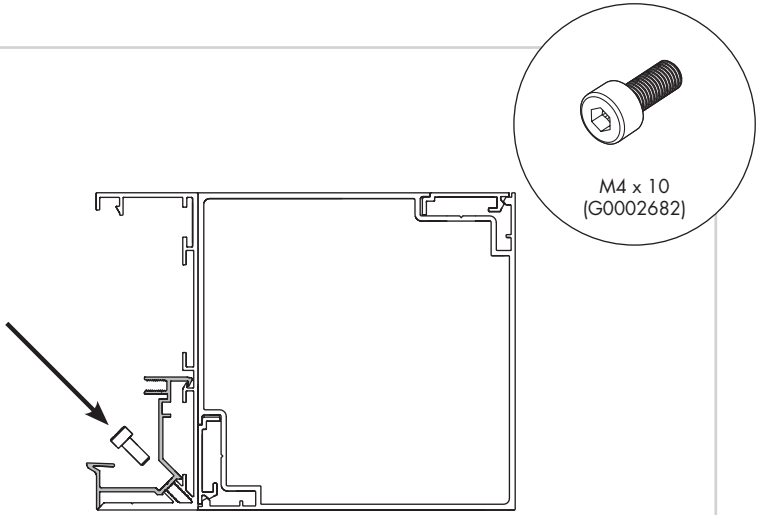

Buitenzijde / Extérieur
Außenseite / Outside

B

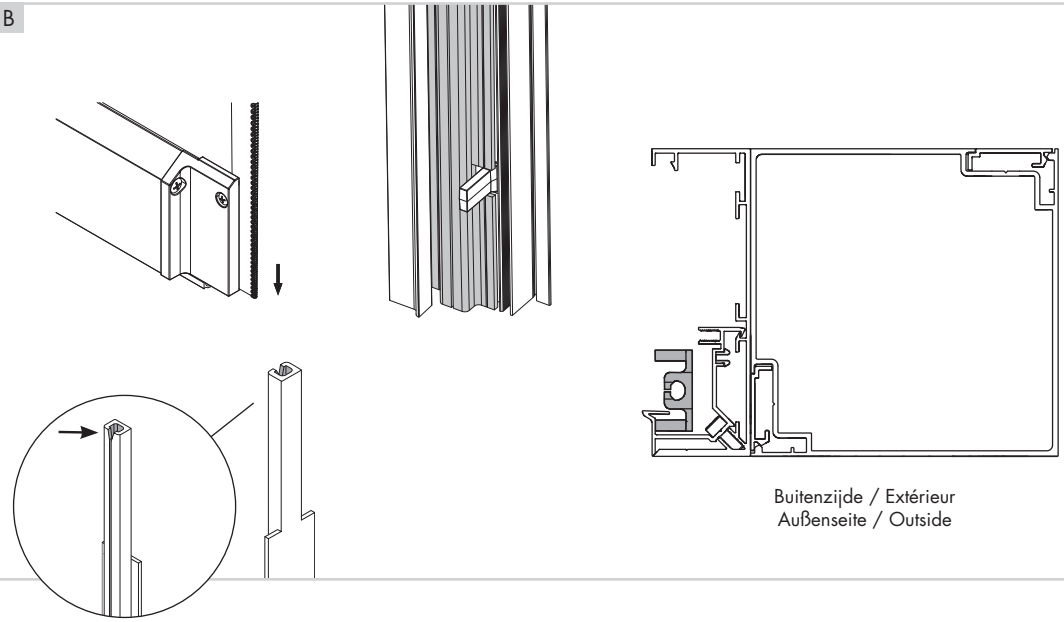

Buitenzijde / Extérieur
Außenseite / Outside

C

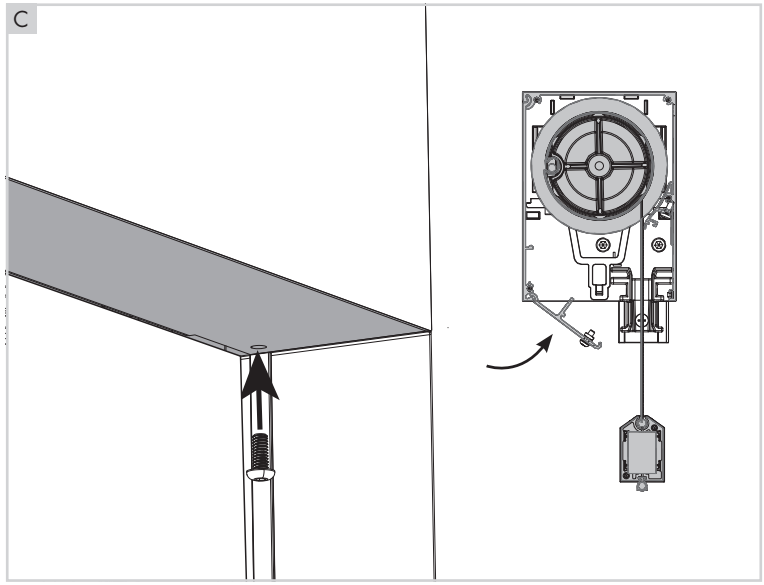

D

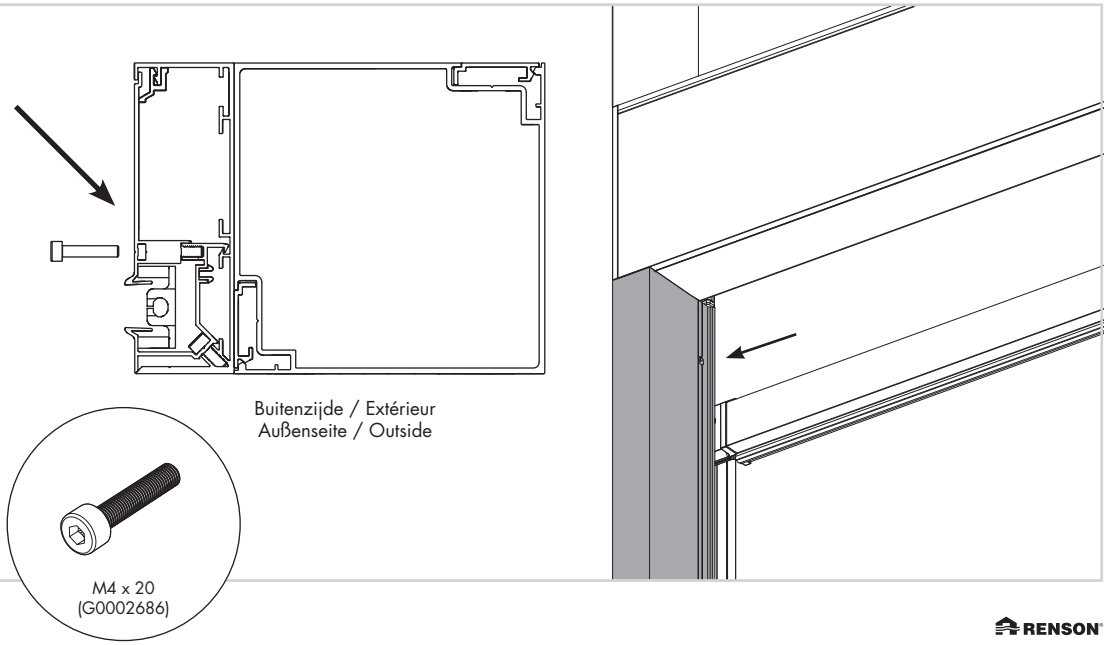

Buitenzijde / Extérieur
Außenseite / Outside

18. INSTELLEN EIND-PUNTEN FIXSCREEN

Opmerking: Controleer of het apparaat voorzien is van voeding 230V.

Opmerking: Indien er meerdere Fixscreens zijn, mag je deze niet samen van spanning voorzien.

- Kies het gewenste kanaal op de Situo io handzender. A
- Druk gelijktijdig (kort) de UP- en DOWN toets van de zender in. De Fixscreen maakt kort een op- en neerwaartse beweging. B
- Controleer als bij het drukken op de UP toets van de zender, de Fixscreen een opwaartse beweging maakt. Controleer als bij het drukken op de DOWN toets van de zender, de Fixscreen een neerwaartse beweging maakt. Als dit zo is, ga je verder naar stap E. C
- Indien de controle in stap C niet correct is, druk je langer dan 5 sec. op de MY-toets van de zender tot de Fixscreen een korte op- en neerwaartse beweging maakt. Controleer of stap C nu correct is. D
- Druk de UP toets van de zender in tot je het gewenste bovenste eindpunt bereikt hebt. E
- Druk gelijktijdig (kort) de MY- en DOWN toets van de zender in ter bevestiging van dit bovenste eindpunt. F

18. RÉGLAGE DES FINS DE COURSE DU FIXSCREEN

Remarque : contrôlez si l'appareil est alimenté en 230V.

Remarque : s'il y a plusieurs Fixscreen, vous ne pouvez pas les brancher simultanément.

- Sélectionnez le canal souhaité sur la télécommande Situo io. A
- Appuyez simultanément (brièvement) sur la touche UP et DOWN de l'émetteur. Le Fixscreen effectue un bref mouvement de va-et-vient. B
- Contrôlez si, lorsque vous appuyez sur la touche UP, le Fixscreen effectue un mouvement vers le haut. Contrôlez également si, en appuyant sur la touche DOWN, le Fixscreen effectue un mouvement vers le bas. Si c'est le cas, passez à l'étape E. C
- Si le contrôle à l'étape C n'est pas correct, appuyez plus de 5 sec. Sur la touche MY de l'émetteur jusqu'à ce que le Fixscreen effectue un bref mouvement de va-et-vient. Vérifiez alors si l'étape C est correcte. D
- Appuyez sur la touche UP de l'émetteur jusqu'à ce que vous ayez atteint la fin de course supérieure souhaitée. E
- Appuyez simultanément (brièvement) sur la touche MY et DOWN de l'émetteur afin de confirmer la fin de course supérieure. F

18. EINSTELLEN DER ENDPUNKTE DES FIXSCREEN

Hinweis: Prüfen Sie, ob das Gerät eine Stromversorgung von 230 V aufweist.

Hinweis: Gibt es mehrere Fixscreen, dürfen Sie diese nicht gemeinsam mit Spannung versorgen.

- Wählen Sie den gewünschten Kanal am Situo io-Handsender. A
- Drucken Sie gleichzeitig (kurz) auf die UP- und die DOWN-Taste des Senders. Der Fixscreen macht kurz eine Auf- und Abwärtsbewegung. B
- Kontrollieren Sie, ob der Fixscreen beim Drücken der UP-Taste des Senders eine Aufwärtsbewegung macht. Kontrollieren Sie, ob der Fixscreen beim Drücken der DOWN-Taste des Senders eine Abwärtsbewegung macht. Wenn dies der Fall ist, fahren Sie mit Schritt E fort. C
- Falls die Kontrolle in Schritt C nicht korrekt ist, drücken Sie länger als 5 Sek. auf die MY-Taste des Senders bis der Fixscreen eine kurze Auf- und Abwärtsbewegung macht. Kontrollieren Sie, ob Schritt C jetzt korrekt ist. D
- Drücken Sie auf die UP-Taste des Senders, bis Sie den gewünschten oberen Endpunkt erreicht haben. E
- Drücken Sie gleichzeitig (kurz) auf die MY- und die DOWN-Taste des Senders, um diesen oberen Endpunkt zu bestätigen. F

18. SETTING FIXSCREEN END POINTS

Note: Check whether the device is connected to a 230V power supply.

Note: If there are multiple Fixscreen, these must never be powered together.

- Select the desired channel on the situo io hand-held remote. A
- Press the remote's UP and DOWN button simultaneously (briefly). The Fixscreen makes short movement upwards and downwards. B
- Check if, when pressing the UP button on the remote, the Fixscreen makes an upward movement. And check that, when pressing the DOWN button on the remote, the Fixscreen makes a downward movement. If so, you can proceed to step E. C
- If the result of your check in step C is not correct, press for more than 5 seconds on the MY button on the remote until the Fix screen makes a short up- and downward movement. Check that step C is now giving correct results. D
- Press the UP button on the remote until you have reached the desired upper end point. E
- Press the MY and the DOWN buttons on the remote simultaneously (briefly) to confirm this upper end point. F

A

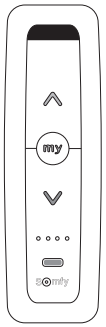

B

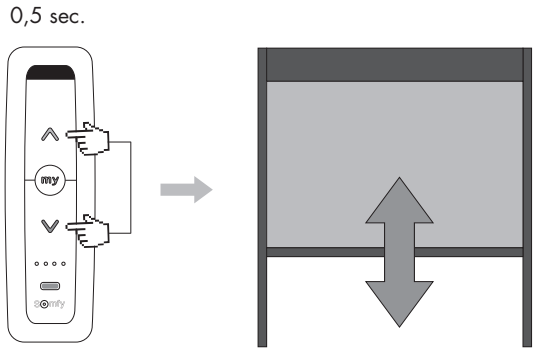

C

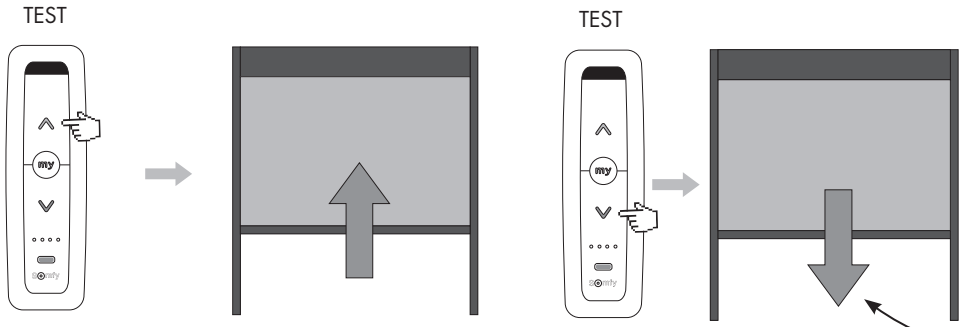

D

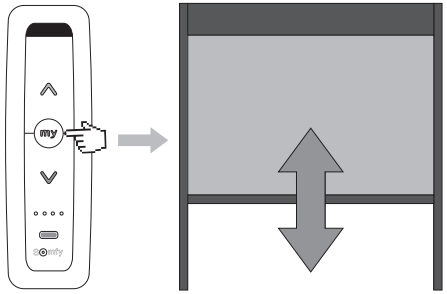

NOK

E

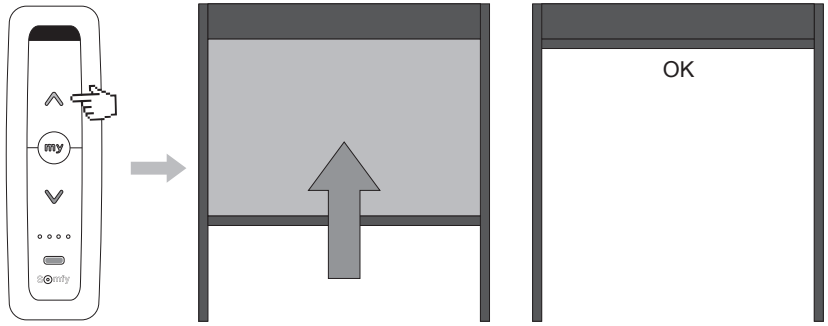

F

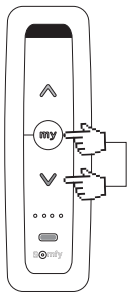

18. Instellen eindpunten Fixscreen (vervolg)

- De Fixscreen gaat automatisch naar beneden. Druk (kort) op de MY toets van de zender zodra je het gewenste onderste eindpunt bereikt hebt. A

  Opmerking: Nog wat bijregelen kan via het indrukken van de UP- of DOWN toets.

- Druk gelijktijdig (kort) de MY- en UP toets van de zender in ter bevestiging van dit onderste eindpunt. De Fixscreen gaat automatisch terug naar boven. B

- Druk kort op de MY toets om de Fixscreen beweging op een willekeurig punt te stoppen. C

- Druk langer dan 2 sec. op de MY toets tot de Fixscreen een korte op- en neerwaartse beweging maakt. D

- Druk kort op de PROG knop op de achterzijde van de Situo 1 io zender. De Fixscreen maakt kort een op- en neerwaartse beweging. Hiermee zijn alle instellingen opgeslagen. Controleer daarna de eindpunten nog even. E

18. Réglage des fins de course du Fixscreen (suite)

- Le Fixscreen va automatiquement vers le bas. Appuyez (brièvement) sur la touche MY de l'émetteur dès que vous avez atteint la fin de course inférieure souhaitée. A

  Remarque : on peut encore affiner le réglage en appuyant sur la touche UP ou DOWN.

- Appuyez simultanément (brièvement) sur la touche MY et UP de l'émetteur afin de confirmer la fin de course inférieure. Le Fixscreen va automatiquement vers le haut. B

- Appuyez brièvement sur la touche MY pour faire stopper le Fixscreen à une position au hasard. C

- Appuyez plus de 2 sec. Sur la touche MY jusqu'à ce que le Fixscreen effectue un bref mouvement de va-et-vient. D

- Appuyez brièvement sur la touche PROG à l'arrière de l'émetteur Situo 1 io. Le Fixscreen effectue un bref mouvement de va-et-vient. Toutes les programmations sont ainsi sauvegardées. Contrôlez ensuite à nouveau les fins de course. E

18. Einstellen der Endpunkte des Fixscreen (Fortsetzung)

- Der Fixscreen fährt automatisch nach unten. Drücken Sie (kurz) auf die MY-Taste des Senders, sobald Sie den gewünschten unteren Endpunkt erreicht haben. A

  Hinweis: Eine weitere Anpassung ist durch Drücken der UP- oder DOWN-Taste möglich.

- Drücken Sie gleichzeitig (kurz) auf die MY- und die UP-Taste des Senders, um diesen unteren Endpunkt zu bestätigen. Der Fixscreen fährt automatisch wieder nach oben. B

- Drücken Sie kurz auf die MY-Taste, um die Bewegung des Fixscreen an einem beliebigen Punkt zu stoppen. C

- Drücken Sie auf die MY-Taste, bis der Fix screen eine kurze Auf- und Abwärtsbewegung macht. D

- Drücken Sie kurz auf die PROG-Taste auf der Rückseite des Situo 1 io Senders. Der Fixscreen macht kurz eine Auf- und Abwärtsbewegung. Hiermit sind alle Einstellungen gespeichert. Kontrollieren Sie danach noch die Endpunkte. E

18. Setting Fixscreen end points (continued)

- The Fixscreen goes automatically down Press (shortly) on the MY button of the remote as soon as you have reached the desired bottom lower end point. A

  Note: You can still make some adjustments by pressing the UP or DOWN button.

- Press (shortly) the MY and the DOWN buttons on the remote simultaneously (shortly) to confirm this bottom end point. The Fixscreen goes automatically back up. B

- Press briefly on the MY button to stop the Fixscreen movement at any point. C

- Press for more than 2 sec. on the MY button until the Fixscreen makes a short up- and downward movement. D

- Press briefly on the PROG button on the rear of the Situo 1 io remote. The Fixscreen makes short an up- and downward movement. By doing this all settings are stored. Then check the end points again. E

A

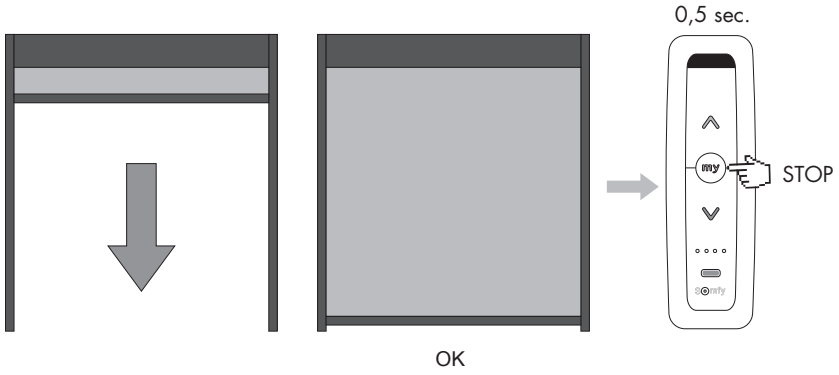

B

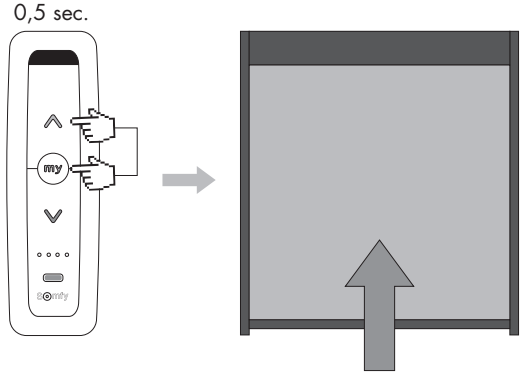

C

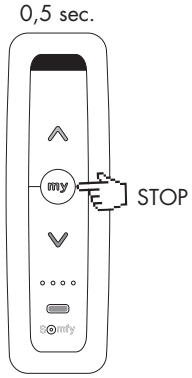

D

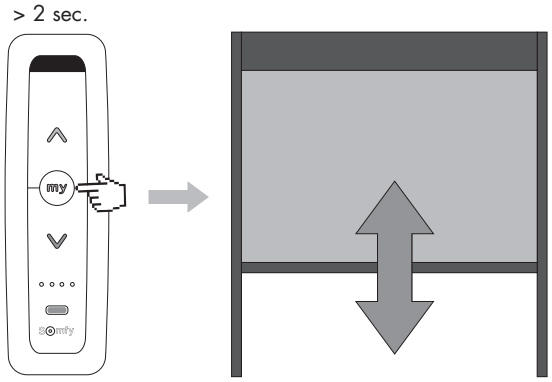

E

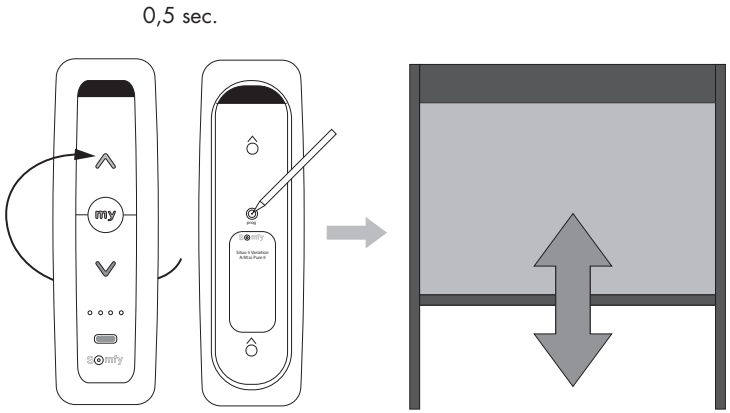

19. TERUGKEREN NAAR DE FIXSCREEN FABRIEKS-INSTELLINGEN

- Schakel de voeding 230V aan. A
- Schakel de voeding 230V uit gedurende 2 sec. B
- Schakel de voeding 230V aan gedurende 8 sec. C
- Schakel de voeding 230V uit gedurende 2 sec. D
- Schakel de voeding 230V aan. De Fixscreen maakt een beweging van een 3-tal sec. in de tegenovergestelde richting van de laatste beweging, als de Fixscreen tussen de eindpunten staat. Als de Fixscreen op een eindpunt staat maakt hij een korte op- en neerwaartse beweging. E
- Druk langer dan 7 sec. op de PROG knop op de achterzijde van de Situo 1 io handzender tot de Fixscreen 2x een korte op- en neerwaartse beweging maakt. F

19. REVENIR AUX RÉGLAGES USINE DU FIXSCREEN

- Branchez l'alimentation 230 V. A
- Débranchez l'alimentation 230 V pendant 2 sec. B
- Branchez l'alimentation 230 V à nouveau pendant 8 sec. C
- Débranchez l'alimentation 230 V pendant 2 sec. D
- Branchez l'alimentation 230 V. Le Fixscreen effectue un mouvement de 3 sec. dans la direction opposée du dernier mouvement, si le Fixscreen se trouve entre les deux fins de course. Si le Fixscreen est sur une fin de course, il effectue un bref mouvement de va-et-vient. E
- Appuyez plus de 7 sec. sur la touche PROG à l'arrière de l'émetteur Situo 1 io jusqu'à ce que le Fixscreen effectue 2x un bref mouvement de va-et-vient. F

19. WIEDERHERSTELLUNG DER WERKSEINSTEL-LUNGEN DES FIXSCREEN

- Schalten Sie die 230-V-Stromversorgung ein. A
- Schalten Sie die 230-V-Stromversorgung für 2 Sek. aus. B
- Schalten Sie die 230-V-Stromversorgung für 8 Sek. ein. C
- Schalten Sie die 230-V-Stromversorgung für 2 Sek. aus. D
- Schalten Sie die 230-V-Stromversorgung ein. Der Fixscreen macht eine 3 Sek. lange Bewegung in die entgegengesetzte Richtung der letzten Bewegung, wenn sich der Fixscreen zwischen den Endpunkten befindet. Wenn sich der Fixscreen an einem Endpunkt befindet, macht er kurz eine Auf- und Abwärtsbewegung. E
- Drücken Sie länger als 7 Sek. auf die PROG-Taste auf der Rückseite des Situo 1 io Senders, bis der Fixscreen 2x eine kurze Auf- und Abwärtsbewegung macht. F

19. RETURNING TO THE FIXSCREEN DEFAULT SETTINGS

- Switch on the power 230V. A
- Switch off the power 230V for 2 sec. B
- Switch on the power 230V for 8 sec. C
- Switch off the power 230V for 2 sec. D
- Switch on the power 230V. If the Fixscreen is in a position between the end points, it moves in the opposite direction from the last movement for about 3 seconds. If the Fixscreen is at an end point it makes a short up- and downward movement. E
- Press for more than 7 sec. on the PROG button on the rear of the Situo 1 io remote until the Fixscreen makes two short upward and downward movements. F

A

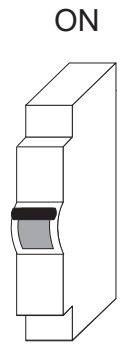

B

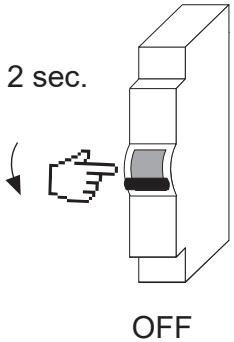

C

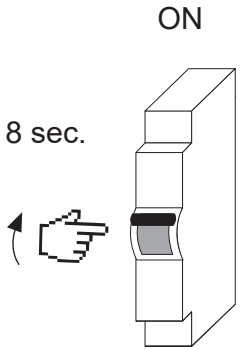

D

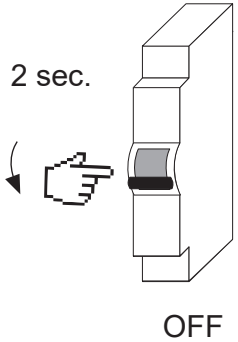

E

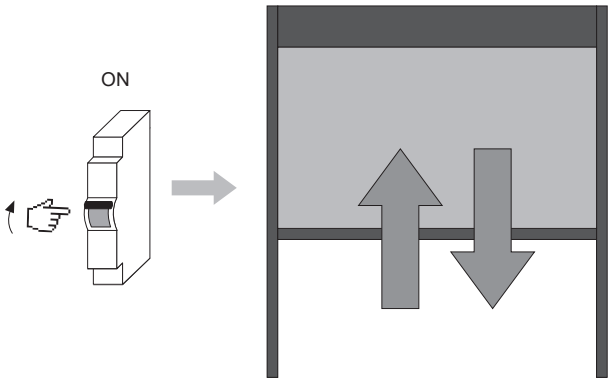

F

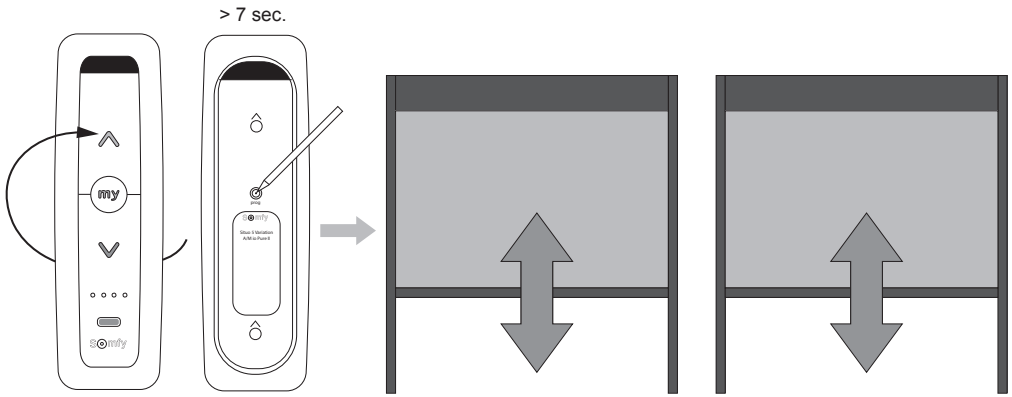

20. MONTAGE LOGGIA® SCHUIFWAND

- De Loggia® bovenrails mogen niet rechtstreeks aan het span of pivot profiel gemonteerd worden. Monteer eerst het adapterprofiel onder het span-/pivotkaderprofiel. In de span/pivotbalk zijn reeds schroefkanalen (tubtara's) voorzien voor bevestiging van het adapterprofiel. Schroef het adapterprofiel vast met de schroeven M6 x 16. A
- Schuif de wielen en stoppers in de bovenrails. B
- Bevestig de bovenrails aan het adapterprofiel met schroeven 4,8 x 13. De centrale afstand tussen de 2 rails moet 53,2 mm bedragen. C
- Plaats de onderrails onderaan op de ondergrond tussen de kolommen (waterpas) zonder ze reeds vast te boren. D
- Plaats de onder geleidingen van de Loggia panelen op de onderrail. E

  – Wand met 2 panelen: op elke geleiding 1 paneel.
  – Wand met 4 panelen: op elke geleiding 2 panelen.
- Haak de beugels bovenaan de Loggia panelen over de bout van de loopwagens van de bovenrail. F

20. MONTAGE D'UN PANNEAU COULISSANT LOGGIA®

- Les rails supérieurs des panneaux Loggia® ne peuvent pas être montés directement sur le profil Span ou Pivot. Montez d'abord un profil d'adaptation sous le profil cadre span-/pivot. Des alvéovis (tubtaras) sont déjà prévus dans le profil cadre span/pivot pour la fixation du profil d'adaptation. Fixez le profil d'adapatation à l'aide de vis M6 x 16. A
- Glissez les roulettes et les arrêts dans les rails supérieurs. B
- Fixez les rails supérieurs dans le profil d'adaptation à l'aide de vis 4,8 x 13. La distance centrale entre 2 rails doit être de 53,2 mm. C
- Placez les rails inférieurs au sol sur le support entre les colonnes (à niveau) sans les fixer. D
- Placez les guides inférieurs des panneaux Loggia sur le rail inférieur. E

  – Panneau en 2 éléments : sur chaque guide 1 panneau.
  – Panneau en 4 éléments : sur chaque guide 2 panneaux.
- Accrochez les équerres au-dessus des panneaux Loggia aux boulons des chariots du rail supérieur. F

20. MONTAGE DER LOGGIA®-SCHIEBEWAND

- Die oberen Schienen von Loggia® dürfen nicht direkt am Span- oder Pivot-Profil montiert werden. Bringen Sie zuerst das Adapterprofil unter dem Span-/Pivot-Rahmenprofil an. Im Span-/Pivot-Balken sind bereits Schraubkanäle (Tubtaras) zur Befestigung des Adapterprofils vorgesehen. Schrauben Sie das Adapterprofil mit den Schrauben M6 x 16 fest. A
- Schieben Sie die Räder und Stopper in die oberen Schienen. B
- Befestigen Sie die oberen Schienen mit 4,8 x 13 Schrauben am Adapterprofil. Der zentrale Abstand zwischen den beiden Schienen muss 53,2 mm betragen. C
- Setzen Sie die unteren Schienen unten auf den Untergrund zwischen den Pfosten (waagerecht), ohne sie bereits festzubohren. D
- Setzen Sie die unteren Seitenführungen der Loggia-Paneele auf die untere Schiene. E

  – Wand mit 2 Paneelen: 1 Paneel an jede Seitenführung.
  – Wand mit 4 Paneelen: 2 Paneele an jede Seitenführung.
- Haken Sie die Bügel oben an den Loggia-Paneelen über den Schraubbolzen der Laufwagen der oberen Schiene. F

20. MOUNTING A LOGGIA® SLIDING WALL

- The Loggia® head rails may not be mounted directly on the Span or Pivot profile. First, mount the adaptor profile under the Span/Pivot frame profile. The Span/Pivot beam is already fitted with screw channels (Tubtaras) for fixation of the adaptor profile. Tightly screw the adaptor profile into place using the appropriate screws (M6 x 16). A
- Slide the wheels and the stoppers into the head rails. B
- Fasten the head rails to the adaptor profile using screws (4.8 x 13). The central distance between the 2 rails must be 53.2 mm. C
- Install the bottom rails on the bottom of the foundation between the columns (level) without drilling and bolting them fast. D
- Install the Loggia panel's bottom guides on the bottom rail. E

  – A wall with 2 panels: one panel on each guiding system.
  – Wall with 4 panels: two panels on each guiding system.
- Hook the brackets at the top of the loggia panels over the upper rail trolley bolts. F

A

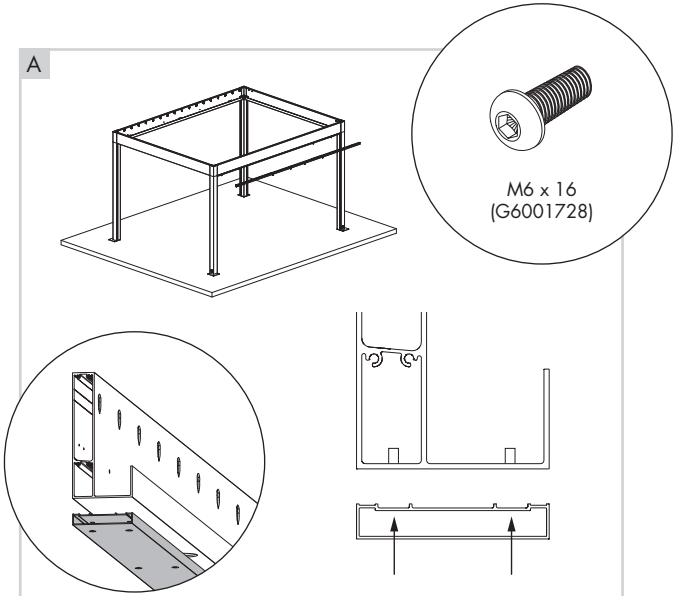

B

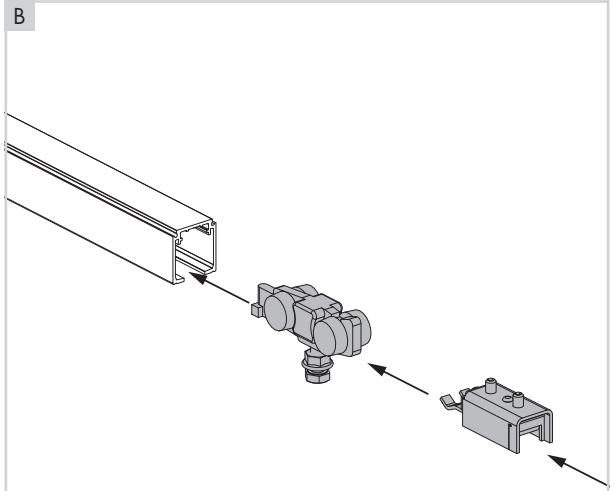

C

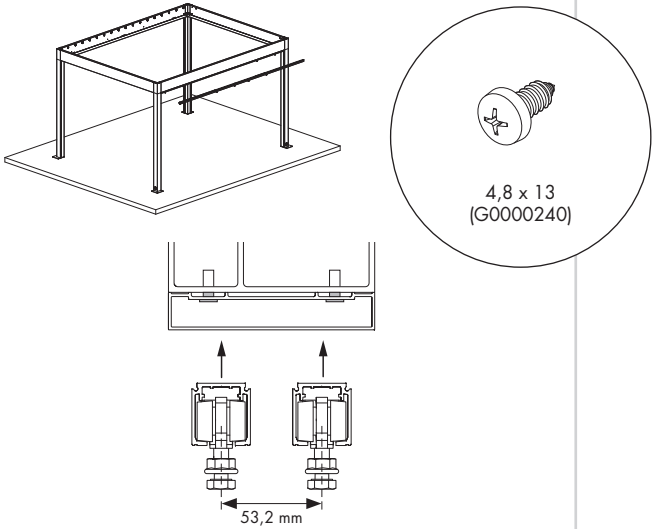

D

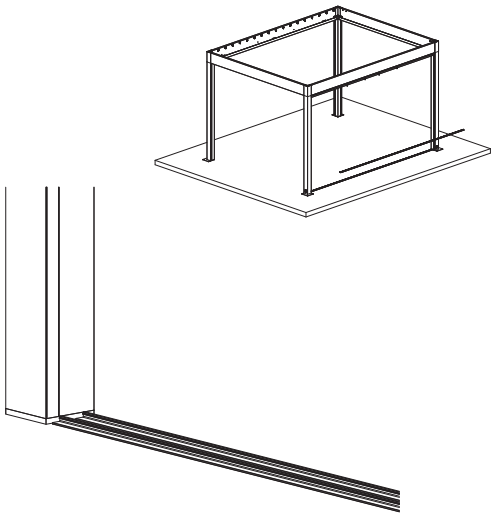

E

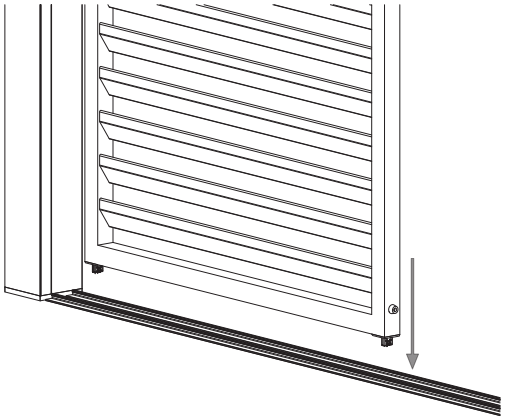

F

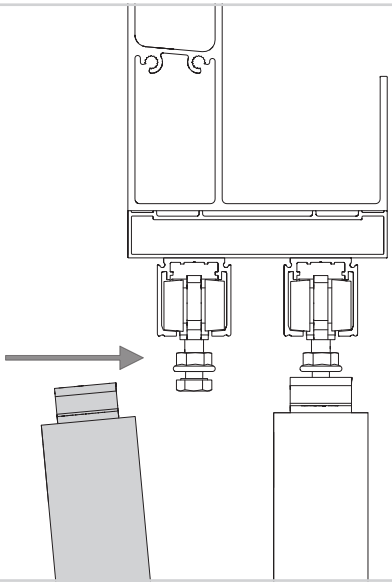

20. Montage Loggia® schuifwand (vervolg 1)

- Draai de bouten van de loopwagens aan tot het paneel waterpas hangt. Regel de hoogte van het paneel. Schroef de moer vast. A
- Zorg dat het paneel ook in de andere richting waterpas hangt. Teken de boorgaten van de onderrail af.
  Bevestig de onderrail aan de ondergrond. Gebruik hiervoor bevestigingsmateriaal geschikt voor de ondergrond (niet meegeleverd). B

  Opgelet! Bij gebruik van een L ondergeleidingsprofiel dient het paneel de onderrail voldoende te overlappen.
- Bij 4 kaders, dient het buitenvlak van de binnenste kaders vlak te liggen met het binnenvlak van de buitenste kaders. C

20. Montage d'un panneau coulissant Loggia® (suite 1)

- Tournez les boulons des chariots jusqu'à ce que le panneau soit d'équerre. Réglez la hauteur du panneau. Fixez l'écrou. A
- Veillez à ce que le panneau soit aussi d'équerre dans l'autre direction. Dessinez l'emplacement des trous de forage du rail inférieur.
  Fixez le rail inférieur au support. Utilisez pour cela le matériel de fixation adéquat (non fourni). B

  Attention ! En cas d'utilisation d'un guide inférieur en L, il faut que le guide inférieur du panneau chevauche suffisamment le rail inférieur.
- En cas de 4 cadres, la surface extérieure des cadres intérieurs doit se trouver derrière la surface intérieure des cadres extérieurs. C

20. Montage der Loggia®-Schiebewand (Fortsetzung 1)

- Ziehen Sie die Schraubbolzen der Laufwagens an, bis das Paneel waagerecht hängt. Passen Sie die Höhe des Paneels an. Schrauben Sie die Mutter fest. A
- Sorgen Sie dafür, dass das Paneel auch in der anderen Richtung waagerecht hängt. Zeichnen Sie die Bohrlöcher des unteren Schienens ein.
  Befestigen Sie das Führungsprofil am Untergrund. Verwenden Sie hierfür für den Untergrund geeignetes Befestigungsmaterial (nicht im Lieferumfang enthalten). B

  Achtung! Wenn ein L unter einem Führungsprofil verwendet wird, muss das Paneel ausreichend mit der unteren Schiene überlappen.
- Bei 4 Rahmen muss die Außenfläche der inneren Rahmen flach an der Innenfläche der äußeren Rahmen anliegen. C

20. Mounting a Loggia® sliding wall (continued 1)

- Tighten the trolley bolts until the panel hangs level. Adjust the height of the panel. Tighten the nut. A
- Make sure that the panel hangs level in the other direction. Mark off the drill holes on the bottom rail.
  Attach the guide profile to the foundation. Use mounting materials suitable for the type of foundation (not included). B

  Attention! When using an L bottom guide rail, the panel must overlap the bottom rail sufficiently.
- In the case of 4 frames, the outer surface of the inner frames needs to be flush with the inner surface of the outer frames. C

A

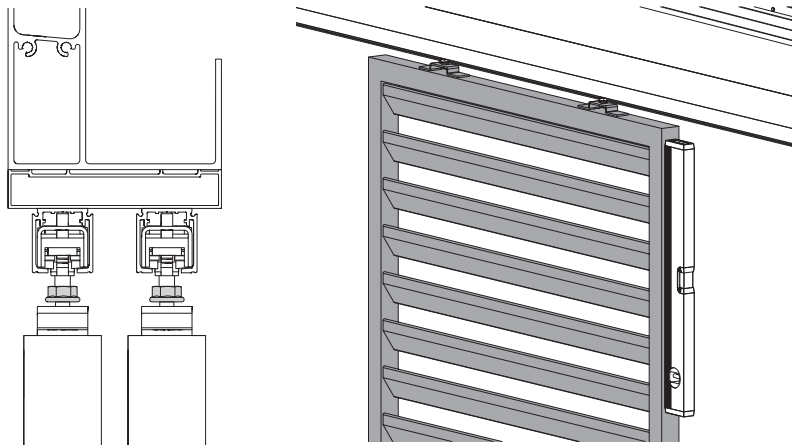

B

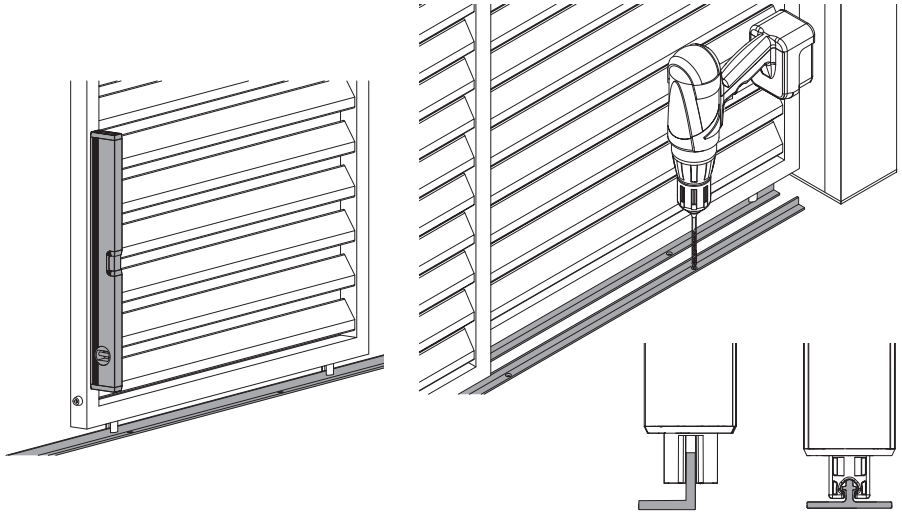

C

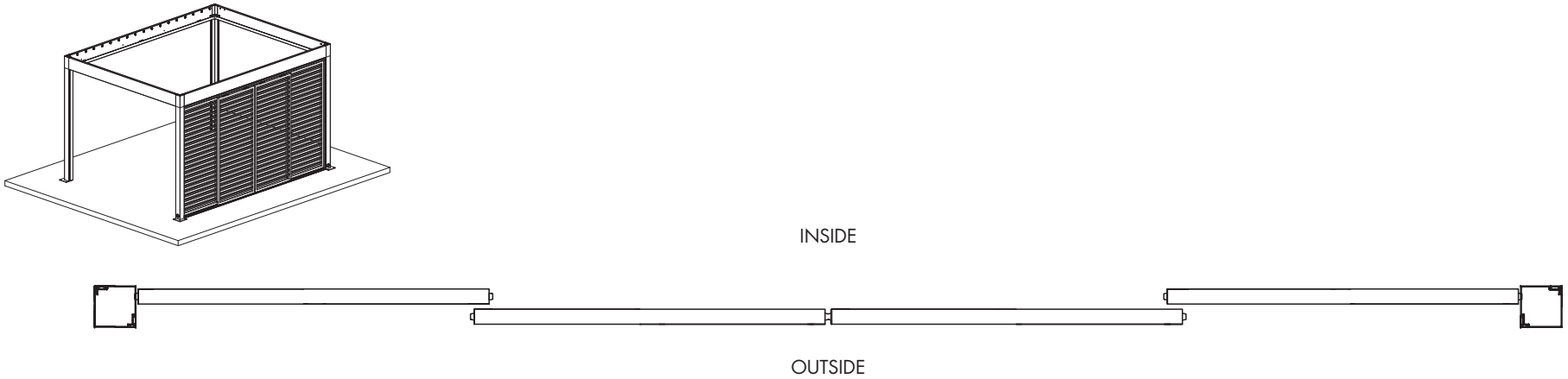

20. Montage Loggia schuifwand (vervolg 2)

- Regel de eindstoppers af.
  Zorg ervoor dat bij gesloten positie van de panelen, de deurstopper net tot tegen de kolom komt. A

- Clips het afwerkingsprofiel langs de binnen- en buitenzijde van de Algarve op de rail onderaan de span- of pivotbalk. B

20. Montage d'un panneau coulissant Loggia® (suite 2)

- Réglez les arrêts.
  Veillez à ce qu'en position fermée des panneaux, l'arrêt de porte se trouve juste contre la colonne. A

- Cliquez le profil de finition du côté intérieur et extérieur de l'Algarve sur le rail situé au-dessous de la poutre du côté span ou pivot. B

20. Montage der Loggia®-Schiebewand (Fortsetzung 2)

- Passen Sie die Endstopper an.
  Stellen Sie sicher, dass der Türstopper bei geschlossenen Paneelen gerade an die Pfosten kommt. A

- Klipsen Sie das Abschlussprofil an der Innen- und Außenseite der Algarve unten am Span- oder Pivot-Balken an die Schiene. B

20. Mounting a Loggia® sliding wall (continued 2)

- Adjust the end stops.
  Ensure that when the panels are in the closed position, the door stopper just comes into contact with the column. A

- Clip the finishing profile along the inside and outside of the Algarve onto the rail at the bottom of the span or pivot beam. B

A

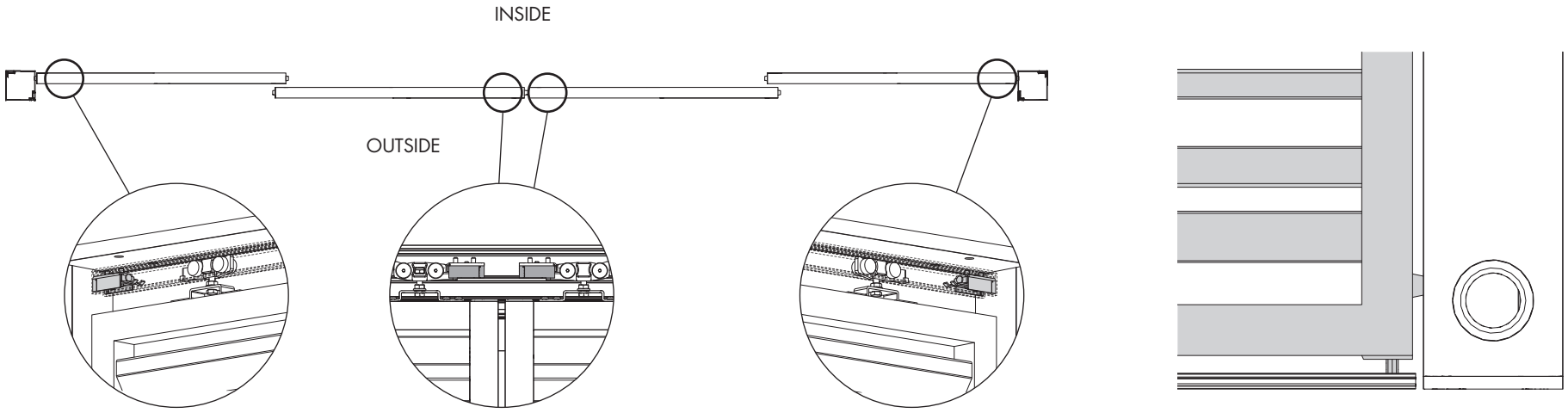

B

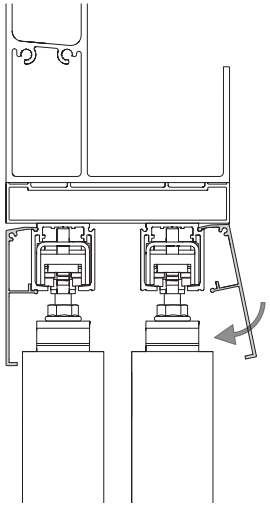

21. MONTAGE GLAZEN SCHUIFWAND
(versie vanaf 2020)

21.1 Bevestigen bovenrail

- De bovenrails mogen niet rechtstreeks aan het span of pivot profiel gemonteerd worden. Monteer eerst het adapterprofiel aan het span-/pivotkaderprofiel.
  In het span/pivot profiel zijn reeds schroefkanalen (tubtara's) voorzien voor bevestiging van het adapterprofiel. Schroef het adapterprofiel vast met de schroeven M6x16. A
- Bevestig de bovenrail aan het Span- of Pivotkaderprofiel met de meegeleverde schroeven 4,8 x 13 mm. Voorzie op 150 mm vanaf de uiteinden het gatenpatroon en verdeel de tussenafstand in delen van ± 400 mm (voorboren met diameter 4 mm). De bovenrail dient aan de binnenkant in het verlengde te liggen van de binnenkant van het kaderprofiel. B

21.2 Monteren onderrail

- Monteer de onderrail WATERPAS aan de ondergrond. Gebruik hiervoor bevestigingsmaterialen geschikt voor de ondergrond (niet meegeleverd).
  Voorzie op 150 mm vanaf de uiteinden het gatenpatroon en verdeel de tussenafstand in delen van ± 400 mm. Gat Ø 5 mm - verzink de gaten tot Ø 10 mm (verzinkboor). C

  Opgelet: bevestig de onderrail alleen op een vlakke ondergrond! Meet na met een waterpas! D

  Opgelet: de rugzijdes van het onder & boven geleidingsprofiel dienen in één vlak te liggen. Afhankelijk van de breedte, zijn er 3 of 4 sporen voorzien. E

21. MONTAGE D'UN PANNEAU COULISSANT VITRÉ
(version à partir de 2020)

21.1 Fixation du rail supérieur

- Les rails supérieurs ne peuvent pas être montés directement sur le profil Span ou Pivot. Montez d'abord un profil d'adaptation sous le profil cadre span-/pivot.
  Des alvéovis (tubtaras) sont déjà prévus dans le profil cadre span/pivot pour la fixation du profil d'adaptation. Fixez le profil d'adapatation à l'aide de vis M6 x 16. A
- Fixez le rail supérieur au profil cadre Span ou Pivot à l'aide des vis 4,8 x 13 mm. Prévoyez à 150 mm des extrémités la répartition des trous et répartissez les trous environ tous les 400 mm (préforez avec une mèche de diamètre 4mm). Le rail supérieur doit se trouver à l'intérieur dans le prolongement du côté intérieur du profil cadre. B

21.2 Montage du rail inférieur

- Placez le rail inférieur au sol (à niveau). Utilisez pour cela le matériel de fixation adapté au support (non fourni).
  Prévoyez à 150 mm des extrémités la répartition des trous et répartissez les trous environ tous les 400 mm. Trou Ø 5 mm – chanfrein Ø 10 mm. C

  Attention : ne fixez le rail inférieur que sur une surface bien plate ! Vérifiez à l'aide d'un niveau à bulle ! D

  Attention : la face arrière du rail inférieur et du rail supérieur doivent être bien alignées. Selon la largeur, il a 3 ou 4 voies. E

21. MONTAGE DER GLAS-SCHIEBEWAND
(Version ab 2020)

21.1 Montierung die obere Schiene

- Die oberen Schienen dürfen nicht direkt am Span- oder Pivot-Profil montiert werden. Bringen Sie zuerst das Adapterprofil am Span-/Pivot-Rahmenprofil an.
  Im Span-/Pivot-Profil sind bereits Schraubkanäle (Tubtaras) zur Befestigung des Adapterprofils vorgesehen. Schrauben Sie das Adapterprofil mit den Schrauben M6 x 16 fest. A
- Befestigen Sie die obere Schiene am Span- oder Pivot-Rahmenprofil mit Schrauben 4,8 x 13 mm. Bringen Sie das Lochmuster in einem Abstand von 150 mm zu den Enden an und teilen Sie den Zwischenabstand in Teile von ± 400 mm (Vorbohren mit Durchmesser von 4 mm). Die Innenseite der oberen Schiene und die Innenseite des Rahmenprofils müssen auf einer Linie liegen. B

21.2 Montierung das untere Führungsprofil

- Montieren Sie das untere Führungsprofil waagerecht am Untergrund. Verwenden Sie hierfür für den Untergrund geeignetes Befestigungsmaterial (nicht im Lieferumfang enthalten).
  Bringen Sie das Lochmuster in einem Abstand von 150 mm zu den Enden an und teilen Sie den Zwischenabstand in Teile von ± 400 mm. Loch mit Ø 5 mm - senken Sie die Löcher auf Ø 10 mm an (Senkbohrer). C

  Achtung: Befestigen Sie die untere Führungsprofil nur auf einer ebenen Fläche! Prüfen Sie mit einer Wasserwaage. D

  Achtung: Die Rückseiten des unteren und des oberen Führungsprofils müssen ein einer Ebene liegen. Abhängig von der Breite sind 3 oder 4 Spuren angebracht. E

21. MOUNTING GLASS SLIDING PANELS
(version from 2020)

21.1 Mounting the upper rail

- The head rails may not be mounted directly on the Span or Pivot profile. First, mount the adaptor profile to the Span/Pivot frame profile.
  The Span/Pivot profile is already fitted with screw channels (Tubtaras) for fixation of the adaptor profile. Tightly screw the adaptor profile into place using the appropriate screws (M6 x16). A
- Mount the upper rail to the Span or Pivot frame profile with screws 4,8 x 13 mm. Create the hole pattern at 150 mm from the ends and divide the intermediate distance in parts of ± 400 mm (pre-drilling with diameter 4 mm). The upper rail must be in-line with the inside of the frame profile. B

21.2 Mounting the lower rail

- Mount the lower rail to the foundation. Use mounting hardware suitable for the type of foundation (not included).
  Create the hole pattern at 150 mm from the ends and divide the intermediate distance in parts of ± 400 mm. Hole Ø 5 mm - countersink the holes to Ø 10 mm (countersink drill). C

  Attention: Mount the lower rail only on a flat foundation! Check with a spirit level. D

  Attention: The rear side of the bottom & top guide profiles should lie on one plane. Depending on the width, 3 or 4 tracks are provided. E

A

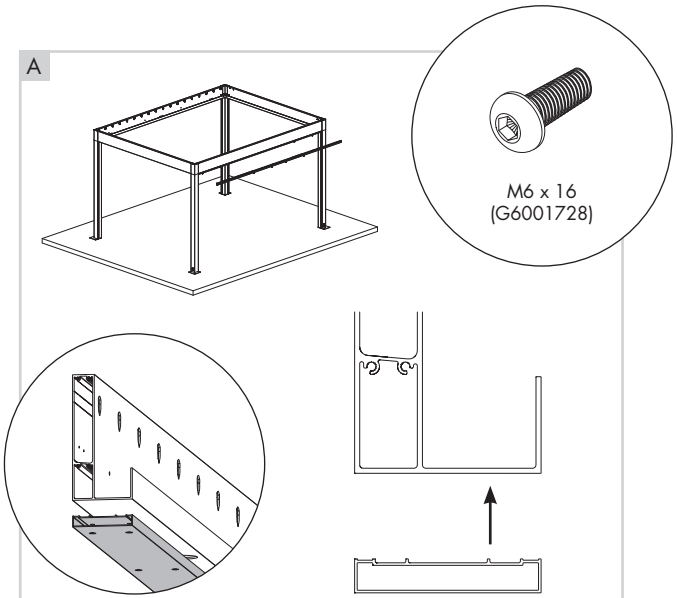
M6 x 16
(G6001728)

B

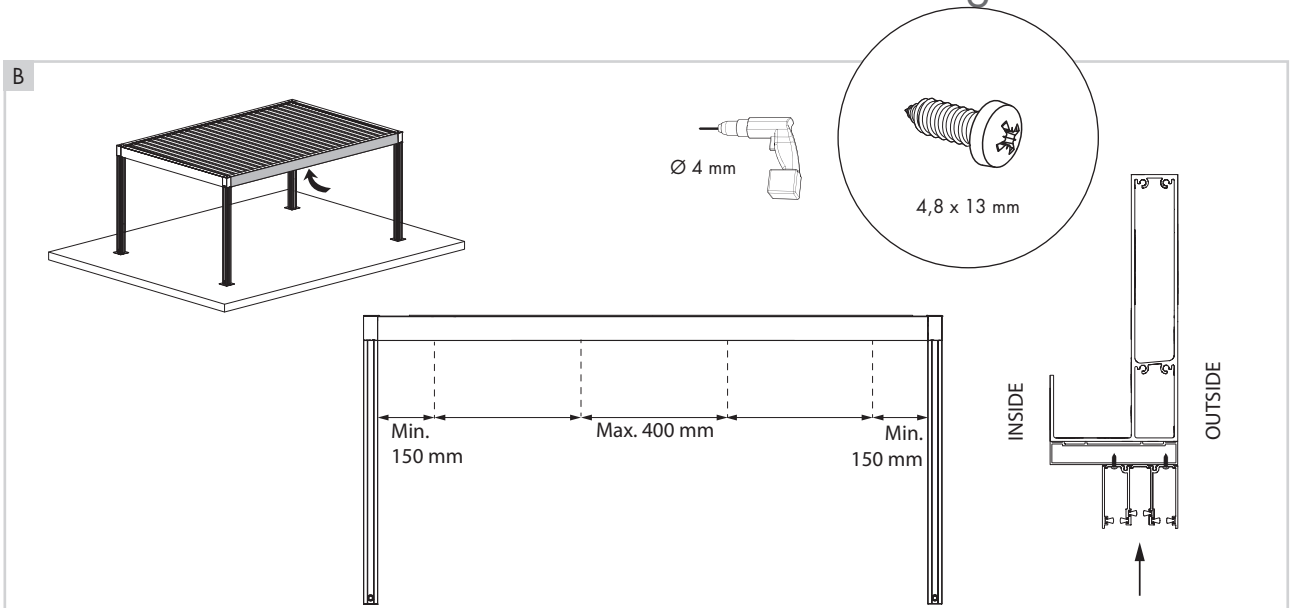
Ø 4 mm
4,8 x 13 mm
Min.
150 mm
Max. 400 mm
Min.
150 mm
INSIDE
OUTSIDE

C

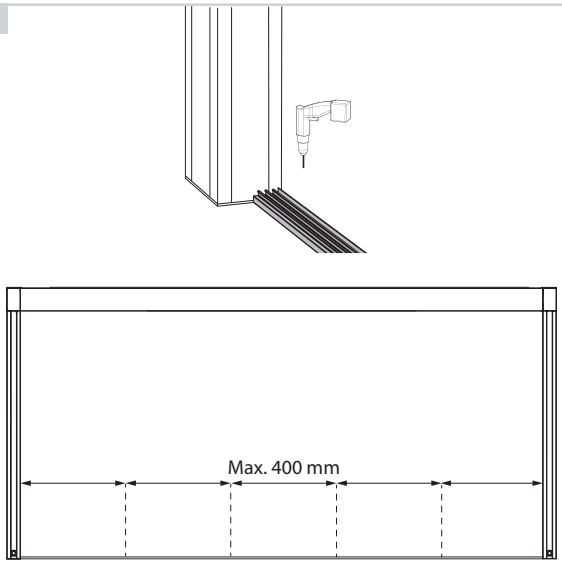
Max. 400 mm

D

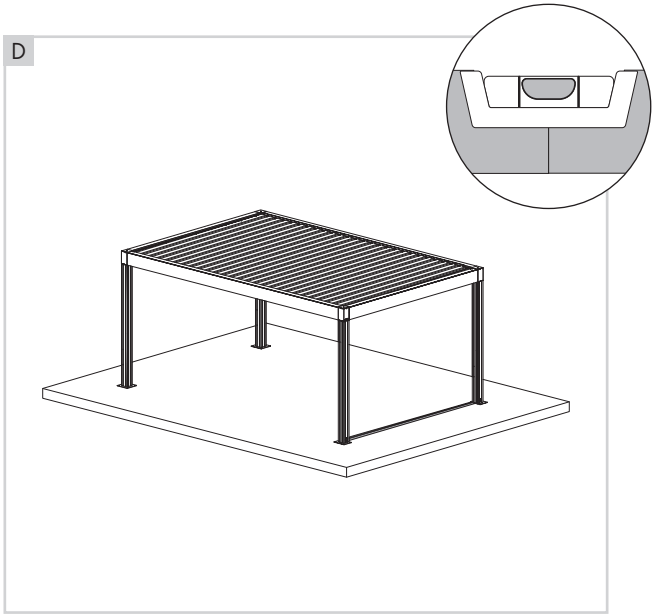

E

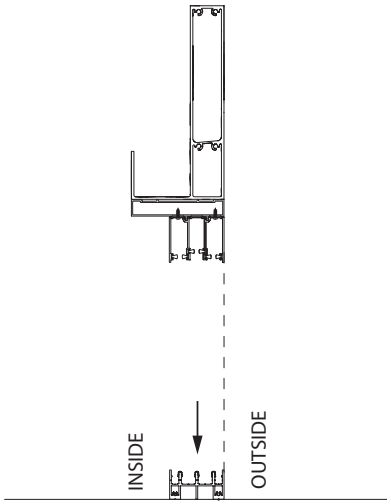
INSIDE
OUTSIDE

21. Montage glazen schuifwand (vervolg 1)

21.3 Plaatsen glaspanelen

- Breng het eerste glasraam schuin in de bovengeleider.
  Schuif het glasraam volledig naar boven in de bovengeleider, zodat u het glasraam onderaan op zijn juiste plaats in de ondergeleider kan plaatsen. A

  Tip: breng de glasramen telkens aan de zijkanten in en schuif ze zo naar het midden.

- Monteer nu ook de andere glasramen volgens hetzelfde principe. B

21.4 Monteren fixeerblok

- Schuif de panelen volledig uit en zorg ervoor dat de afstand van het 1ste en laatste paneel tot aan de kolom gelijk verdeeld is. C

  Opmerking: positioneer de panelen met minimum 2 personen.

- Positioneer het fixeerblok op 150 mm van het uiterste punt van het glasprofiel. Doe dit voor het eerste en laatste paneel. D

- Schuif het paneel terug en bevestig het fixeerblok met schroeven M4 x 10, voorboren met diameter 4 mm. E

21. Montage d'un panneau coulissant vitré (suite 1)

21.3 Installation des panneaux vitrés

- Introduisez le premier panneau en verre incliné dans le guide supérieur.
  Glissez le panneau en verre entièrement vers le haut dans le guide supérieur, afin de pouvoir placer le bas du panneau à son emplacement dans le rail inférieur. A

  Conseil : placez les panneaux vitrés aux extrémités et glissez-les ensuite vers le milieu.

- Montez les autres panneaux en verre selon le même principe. B

21.4 Montage du bloc de fixation

- Coulissez les panneaux en position entièrement fermée et assurez-vous que la distance entre le premier et le dernier panneau et la colonne est uniformément répartie. C

  Remarque : positionnez les panneaux à minimum 2 personnes.

- Positionnez le bloc de fixation à 150 mm du point le plus à l'extérieur du profilé en verre. Faites cela pour le premier et le dernier panneau. D

- Fixez le bloc de fixation à l'aide de vis M4 x 10, préforez avec une mèche de diamètre 4 mm. E

21. Montage der Glas-Schiebewand (Fortsetzung 1)

21.3 Glasfenstern platzieren

- Setzen Sie das erste Glasfenster schräg in die obere Führung.
  Schieben Sie das Glasfenster vollständig nach oben in die obere Führung, sodass Sie das Glasfenster unten an seinem richtigen Platz in der unteren Führung anbringen können. A

  Tipp: Setzen Sie die Glasfenstern an den Seiten ein und schieben Sie sie in die Mitte.

- Montieren Sie jetzt auch die anderen Glasfenster nach dem gleichen Prinzip. B

21.4 Befestigung des Fixierblocks

- Schieben Sie die Glasfenster vollständig heraus und stellen Sie sicher, dass der Abstand vom 1. und letzten Feld zur Säule gleichmäßig verteilt ist. C

  Hinweis: Positionieren Sie die Glasfenstern mit mindestens 2 Personen.

- Setzen Sie der Fixierblock auf 150 mm vom äußersten Punkt des Glasprofils entfernt. Tun Sie dies für das erste und letzte Panel. D

- Schieben Sie die erste Glasfenster wieder auf und befestigen Sie der Fixierblock mit Schrauben M4 x 10 (Vorbohren mit Durchmesser von 4 mm). E

21. Mounting glass sliding panels (continued 1)

21.3 Install the glass panels

- Install the first glass panel diagonally in the upper channel.
  Slide the glass panel fully upwards in the upper channel so that you can install it in its correct position in the bottom channel. A

  Tip: Insert the glass panels at the sides and slide them to the middle.

- Now install the other glass panels following the same principle. B

21.4 Mounting the fixing block

- Slide out the panels completely and make sure that the distance from the 1st and last panel to the column is evenly distributed. C

  Note: Install the glass panels with a minimum of 2 people.

- Install the fixing block at 150 mm from the outermost point of the glass profile. Do this for the first and last panel. D

- Slide the first glass panel back open and secure the fixing block with screws M4 x 10 (pre-drilling with diameter 4 mm). E

A

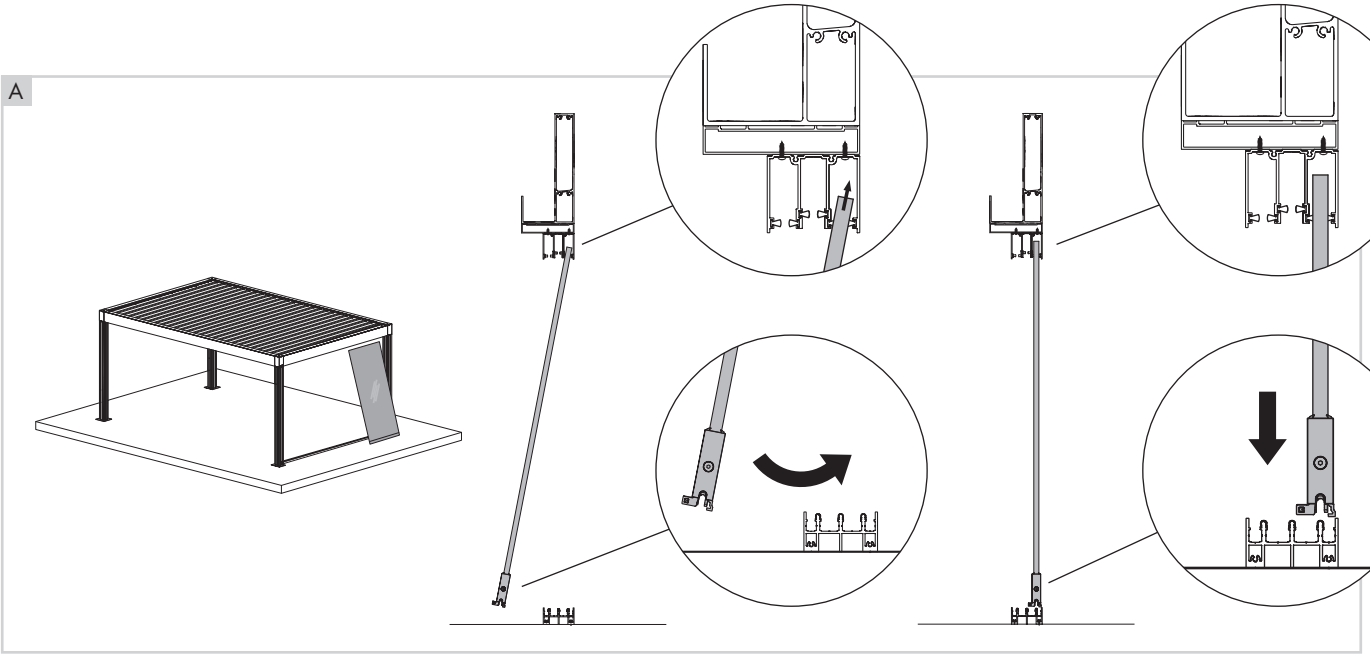

B

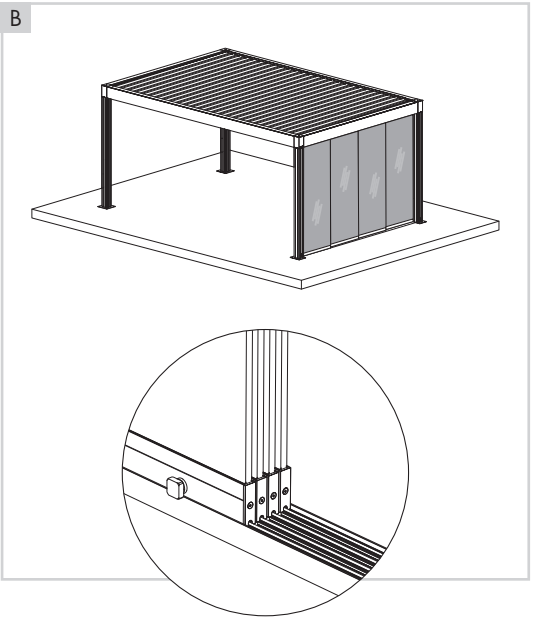

C

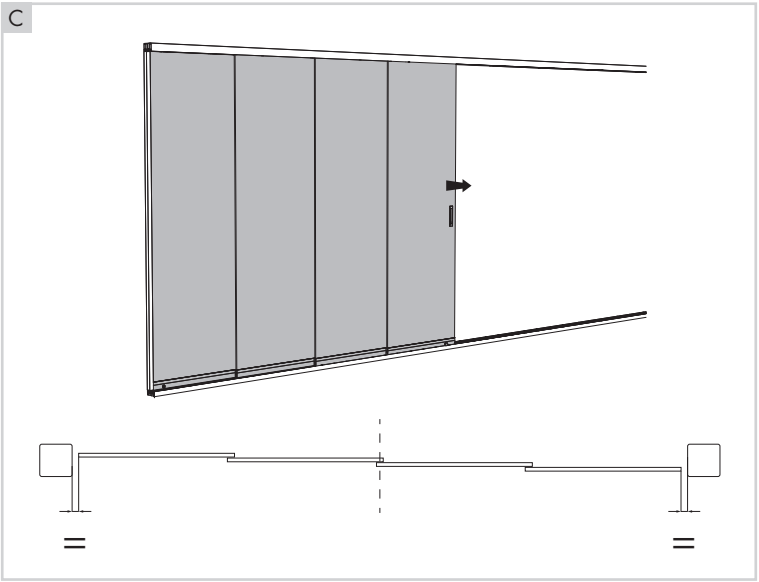

D

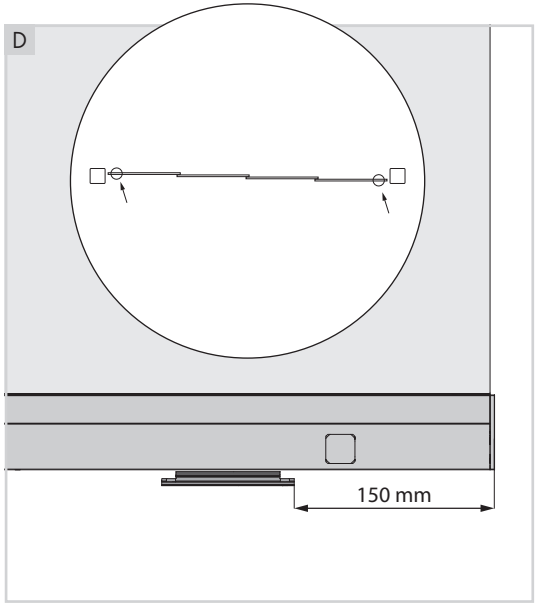

E

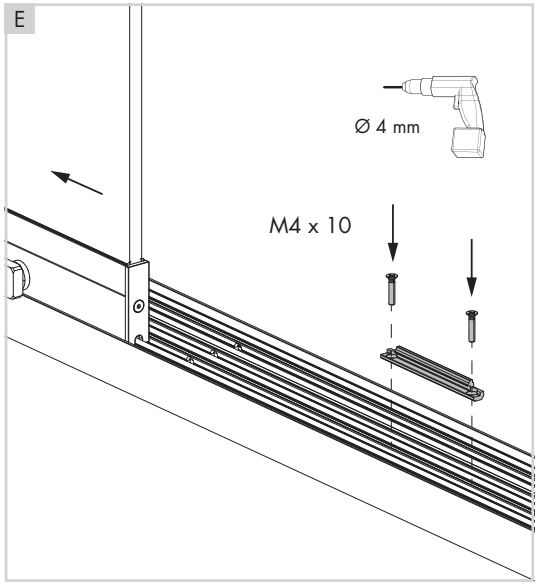

21. Montage glazen schuifwand (vervolg 2)

21.5 Bevestigen zijprofielen

- Er zijn 2 types zijprofielen. Één met uitsparing en één zonder. Monteer het zijprofiel met de uitsparing aan de kant van het vaste glaspaneel.
  De uitsparing komt onderaan en naar binnen.
  Gebruik hiervoor de meegeleverde schroeven 4,8 x 13 mm (voorboren met diameter 4 mm). A

- Monteer het zijprofiel zonder uitsparing aan de kant van het schuivende glaspaneel. B

21.6 Plaatsen stopblokje

- Schuif de glaswand volledig dicht en zorg ervoor dat de overlap tussen de panelen mooi gelijk verdeeld is. Monteer in de bovenrail vóór elk paneel een stopblokje. Zo blijft de overlap tussen de panelen bij het sluiten steeds mooi gelijk. Gebruik hiervoor de meegeleverde schroeven (voorboren met diameter 4 mm). C

21. Montage d'un panneau coulissant vitré (suite 2)

21.5 Fixation des profils latéraux

- Il existe 2 types de profilés latéraux. Un profil avec une découpe et un sans. Montez le profil latéral avec la découpe sur le côté du panneau de verre fixe.
  La découpe vient en bas et à l'intérieur.
  Utilisez pour cela les vis fournies 4,8 x 13 mm (préforez avec une mèche de diamètre 4 mm). A

- Montez le profil latéral sans découpe sur le côté du panneau de verre coulissant. B

21.6 Installation du bloc d'arrêt

- Fermez complètement la paroi de verre et assurez-vous que le chevauchement entre les panneaux est bien réparti. Montez un bloc d'arrêt dans le rail supérieur avant chaque panneau. De cette façon, le chevauchement entre les panneaux reste bien le même lors de la fermeture. Utilisez pour cela les vis fournies (préforez avec une mèche de diamètre 4 mm). C

21. Montage der Glas-Schiebewand (Fortsetzung 2)

21.5 Befestigung der Seitenprofile

- Es gibt 2 Arten von Seitenprofilen. Eins mit Aussparung und eins ohne. Montieren Sie das Seitenprofil mit der Aussparung an der Seite der festen Glasscheibe.
  Die Aussparung befindet sich unten und innen.
  Verwenden Sie die mitgelieferten Schrauben 4,8 x 13 mm (Vorbohren mit Durchmesser von 4 mm). A

- Montieren Sie das Seitenprofil ohne Aussparung an der Seite der Glasschiebetafel. B

21.6 Befestigung der Stoppblöcke

- Schließen Sie die Glaswand vollständig und stellen Sie sicher, dass die Überlappung zwischen den Paneelen gleichmäßig verteilt ist. Montieren Sie vor jeder Platte einen Stoppblock in der oberen Schiene. Auf diese Weise bleibt die Überlappung zwischen den Paneelen beim Schließen schön gleich. Verwenden Sie die mitgelieferten Schrauben (Vorbohren mit Durchmesser von 4 mm). C

21. Mounting glass sliding panels (continued 2)

21.5 Mounting the side profiles

- There are 2 types of side profiles. One with recess and one without. Mount the side profile with the recess on the side of the fixed glass panel.
  The recess comes at the bottom and inside.
  Use the delivered screws 4,8 x 13 mm (pre-drilling with diameter 4 mm). A

- Mount the side profile without a recess on the side of the sliding glass panel. B

21.6 Mounting the stop blocks

- Fully close the glass wall and make sure that the overlap between the panels is nicely evenly distributed. Mount a stop block in the top rail before each panel. In this way, the overlap between the panels remains nicely the same when closing. Use the delivered screws (pre-drilling with diameter 4 mm). C

A

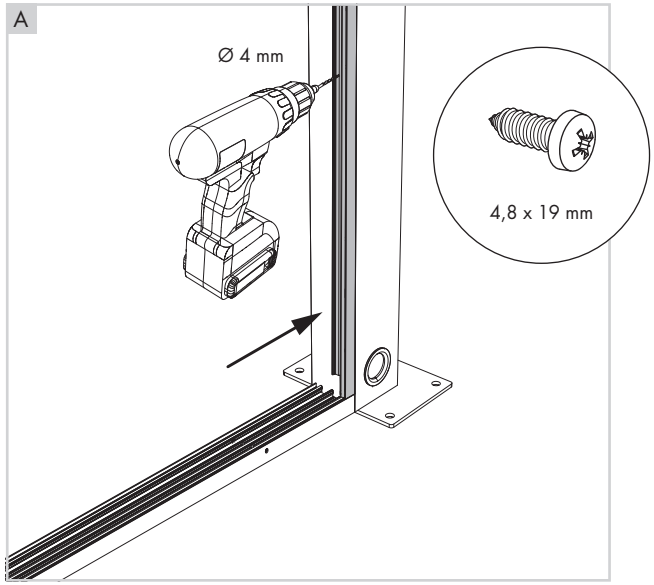
Ø 4 mm
4,8 x 19 mm

B

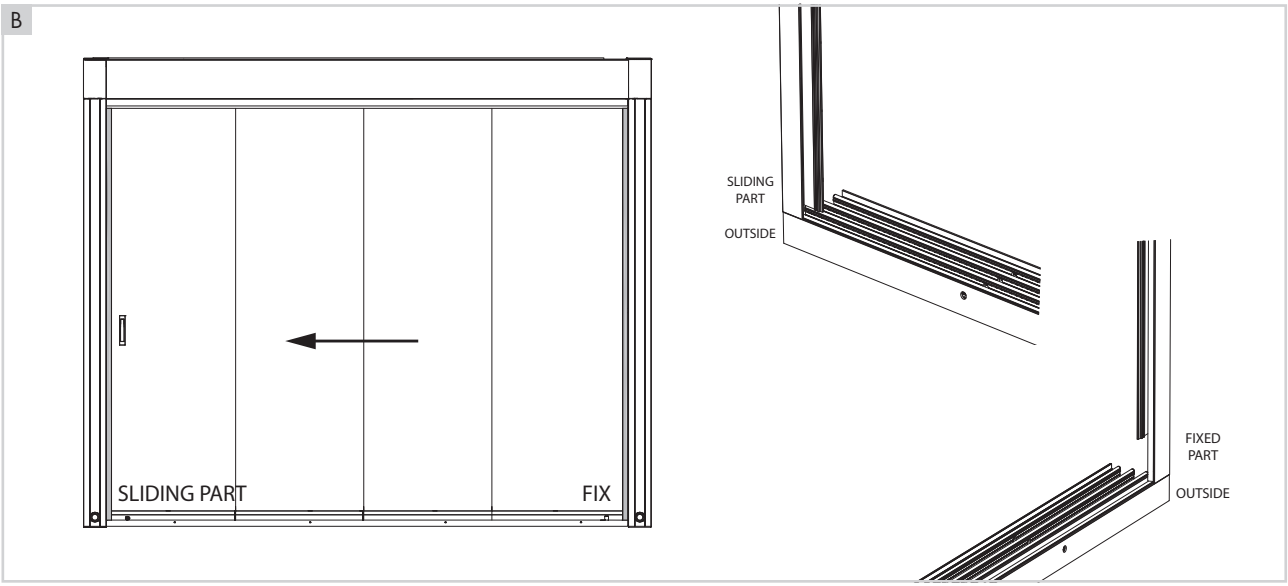
SLIDING PART
FIX
SLIDING PART
OUTSIDE
FIXED PART
OUTSIDE

C

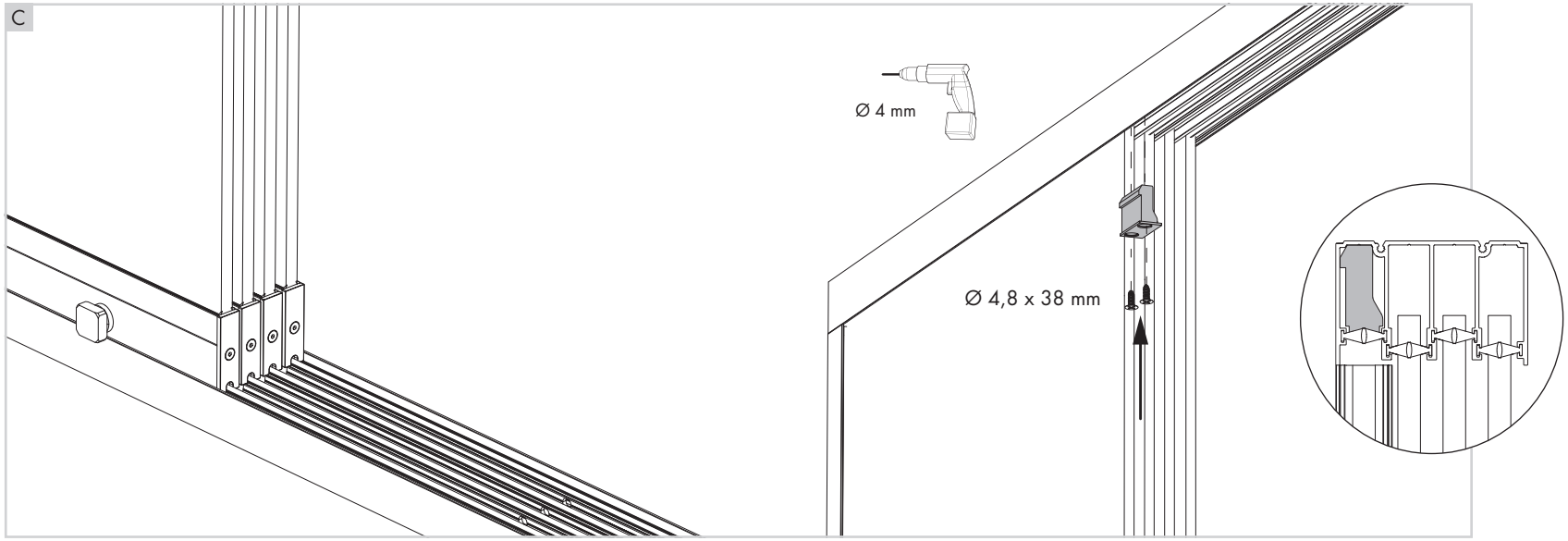
Ø 4 mm
Ø 4,8 x 38 mm

22. MONTAGE VERSCHOVEN OF TUSSENKOLOM

- Op de plaats van de verschoven of tussenkolom zijn reeds bevestigingsgaten voorzien onderaan het span- of pivot kaderprofiel.

  Positioneer de kolombeugel ter hoogte van deze bevestigingsgaten. Gebruik het meegeleverde kaliber. Zo staat de kolom achteraf mooi in lijn met het kaderprofiel.

  Schroef de kolombeugel vast met de meegeleverde schroeven M8 x 20. A

- Indien ter hoogte van deze verschoven of tussenkolom ook waterafvoer is voorzien, bevestig je de afvoer in de voorziene opening. B

- De kolommen met waterafvoer zijn reeds voorzien van een geïntegreerde waterafvoerbuis. Er zijn echter 2 types;
  – Hoekkolom met waterafvoer
  – Verschoven of tussenkolom met waterafvoer

  Deze 2 types kan je niet door elkaar gebruiken. Bij een verschoven en tussenkolom zit de interne waterafvoerbuis tot bovenaan de kolom. Bij een hoekkolom zit de interne waterafvoerbuis lager dan de bovenkant van de kolom. Op deze buis dien je nog een waterafvoertrechter te monteren. C

- Monteer de verschoven of tussenkolom aan de kolombeugel met de schroeven. D

22. MONTAGE D'UNE COLONNE DÉCALÉE OU COLONNE INTERMÉDIAIRE

- Des trous de fixations sont déjà prévus sous le profil cadre span ou pivot à l'emplacement de la colonne décalée ou de la colonne intermédiaire.

  Positionnez l'équerre de la colonne à la hauteur de ces trous de fixation. Utilisez pour cela le gabarit fourni. De cette manière la colonne sera bien alignée avec le profil cadre.

  Fixez l'équerre de la colonne à l'aide des vis M8 x 20 fournies. A

- Si une évacuation d'eau est prévue à la hauteur de cette colonne décalée ou intermédiaire, fixez l'évacuation d'eau dans l'ouverture prévue. B

- Les colonnes conçues pour l'évacuation de l'eau sont équipées d'un conduit d'évacuation d'eau incorporé. Il y a 2 types de colonnes :
  – Colonne d'angle avec évacuation d'eau
  – Colonne décalée ou intermédiaire avec évacuation d'eau

  Ces 2 types ne peuvent pas être interchangés. Pour la colonne décalée ou intermédiaire, le conduit d'évacuation d'eau incorporé va jusqu'en haut de la colonne. Pour la colonne d'angle, le conduit d'évacuation d'eau interne est situé plus bas que le haut de la colonne. Il faut placer un entonnoir d'écoulement sur ce conduit. C

- Montez la colonne décalée ou intermédiaire sur l'équerre à l'aide des vis. D

22. MONTAGE DES VERSCHOBENEN PFOSTENS ODER ZUSÄTZLICHEN PFOSTENS

- An der Stelle der versetzten Pfosten oder Zwischenpfosten sind bereits Befestigungslöcher unten an den Span-/Pivot-Rahmenprofilen vorgesehen.

  Positionieren Sie die Pfostenbügel auf der Höhe dieser Befestigungslöcher. Verwenden Sie das mitgelieferte Kaliber. Auf diese Weise stimmt die Pfosten mit dem Rahmenprofil überein.

  Schrauben Sie die Pfostenbügel mit den mitgelieferten Schrauben M8 x 20 fest. A

- Wenn auf Höhe dieser versetzten Pfosten oder Zwischenpfosten eine Wasserabfuhr vorgesehen ist, müssen Sie den Abfluss in der vorgesehenen Öffnung anbringen. B

- Die Pfosten mit Wasserablauf sind bereits mit einer integrierten Entwässerungsrinne ausgestattet. Es gibt zwei Arten:
  – Eckpfosten mit Wasserablauf
  – versetzte Pfosten oder Zwischenpfosten mit Wasserablauf

  Diese zwei Typen können nicht synonym verwendet werden. Bei einer versetzten Pfosten oder Zwischenpfosten läuft die interne Entwässerungsrinne bis oben in die Pfosten. Bei einer Eckpfosten liegt die Entwässerungsrinne niedriger als die obere Kante der Pfosten. An diesem Rohr müssen Sie noch einen Wasserablauftrichter montieren. C

- Montieren Sie die versetzte Pfosten oder Zwischenpfosten mit den Schrauben am Pfostenbügel. D

22. MOUNTING OF A SHIFTED COLUMN OR ADDITIONAL COLUMN

- The underside of the Span or Pivot profile has already been fitted with fixation holes at the location of the shifted or additional columns.

  Position the column bracket at these fixation holes. To do this, use the jig provided. This way the column will end up nicely aligned with the frame profile.

  Tightly screw the column bracket into place using the screws provided (M8 x 20). A

- If the installation requires water drainage at the shifted or additional column, then mount the drain in the opening provided. B

- The columns with water drainage are already equipped with an integrated water drainpipe. There are 2 types of these columns:
  – Corner column with water drainage
  – Shifted or additional column with water drainage

  These 2 types may not be used interchangeably. In the shifted and additional columns, the internal water drainpipe runs all the way up to the top of the column. In a corner column, the end of the internal water drainpipe is situated lower than the top of the column. You must mount a water drainpipe funnel onto this type of drainpipe. C

- Mount the shifted or additional column to the column bracket using the screws. D

A

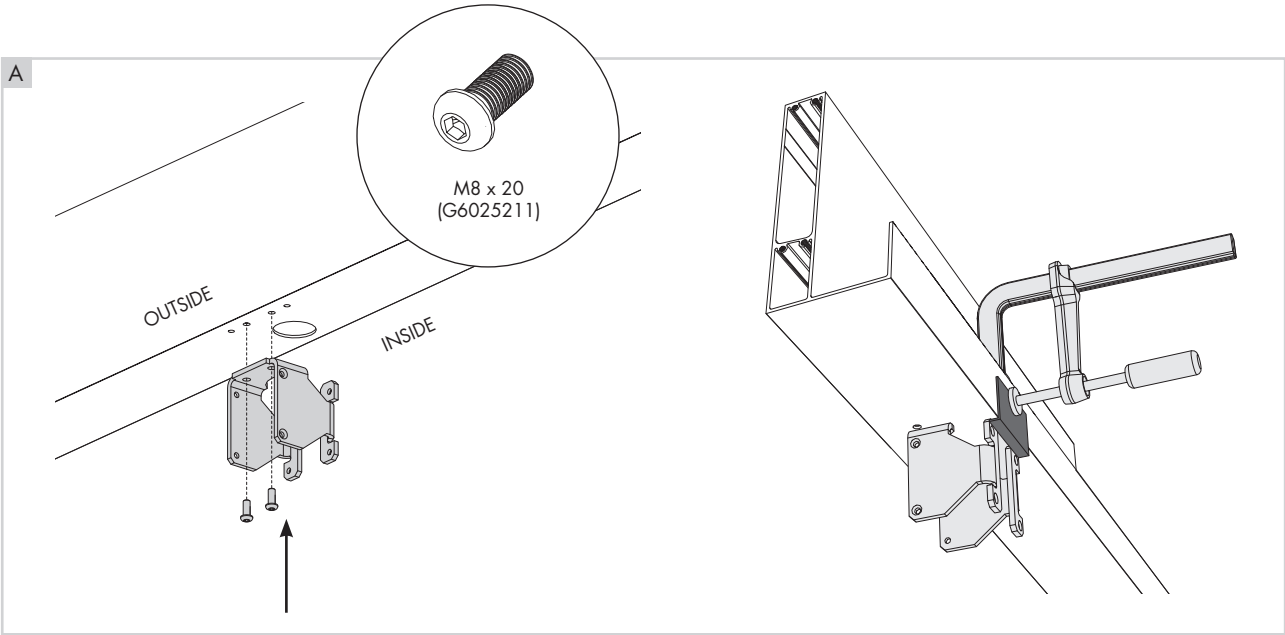
M8 x 20
(G6025211)
OUTSIDE
INSIDE

C

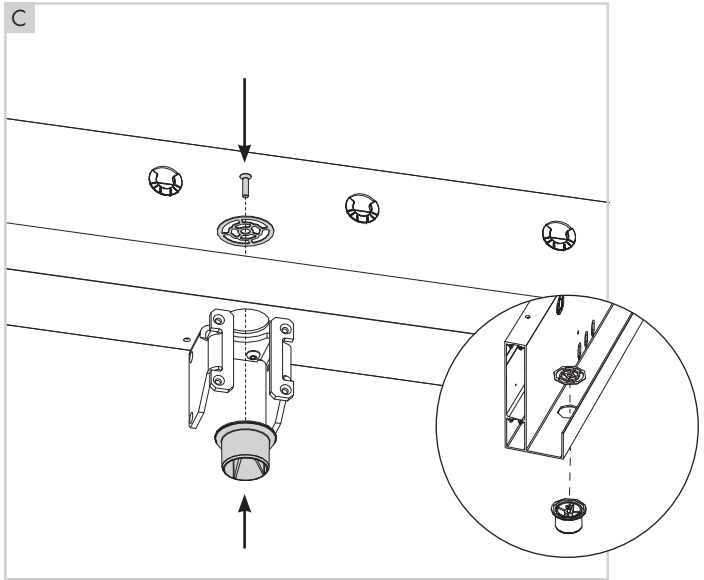

D

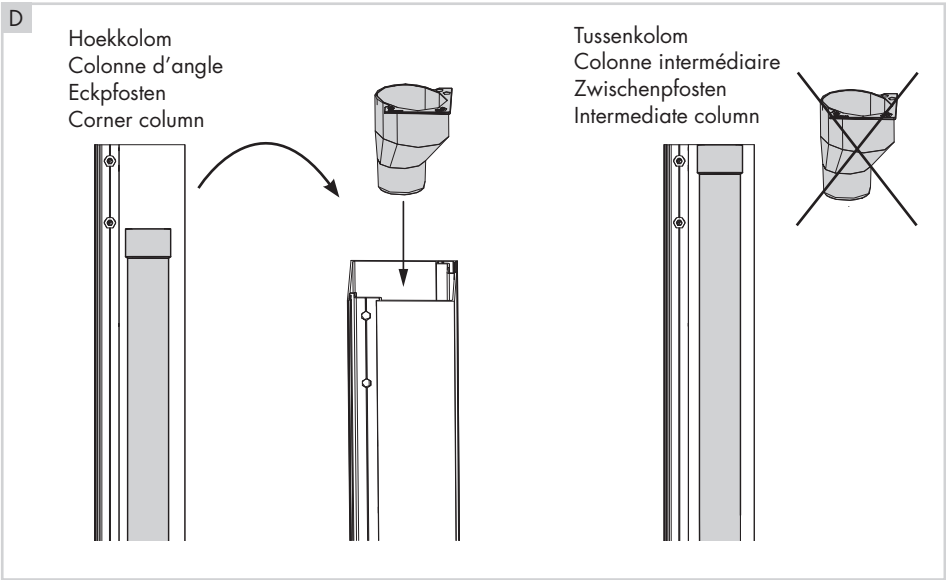
Hoekkolom
Colonne d'angle
Eckpfosten
Corner column
Tussenkolom
Colonne intermédiaire
Zwischenpfosten
Intermediate column

E

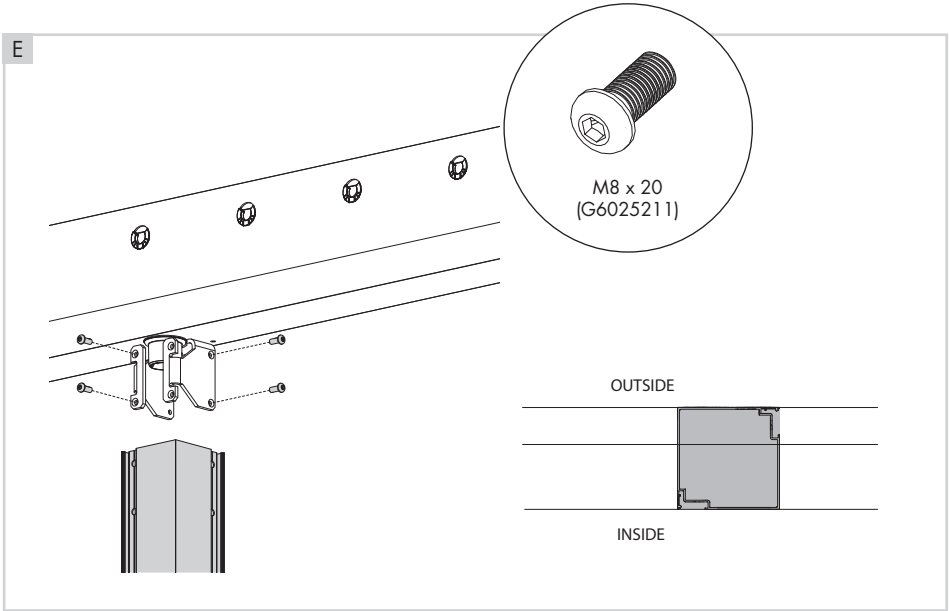
M8 x 20
(G6025211)
OUTSIDE
INSIDE

23. MONTAGE LINIUS WAND OP VOLLEDIGE HOOGTE

- Neem de vertikale draagprofielen. Schuif 2 montagebeugels aan de bovenzijde van het draagprofiel. A
- Zorg dat het uiteinde van de montagebeugels mooi gelijk loopt met de buitenzijde van het draagprofiel.
  Draai de meegeleverde stelschroeven M6 x 8 mm vast in de middelste opening van de montagebeugels. B
- Boor de gaten boven en onder de stelschroef door in het draagprofiel met Ø 8,5 mm.
  Plaats de meegeleverde bouten M8 x 25 en moeren en schroef ze vast. C
- Herhaal de vorige stappen A+B voor de onderzijde van de draagprofielen. D
- Teken de plaats van de draagprofielen af op de onderzijde van de bovenbalk (Span of Pivot).
  Hierbij komt het eerste en laatste draagprofiel op 200 mm van de binnenzijde van de kolom. De overige draagprofielen worden gelijk verdeeld. E
- Teken ook het midden op de bovenbalk af. F

23. MONTAGE PANNEAU LINIUS SUR TOUTE LA HAUTEUR

- Prenez les profils porteurs verticaux. Glissez les 2 équerres de montage sur le côté supérieur du profil porteur. A
- Veillez à ce que l'extrémité des équerres de montage soit bien alignée à l'extrémité du profil porteur.
  Fixez les vis de montage M6 x 8 mm dans l'ouverture centrale des équerres de montage. B
- Forez des trous de Ø 8,5 mm au-dessus et au-dessous de la vis de montage dans le profil porteur.
  Placez les boulons M8 x 25 et les écrous et fixez-les. C
- Répétez les étapes précédentes A+B pour le côté inférieur des profils porteurs. D
- Indiquez l'emplacement des profils porteurs sur la partie inférieure du profil cadre supérieur (Span ou Pivot).
  Le premier et le dernier profil porteur doit se trouver à 200 mm de la partie intérieure de la colonne. Les autres profils porteurs sont répartis sur la largeur. E
- Marquez le milieu du profil cadre supérieur. F

23. MONTAGE LINIUS-WAND VOLLSTÄNDIGE HÖHE

- Nehmen Sie die vertikalen Trägerprofile. Schieben Sie 2 Montagebügel an die Oberseite des Trägerprofils. A
- Sorgen Sie dafür, dass das Ende der Montagebügel und die Außenseite des Trägerprofils gleich ausgerichtet sind.
  Schrauben Sie die mitgelieferten M6 x 8 mm Stellschrauben in der mittleren Öffnung der Montagebügel fest. B
- Bohren Sie die Löcher über und unter der Stellschraube mit Ø 8,5 mm in das Trägerprofil durch.
  Setzen Sie die mitgelieferten M8 x 25 Schraubbolzen und Muttern ein und schrauben Sie diese fest. C
- Wiederholen Sie die vorhergegangenen Schritte A+B für die Unterseite der Trägerprofile. D
- Zeichnen Sie die Position der Trägerprofile an der Unterseite des oberen Balkens (Span- oder Pivot-Seite) ein.
  Dabei befinden sich das erste und das letzte Trägerprofil in einem Abstand von 200 mm von der Innenseite des Pfostens. Die anderen Trägerprofile werden gleichmäßig verteilt. E
- Zeichnen Sie auch die Mitte auf dem oberen Balken ein. F

23. MONTAGE FULL HEIGHT LINIUS WALL

- Get the vertical support profiles. Slide 2 assembly brackets into the top of the support profile. A
- Ensure that the ends of the assembly brackets are perfectly even with the outside of the support profile.
  Tighten the supplied setscrews M6 x 8 mm in the centremost opening of the assembly brackets. B
- Drill Ø8.5-mm holes into the support profile just above and below the setscrew.
  Insert the supplied bolts M8 x 25 and nuts, tighten these. C
- Repeat the steps above A+B for the bottoms of the support profiles. D
- Mark off the location of the support profiles on the bottom of the top beam (Span or Pivot).
  Here is where the first and last support profile will be placed at 200 mm from the inside of the column. The other support profiles should be spread out evenly. E
- Also mark off the centre of the top beam. F

A

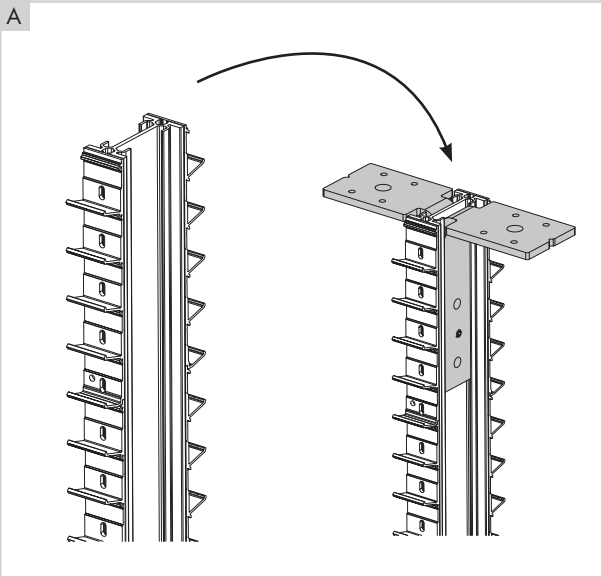

B

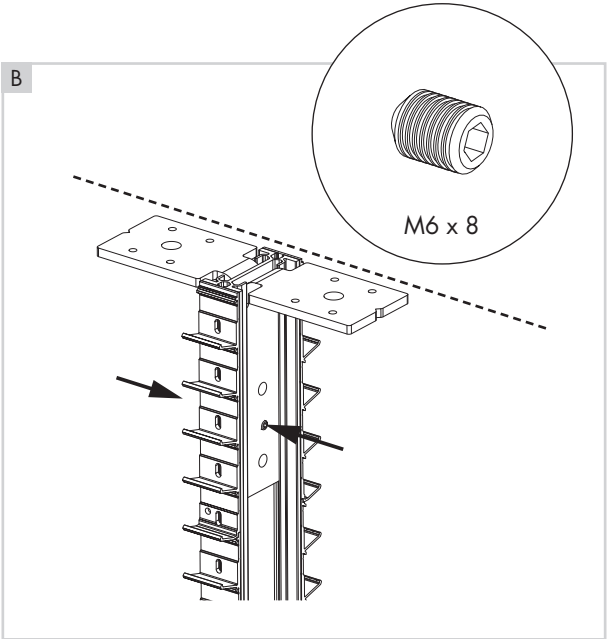

C

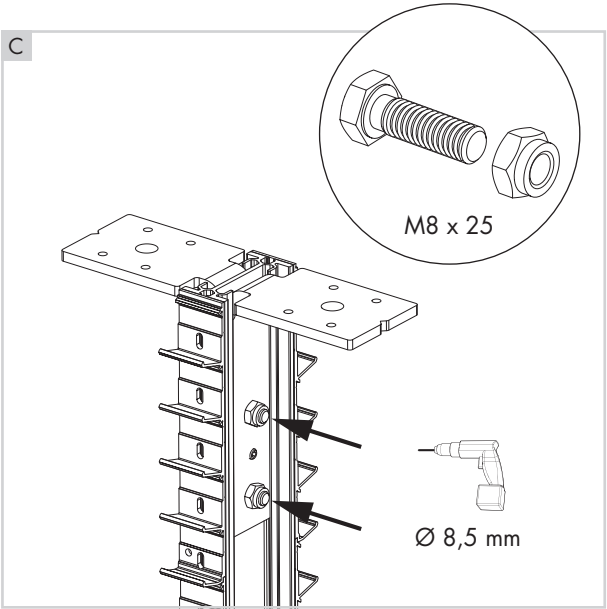

D

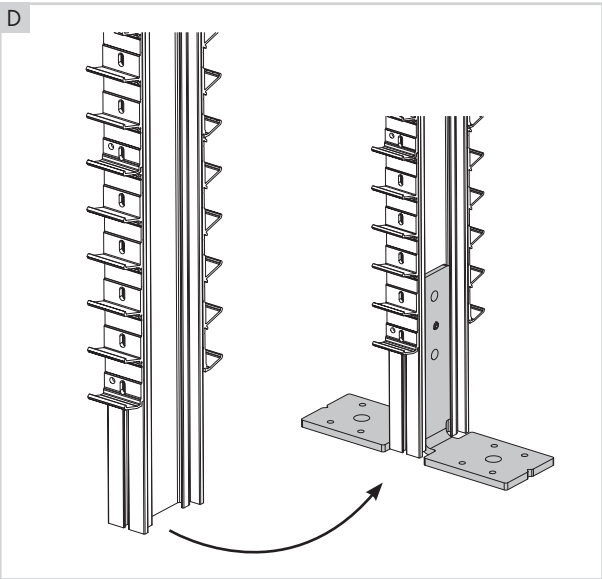

E

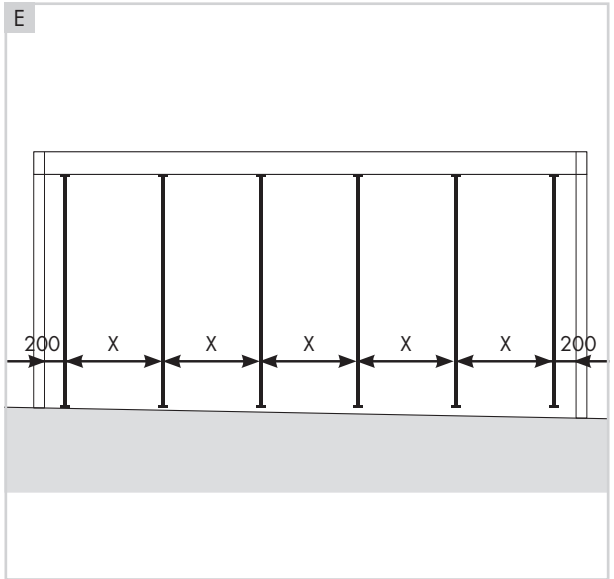

F

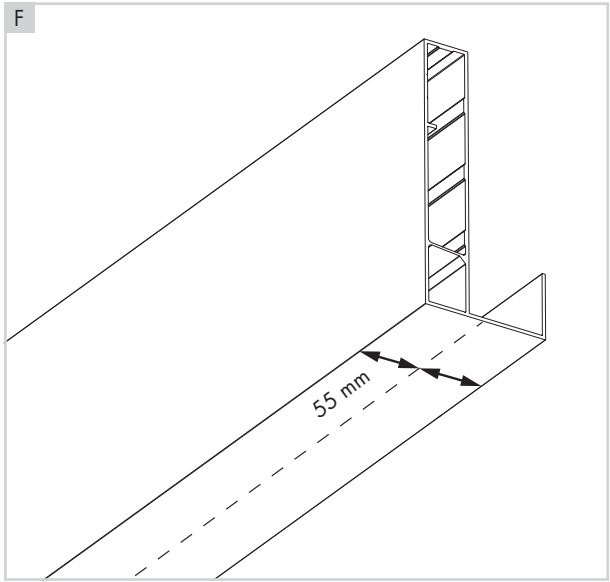

23. Montage Liniuswand op volledige hoogte (vervolg 1)

- Bevestig de draagprofielen, op de afgetekende plaatsen, aan de bovenbalk met de schroeven 4.2 x 19.
  Gaten voorboren met Ø 3,75 mm. A

  Opgelet: Draagprofiel niet vastschroeven aan de kant van de goot zodat je niet in de goot boort.

  Opmerking: Indien de Liniuswand maar aan één zijde met lamellen is voorzien, zorg er dan voor dat de lamellenhouders naar de kant wijst waar de lamellen komen.

- Controleer of de bovenbalk niet doorbuigt. Ondersteun zo nodig de bovenbalk (met een lift) tot ze mooi horizontaal loopt. B

- Los te stelschroeven onderaan de draagprofielen. Schuif de verstelbare montagebeugels uit waar nodig, zodat alle montagebeugels de ondergrond raken. C

- Zet de stelschroeven terug vast. D

23. Montage panneau Linius sur toute la hauteur (suite 1)

- Fixez les profils porteurs sur les marquages indiqués dans le profil porteur supérieur, à l'aide de vis 4.2 x 19.
  Préforez les trous avec Ø 3,75 mm. A

  Attention : Ne pas visser le profil porteur du côté de la gouttière afin de ne pas la percer.

  Remarque : si le panneau Linius ne comporte des lames que d'un seul côté, veillez à ce que les supports de lames soient orientés du côté des lames.

- Contrôlez que le profil cadre supérieur ne fléchisse pas; Soutenez-le si nécessaire (avec un élévateur) jusqu'à ce qu'il soit bien horizontal. B

- Dévissez les vis de positionnement au bas des profils porteurs. Coulissez les équerres de montage réglables où c'est nécessaire afin que toutes les équerres de montage touchent le sol. C

- Revissez les vis de positionnement. D

23. Montage Linius-Wand vollständige Höhe (Fortsetzung 1)

- Befestigen Sie die Trägerprofile an den eingezeichneten Positionen mit den Schrauben 4,2 x 19 am oberen Balken.
  Löcher vorbohren mit Ø 3,75 mm. A

  Achtung: Trägerprofiel nicht festschrauben an der Seite der Regenrinne, sonst wird diese durchbohrt.

  Hinweis: Wenn die Linius-Wand nur an einer Seite mit Lamellen versehen ist, müssen Sie darauf achten, dass die Lamellenhalter zu der Seite weisen, an der die Lamellen angebracht werden sollen.

- Kontrollieren Sie, dass sich der obere Balken nicht durchbiegt. Stützen Sie ggf. den oberen Balken (mit einem Gabelstapler) bis er genau horizontal liegt. B

- Lösen Sie die Stellschrauben unten an den Trägerprofilen. Wo dies erforderlich ist, schieben Sie die verstellbaren Montagebügel heraus, sodass alle Montagebügel den Boden berühren. C

- Ziehen Sie die Stellschrauben wieder fest an. D

23. Montage full height Linius wall (continued 1)

- Fix the support profiles, at the marked off locations, to the top beam using screws 4.2 x 19.
  Drill Ø3.75-mm holes. A

  Attention: Don't tighten the support profiles on the gutter side, so you don't pierce the internal gutter.

  Note: If there are blades on only one side of the Linius wall, then you must make sure that the blade clamps face the direction from which the blades will come.

- Make sure the top beam does not sag. If necessary, support the top beam (using a lift) so that it is perfectly horizontal. B

- Loosen the setscrews at the bottom of the support profiles. Slide the adjustable assembly brackets where necessary so that all of the assembly brackets reach the foundation. C

- Tighten the setscrews back into place. D

A

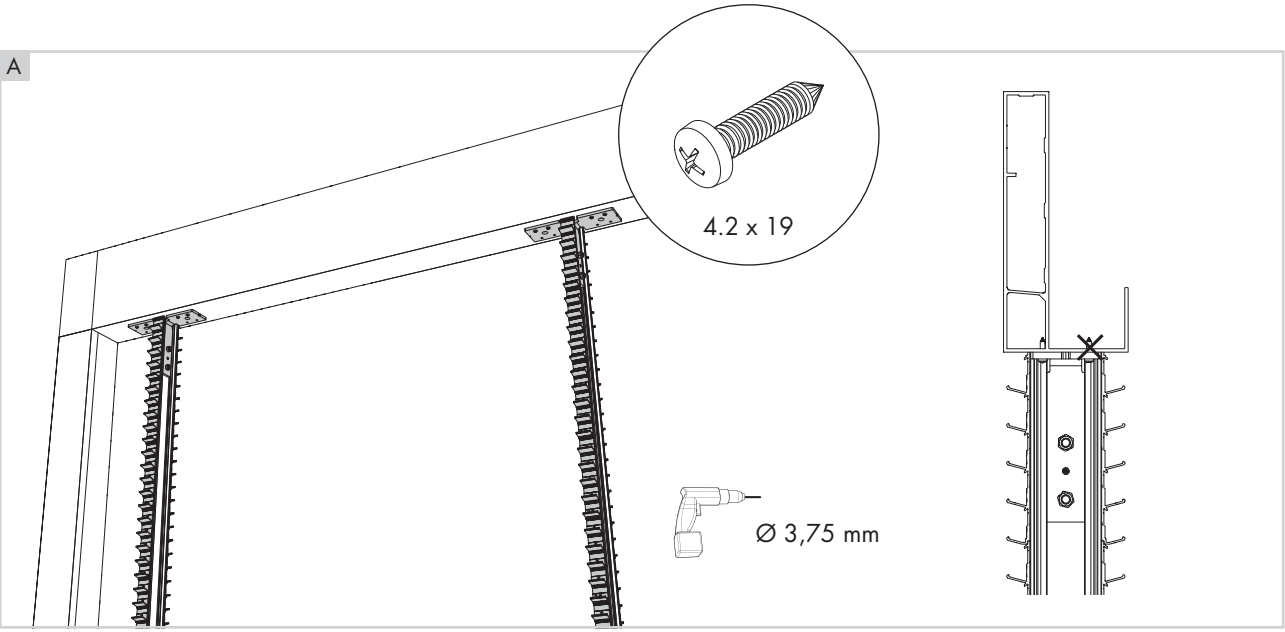

B

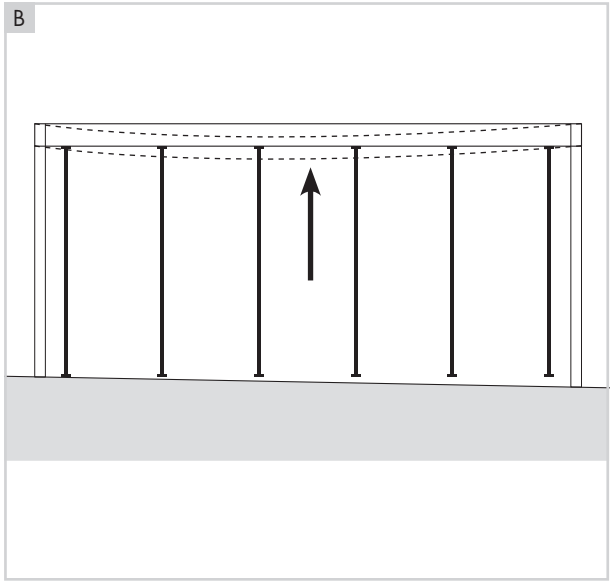

C

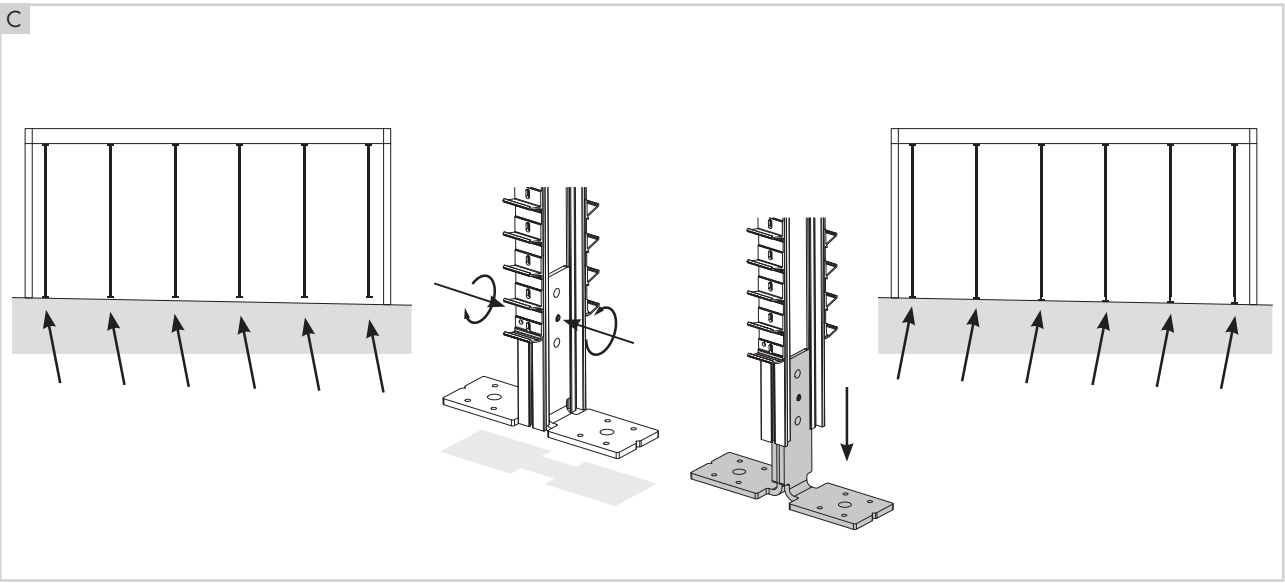

D

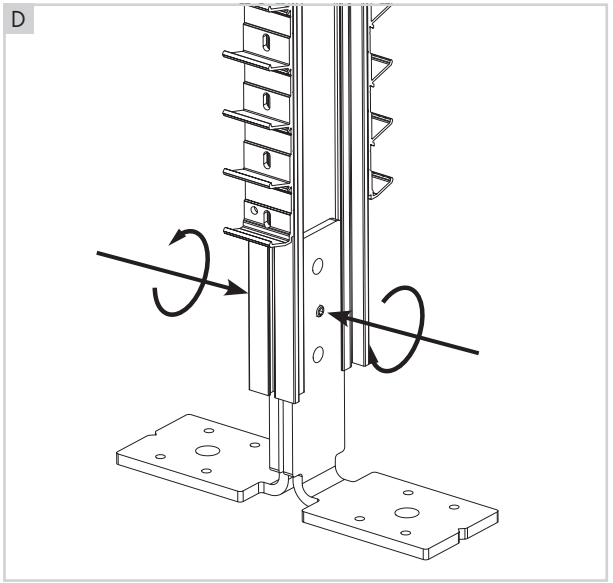

23. Montage Liniuswand op volledige hoogte (vervolg 2)

- Teken een lijn op de grond van midden naar midden van de kolom. Positioneer het midden van de draagprofielen mooi tov deze lijn. A
- Maak de draagprofielen vast aan de ondergrond met door de plaatser te voorziene bevestigingsmateriaal geschikt voor de ondergrond. B
- Boor de gaten boven en onder de stelschroef door in het draagprofiel met Ø 8,5 mm.
  Plaats de meegeleverde bouten M8 x 25 en moeren en schroef ze vast. C
- Plaats de afwerkingsplint onderaan tussen de 2 kolommen. D
- Haak de meegeleverde L-steunen achter de draagprofielen. E
- Schroef de L-steunen vast met schroeven 3.9 x 19. Gaten voorboren met Ø 3,5 mm. F

23. Montage panneau Linius sur toute la hauteur (suite 2)

- Tracez une ligne au sol du milieu du profil porteur au milieu de la colonne. Positionnez le milieu des profils porteurs correctement par rapport à cette ligne. A
- Fixez les profils porteurs au sol à l'aide du matériel de fixation prévu par l'installateur en fonction du support. B
- Forez des trous de Ø 8,5 mm au-dessus et au-dessous de la vis de montage dans le profil porteur.
  Placez les boulons M8 x 25 et les écrous et fixez-les. C
- Placez le profil de finition au bas des 2 colonnes. D
- Accrochez les supports en forme de L fournis derrière les profils porteurs. E
- Vissez les supports en L à l'aide de vis 3.9 x 19. Préforez des trous de Ø 3,5 mm. F

23. Montage Linius-Wand vollständige Höhe (Fortsetzung 2)

- Zeichnen Sie eine Linie auf dem Boden von der Mitte zur Mitte der Pfosten. Positionieren Sie die Mitte der Trägerprofile genau gegenüber dieser Linie. A
- Befestigen Sie die Trägerprofile am Untergrund mithilfe von für den Boden geeignetem Befestigungsmaterial, das der Monteur bereitstellt. B
- Bohren Sie die Löcher über und unter der Stellschraube mit Ø 8,5 mm in das Trägerprofil durch.
  Setzen Sie die mitgelieferten M8 x 25 Schraubbolzen und Muttern ein und schrauben Sie diese fest. C
- Bringen Sie die Abschlussleiste unten zwischen den 2 Pfosten an. D
- Haken Sie die mitgelieferten L-Stützen hinter die Trägerprofile. E
- Schrauben Sie die L-Stützen mit 3,9 x 19 Schrauben fest. Löcher vorbohren mit Ø 3,5 mm. F

23. Montage full height Linius wall (continued 2)

- Draw a line on the ground from the centre point to the centre point of the column. Position the centre point of the support profiles in line with the line you drew. A
- Fix the support profiles in place using the fixation materials provided by the installer which are suitable for the foundation. B
- Drill Ø8.5-mm holes into the support profile just above and below the setscrew.
  Insert the supplied bolts M8 x 25 and nuts, tighten these. C
- Place the finishing skirting-board at the base between the two columns. D
- Hook the L-brackets (included) to the back of the support profiles. E
- Tighten the L-brackets into place using screws 3.9 x 19. Drill Ø3.5-mm holes. F

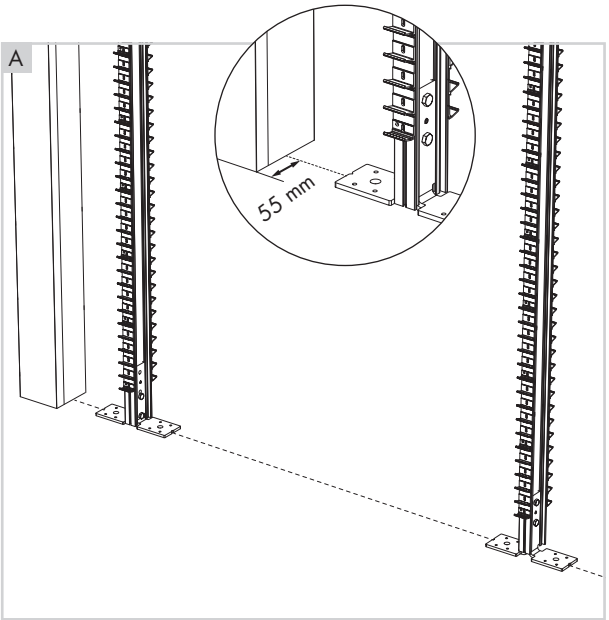
A
55 mm

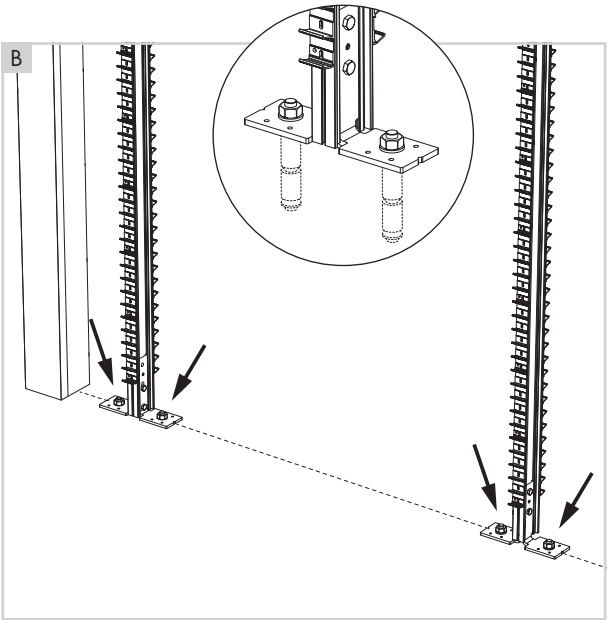
B

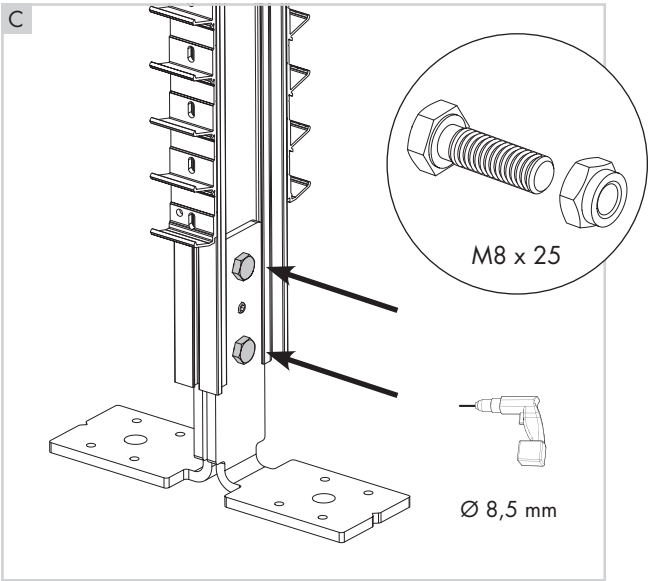
C
M8 x 25
Ø 8,5 mm

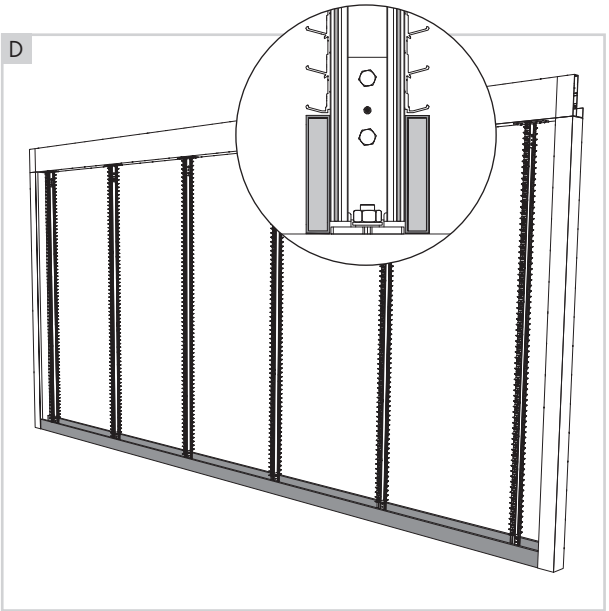
D

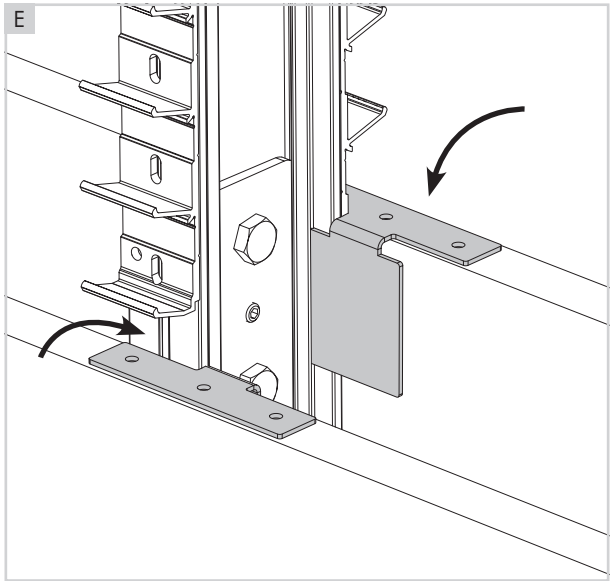
E

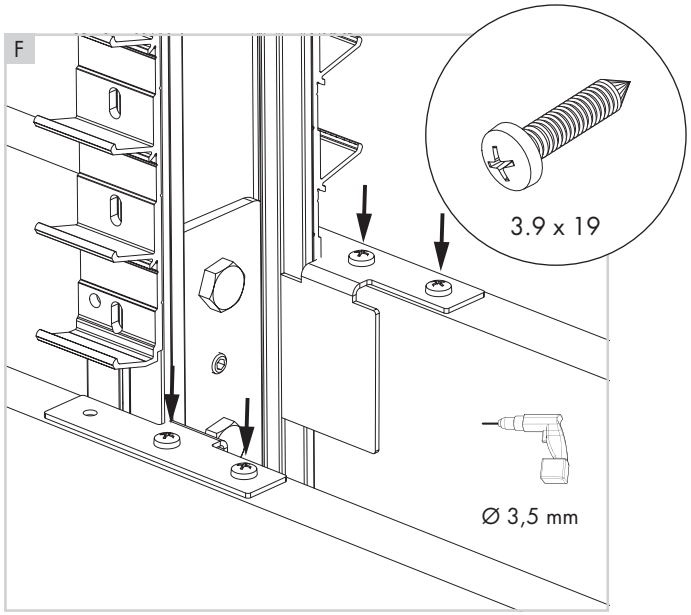
F
3.9 x 19
Ø 3,5 mm

23. Montage Liniuswand op volledige hoogte (vervolg 3)

- Clips de onderste lange lamel vast op de lamellenhouders. A
- Clips de tussen lamellen van onder naar boven vast op de lamellenhouders. B
- Clips de bovenste lamel vast op de lamellenhouders. C

23. Montage panneau Linius sur toute la hauteur (suite 3)

- Clipsez la lame inférieure sur les supports de lame. A
- Clipsez les lames intermédiaires de bas en haut sur les supports de lame. B
- Clipsez la lame supérieure sur les supports de lame. C

23. Montage Linius-Wand vollständige Höhe (Fortsetzung 3)

- Klicken Sie die unterste lange Lamelle auf den Lamellenhaltern fest. A
- Klicken Sie die dazwischenliegenden Lamellen von unten nach oben auf den Lamellenhaltern fest. B
- Klicken Sie die obere Lamelle auf den Lamellenhaltern fest. C

23. Montage full height Linius wall (continued 3)

- Click the bottommost, long blade into the blade clamps. A
- Click the remaining blades into the blade clamps, going from bottom to top. B
- Click the topmost blade into the blade clamps. C

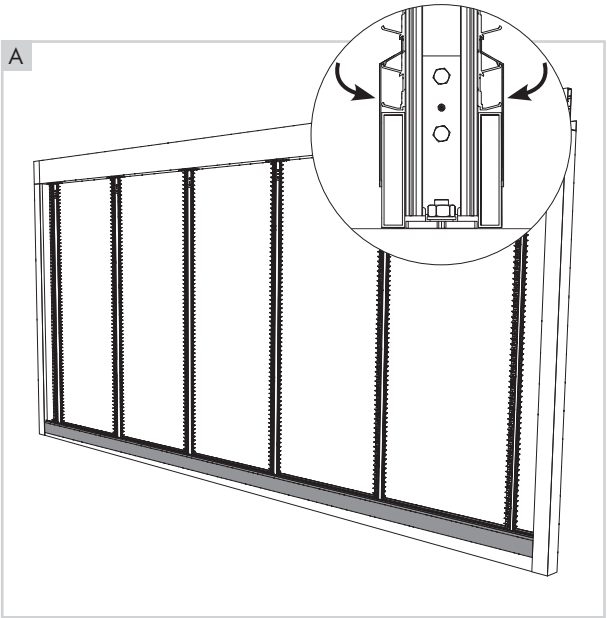
A

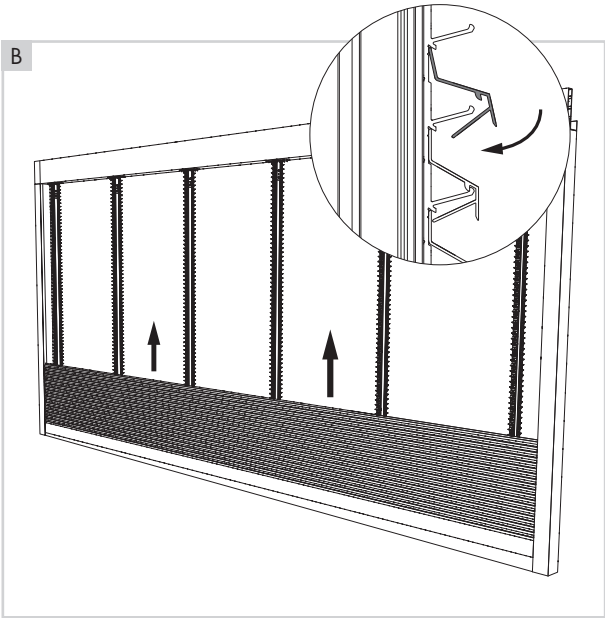
B

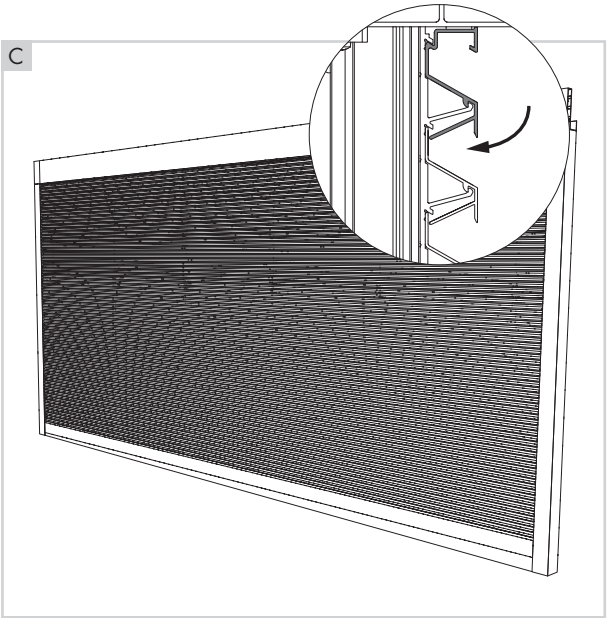
C

24. MONTAGE LINIUS WAND OP HALVE HOOGTE

- Neem de vertikale draagprofielen. Schuif 2 montagebeugels aan de bovenzijde van het draagprofiel. A
- Zorg dat het uiteinde van het draagprofiel mooi gelijk loopt met buitenzijde van de montagebeugels.
  Draai de meegeleverde stelschroeven vast in de middelste opening van de montagebeugels. B
- Boor de gaten boven en onder de stelschroef door in het draagprofiel met Ø 8,5 mm.
  Plaats de meegeleverde bouten M8 x 25 en moeren en schroef ze vast. C
- Herhaal de stappen A+B voor de onderzijde van de draagprofielen. D
- Teken de L-steunen, waaraan het topprofiel zal worden bevestigd, af op de kolommen.
  De hoogte van deze L-steunen is de Liniuswand hoogte - 50 mm. E
- Bevestig de L-steunen aan de kolommen met de schroeven 3.9 x 19. Gaten voorboren met Ø 3,5 mm. F

  Opgelet: Niet te bruusk boren zodat je niet in de afvoerbuis boort.

24. MONTAGE PANNEAU LINIUS À MI-HAUTEUR

- Prenez les profils porteurs verticaux. Glissez les 2 équerres de montage sur le côté supérieur du profil porteur. A
- Veillez à ce que l'extrémité des équerres de montage soit bien alignée à l'extrémité du profil porteur.
  Fixez les vis de montage fournies dans l'ouverture centrale des équerres de montage. B
- Forez des trous de Ø 8,5 mm au-dessus et au-dessous de la vis de montage dans le profil porteur.
  Placez les boulons M8 x 25 et les écrous et fixez-les. C
- Répétez les étapes précédentes A+B pour le côté inférieur des profils porteurs. D
- Indiquez sur les colonnes l'emplacement des supports en L, auxquels le profil supérieur va être fixé.
  La hauteur de ces supports en L est égale à la hauteur du panneau Linius – 50 mm. E
- Fixez les supports en L aux colonnes à l'aide des vis 3.9 x 19. Préforez des trous de Ø 3,5 mm. F

  Attention : ne forez pas trop brusquement pour ne pas percer le conduit d'évacuation d'eau.

24. MONTAGE LINIUS-WAND IN HALBER HÖHE

- Nehmen Sie die vertikalen Trägerprofile. Schieben Sie 2 Montagebügel an die Oberseite des Trägerprofils. A
- Sorgen Sie dafür, dass das Ende des Trägerprofils und die Außenseite der Montagebügel gleich ausgerichtet sind.
  Schrauben Sie die mitgelieferten Stellschrauben in der mittleren Öffnung der Montagebügel fest. B
- Bohren Sie die Löcher über und unter der Stellschraube mit Ø 8,5 mm in das Trägerprofil durch.
  Setzen Sie die mitgelieferten M8 x 25 Schraubbolzen und Muttern ein und schrauben Sie diese fest. C
- Wiederholen Sie die Schritte A+B für die Unterseite der Trägerprofile. D
- Zeichnen Sie die L-Stützen, an denen das oberste Profil befestigt wird, an den Pfosten ein.
  Die Höhe dieser L-Stützen ist die Höhe der Linius-Wand - 50 mm. E
- Befestigen Sie die L-Stützen mit 3,9 x 19 Schrauben an den Pfosten. Löcher vorbohren mit Ø 3,5 mm. F

  Achtung: Vorsichtig bohren, damit Sie nicht in das Abflussrohr bohren.

24. MONTAGE HALF HEIGHT LINIUS WALL

- Get the vertical support profiles. Slide 2 assembly brackets into the top of the support profile. A
- Ensure that the ends of the support profile are perfectly even with the outside of the assembly brackets.
  Tighten the supplied setscrews in the centremost opening of the assembly brackets. B
- Drill Ø8.5-mm holes into the support profile just above and below the setscrew.
  Insert the supplied bolts M8 x 25 and nuts, tighten these. C
- Repeat steps A+B for the bottoms of the support profiles. D
- Mark off where the L-brackets, to which the top profile will be fixed, will be located on the columns.
  The height of these L-brackets is the height of the Linius wall - 50 mm. E
- Fix the L-brackets to the columns using screws 3.9 x 19. Drill Ø3.5-mm holes. F

  Attention: Do not drill too far or you will pierce the discharge pipe.

A

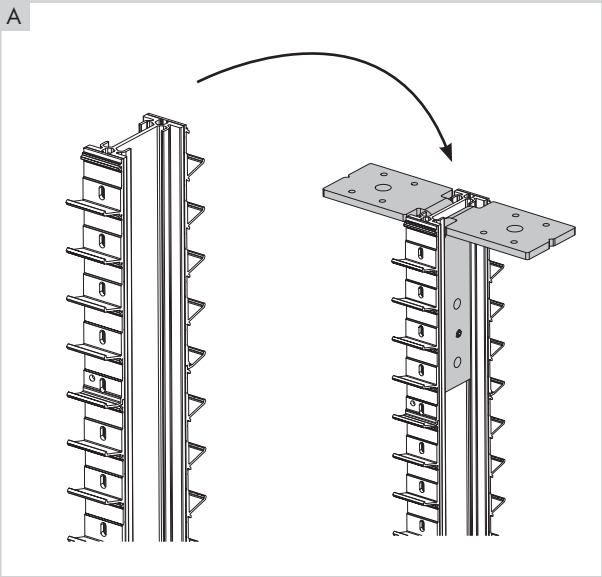

B

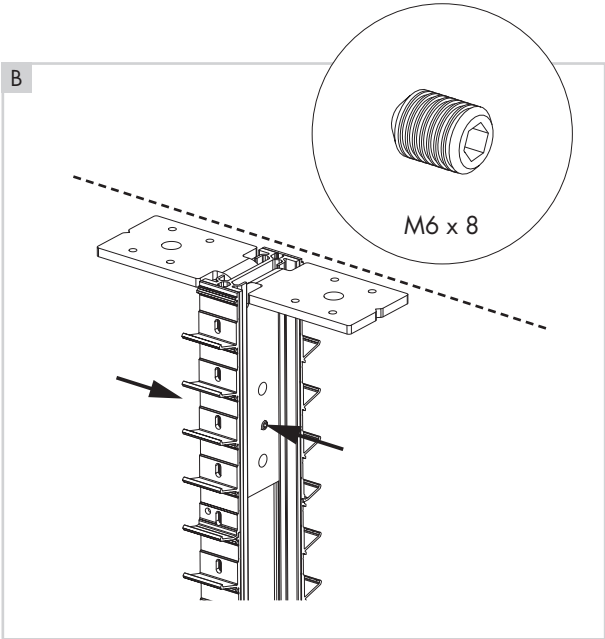

C

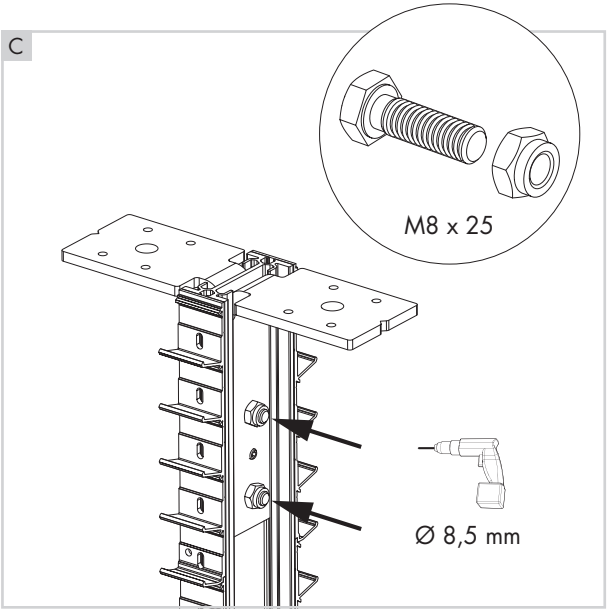

D

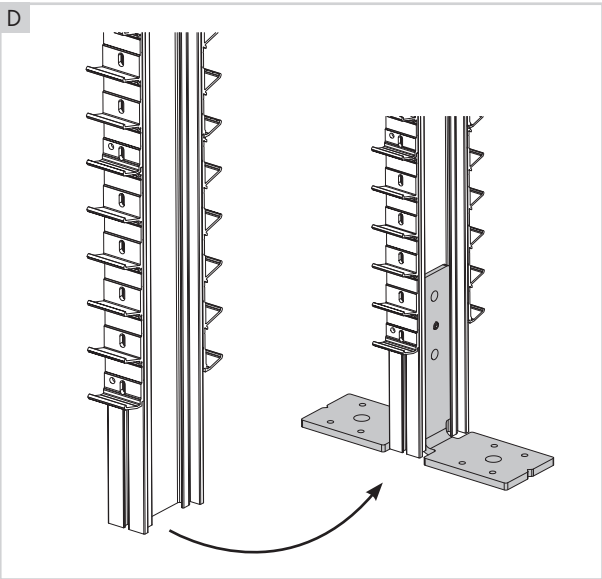

E

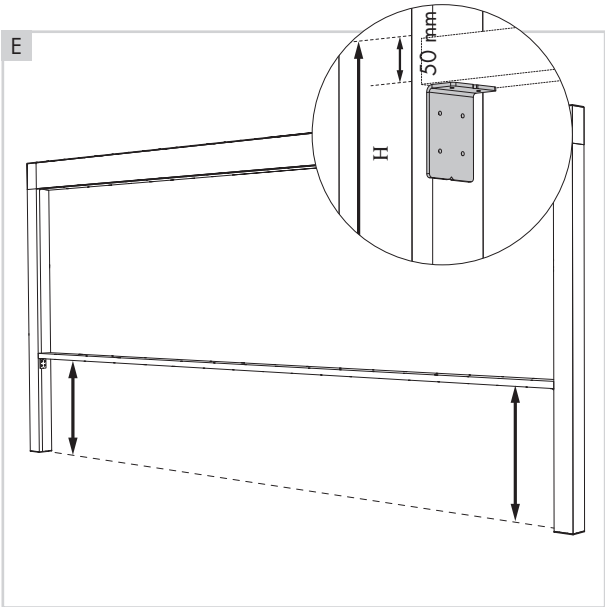

F

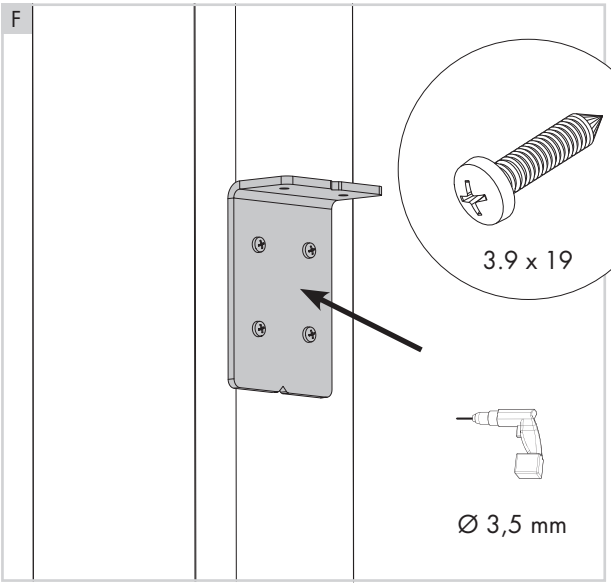

24. Montage Liniuswand op halve hoogte (vervolg 1)

- Bevestig het topprofiel (50 x 80 mm) aan de L-steunen, mooi gelijk met de kolommen. Gaten voorboren met Ø 3,5 mm. Gebruik hiervoor schroeven 3.9 x 19. A
- Teken de plaats van de draagprofielen af op de onderzijde van het topprofiel. Hierbij komt het eerste en laatste draagprofiel op 200 mm van de binnenzijde van de kolom. De overige draagprofielen worden gelijk verdeeld. B
- Teken ook het midden op het topprofiel af. Dus 55 mm vanaf de buiten- of binnenzijde meten. C
- Bevestig de draagprofielen, op de afgetekende plaatsen, aan de onderkant van het topprofiel. Gaten voorboren met Ø 3,75 mm. Gebruik hiervoor schroeven 4.2 x 19. D

  Opmerking: Indien de Liniuswand maar aan één zijde met lamellen is voorzien, zorg er dan voor dat de lamellenhouders naar de kant wijst, waar de lamellen komen.
- Controleer of het topprofiel niet doorbuigt. Ondersteun zo nodig het topprofiel tot het mooi horizontaal loopt. E

24. Montage panneau Linius à mi-hauteur (suite 1)

- Fixez le profil supérieur (50 x 80 mm) aux supports en L, bien aligné avec les colonnes. Préforez des trous de Ø 3,5 mm. Utilisez pour cela des vis 3.9 x 19. A
- Indiquez l'emplacement des profils porteurs sur la face inférieure du profil supérieur. Le premier et le dernier profil porteur doit se trouver à 200 mm de la partie intérieure de la colonne. Les autres profils porteurs sont répartis sur la largeur. B
- Marquez le milieu du profil supérieur. Mesurez donc 55 mm à partir du côté intérieur ou extérieur. C
- Fixez les profils porteurs aux emplacements indiqués au côté inférieur du profil supérieur. Préforez des trous de Ø 3,75 mm. Utilisez des vis 4.2 x 19. D

  Remarque : si le panneau Linius ne comporte des lames que d'un seul côté, veillez à ce que les supports de lames soient orientés du côté des lames.
- Contrôlez que le profil supérieur ne fléchisse pas. Soutenez-le si nécessaire jusqu'à ce qu'il soit bien horizontal. E

24. Montage Linius-Wand in halber Höhe (Fortsetzung 1)

- Befestigen Sie das oberste Profil (50 x 80 mm) bündig mit den Pfosten an den L-Stützen. Löcher vorbohren mit Ø 3,5 mm. Verwenden Sie dafür 3,9 x 19 Schrauben. A
- Zeichnen Sie die Position der Trägerprofile an der Unterseite des obersten Profils ein. Dabei befinden sich das erste und das letzte Trägerprofil in einem Abstand von 200 mm von der Innenseite des Pfostens. Die anderen Trägerprofile werden gleichmäßig verteilt. B
- Zeichnen Sie auch die Mitte auf dem obersten Profil ein. Also 55 mm von der Außenseite aus messen. C
- Befestigen Sie die Trägerprofile an den eingezeichneten Positionen an der Unterseite des obersten Profils. Löcher vorbohren mit Ø 3,75 mm. Verwenden Sie dafür 4,2 x 19 Schrauben. D

  Hinweis: Wenn die Linius-Wand nur an einer Seite mit Lamellen versehen ist, müssen Sie darauf achten, dass die Lamellenhalter zu der Seite weisen, an der die Lamellen angebracht werden sollen.
- Kontrollieren Sie, dass sich das oberste Profil nicht durchbiegt. Stützen Sie ggf. das oberste Profil bis es genau horizontal liegt. E

24. Montage half height Linius wall (continued 1)

- Fix the top profile (50 x 80 mm) to the L-brackets, making sure that it is perfectly even with the columns. Drill Ø3.5-mm holes. Use screws 3.9 x 19 for this. A
- Mark off the location of the support profiles on the bottom of the top profile. Here is where the first and last support profile will be placed at 200 mm from the inside of the column. The other support profiles should be spread out evenly. B
- Also mark off the centre of the top profile. So start measuring as from 55 mm from the outside or inside. C
- Fix the support profiles to the bottom the top profile at the locations you marked off. Drill Ø3.75-mm holes. Use screws 4.2 x 19 for this. D

  Note: If there are blades on only one side of the Linius wall, then you must make sure that the blade clamps face the direction from which the blades will come.
- Make sure the top profile does not sag. If necessary, support the top profile so that it is perfectly horizontal. E

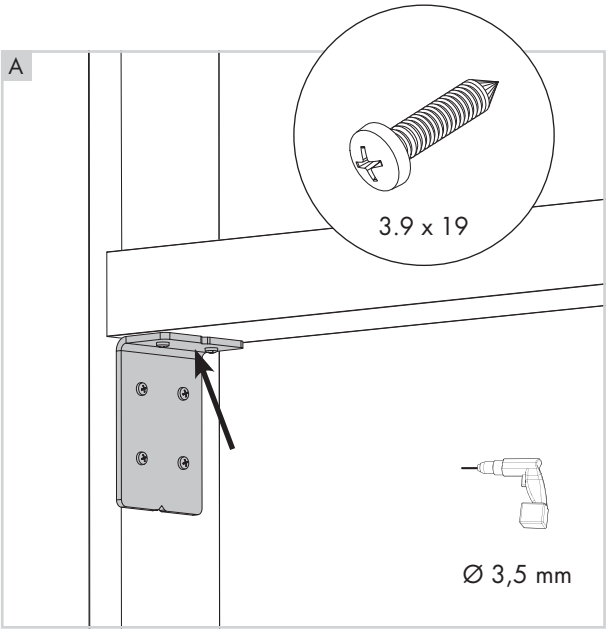
A
3.9 x 19
Ø 3,5 mm

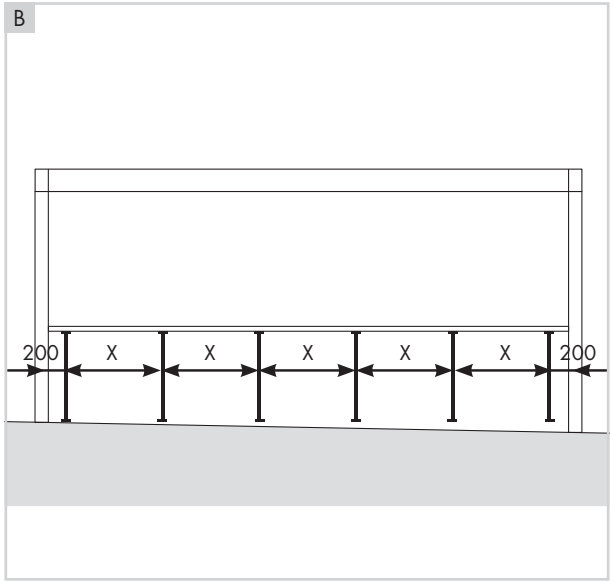
B
200
X
X
X
X
X
200

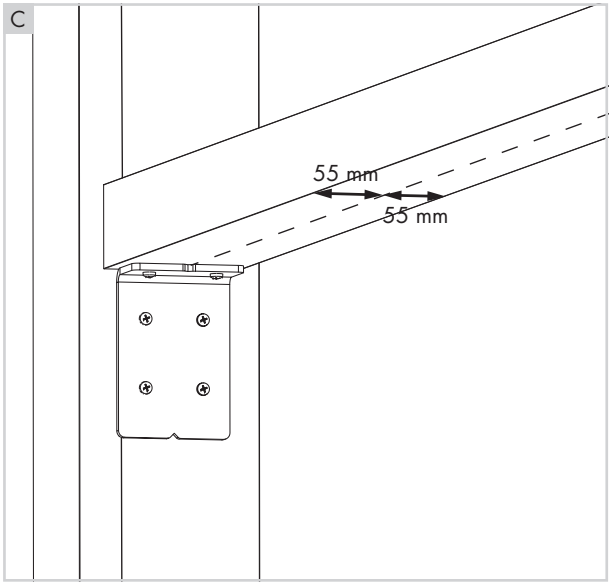
C
55 mm
55 mm

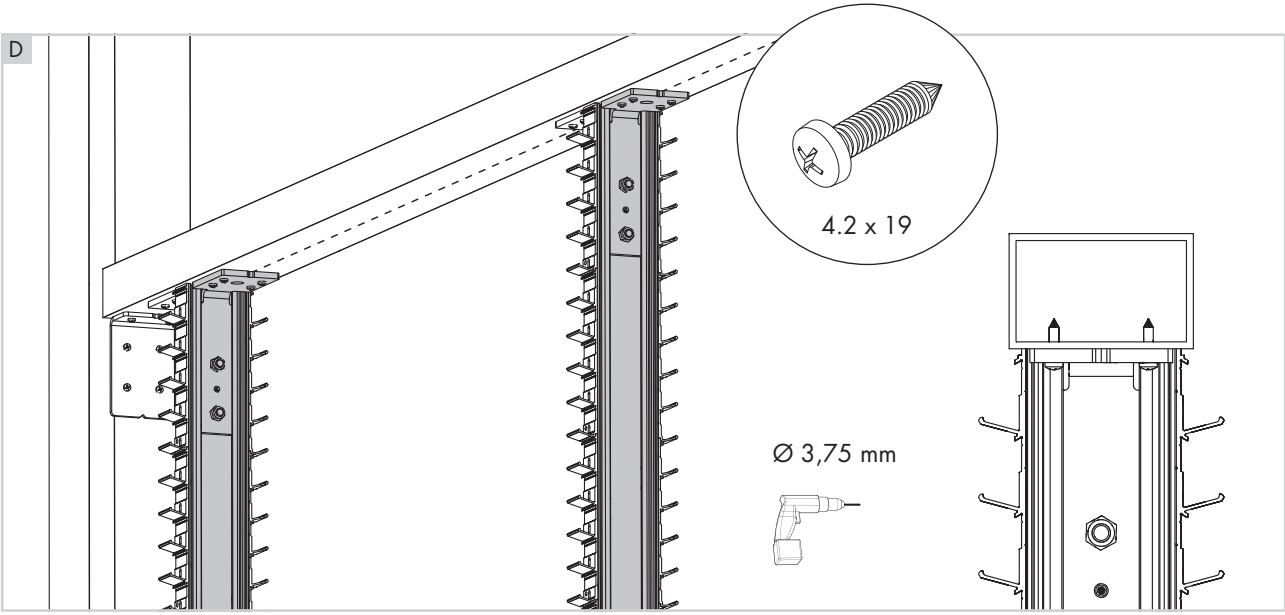
D
4.2 x 19
Ø 3,75 mm

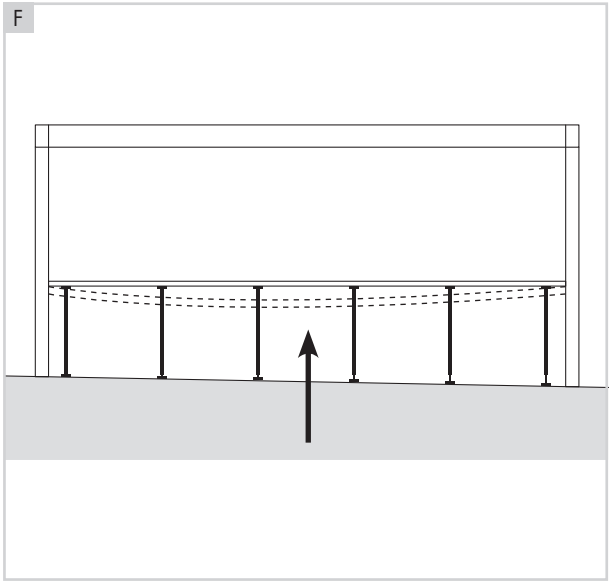
F

24. Montage Liniuswand op halve hoogte (vervolg 2)

- Los de stelschroeven onderaan de draagprofielen. Schuif de verstelbare montagebeugels uit waar nodig. Zorg dat alle montagebeugels de ondergrond raken. A
- Zet de stelschroeven terug vast. B
- Teken een lijn op de grond van midden naar midden van de kolom. Positioneer het midden van de draagprofielen precies tov deze lijn. C
- Maak de draagprofielen vast aan de ondergrond met door de plaatser te voorziene bevestigingsmateriaal geschikt voor de ondergrond. D
- Boor de gaten boven en onder de stelschroef door in het draagprofiel met Ø 8,5 mm.
  Plaats de meegeleverde bouten M8 x 25 en moeren en schroef ze vast. E

24. Montage panneau Linius à mi-hauteur (suite 2)

- Dévissez les vis de positionnement au bas des profils porteurs. Coulissez les équerres de montage réglables où c'est nécessaire afin que toutes les équerres de montage touchent le sol. A
- Revissez les vis de positionnement. B
- Tracez une ligne au sol du milieu du profil porteur au milieu de la colonne. Positionnez le milieu des profils porteurs correctement par rapport à cette ligne. C
- Fixez les profils porteurs au sol à l'aide du matériel de fixation prévu par l'installateur en fonction du support. D
- Forez des trous de Ø 8,5 mm au-dessus et au-dessous de la vis de montage dans le profil porteur.
  Placez les boulons M8 x 25 et les écrous et fixez-les. E

24. Montage Linius-Wand in halber Höhe (Fortsetzung 2)

- Lösen Sie die Stellschrauben unten an den Trägerprofilen. Wo dies erforderlich ist, schieben Sie die verstellbaren Montagebügel heraus. Sorgen Sie dafür, dass alle Montagebügel den Boden berühren. A
- Ziehen Sie die Stellschrauben wieder fest an. B
- Zeichnen Sie eine Linie auf dem Boden von der Mitte zur Mitte der Pfosten. Positionieren Sie die Mitte der Trägerprofile genau gegenüber dieser Linie. C
- Befestigen Sie die Trägerprofile am Untergrund mithilfe von für den Boden geeignetem Befestigungsmaterial, das der Monteur bereitstellt. D
- Bohren Sie die Löcher über und unter der Stellschraube mit Ø 8,5 mm in das Trägerprofil durch.
  Setzen Sie die mitgelieferten M8 x 25 Schraubbolzen und Muttern ein und schrauben Sie diese fest. E

24. Montage half height Linius wall (continued 2)

- Loosen the setscrews at the bottom of the support profiles. Slide the adjustable assembly brackets out where necessary. Make sure that all of the assembly brackets reach the foundation. A
- Tighten the setscrews back into place. B
- Draw a line on the ground from the centre point to the centre point of the column. Position the centre point of the support profiles precisely in line with the line you drew. C
- Fix the support profiles in place using the fixation materials provided by the installer which are suitable for the foundation. D
- Drill Ø8.5-mm holes into the support profile just above and below the setscrew.
  Insert the supplied bolts M8 x 25 and nuts, tighten these. E

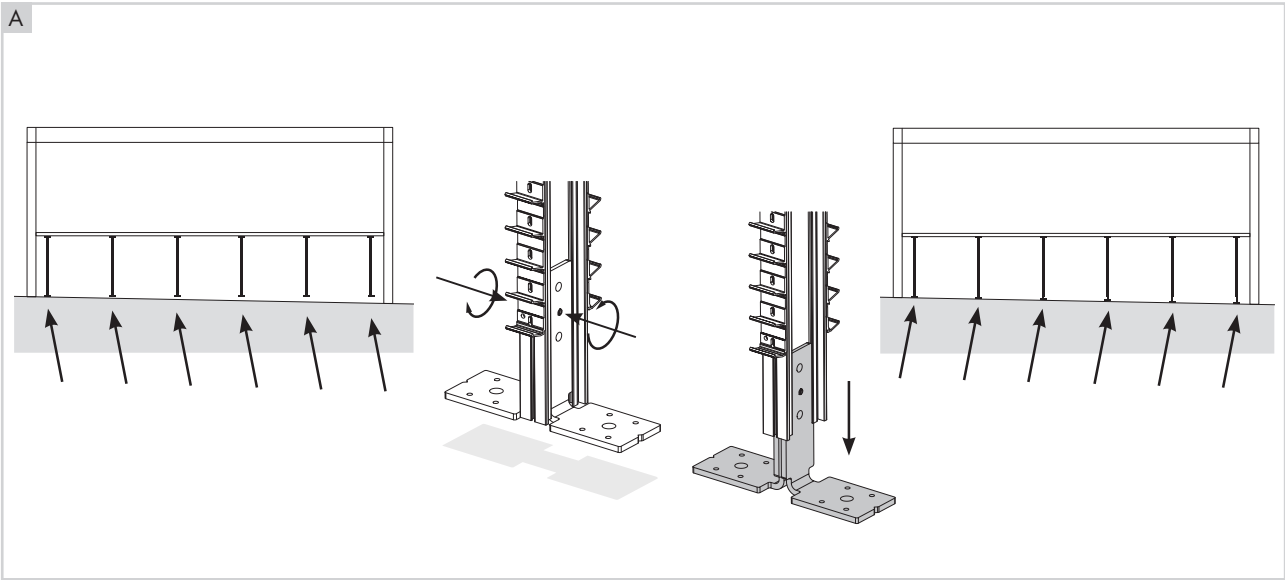
A

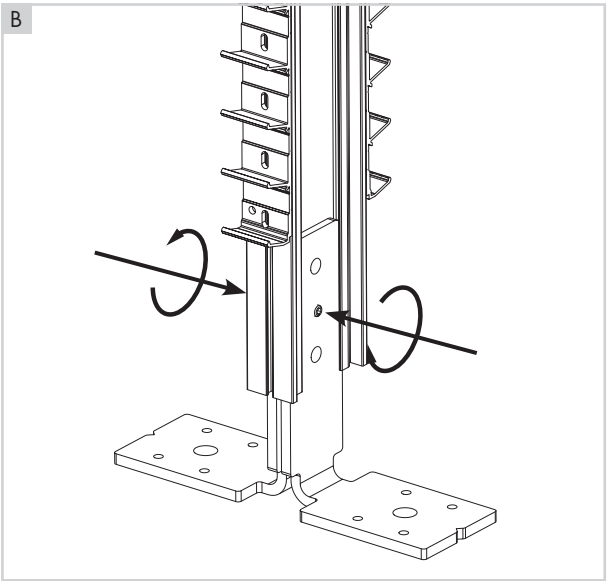
B

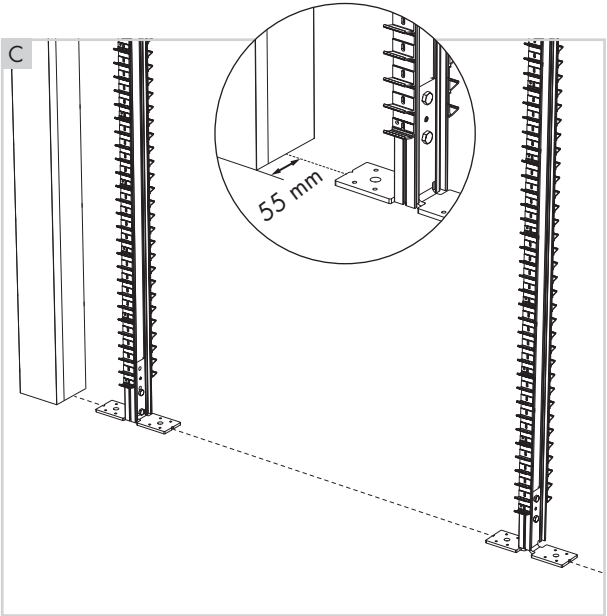
C
55 mm

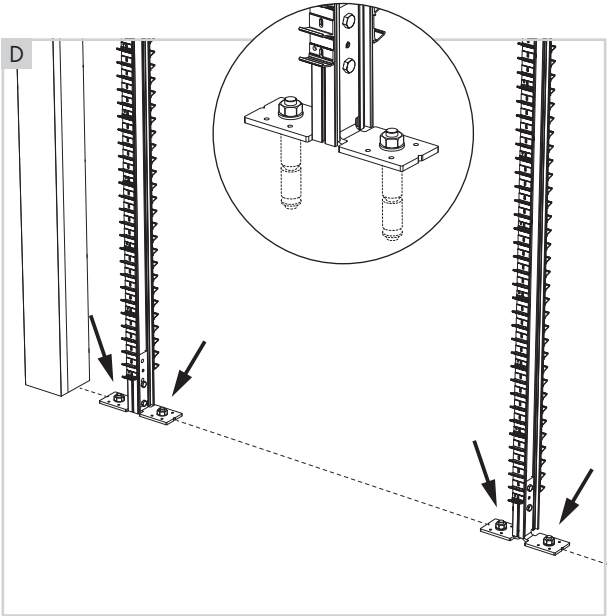
D

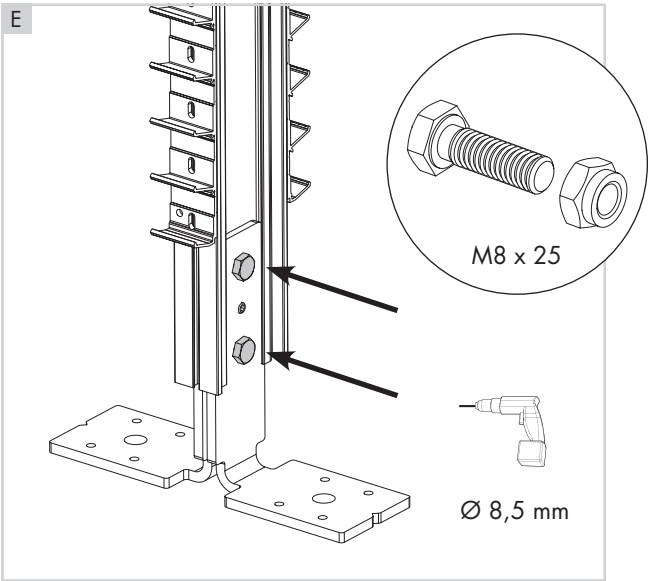
E
M8 x 25
Ø 8,5 mm

24. Montage Liniuswand op halve hoogte (vervolg 3)

- Plaats de afwerkingsplint onderaan tussen de 2 kolommen.
  Indien je gebruik maakt van zichtbare voeten kan je best 2 hoekjes uitzagen, zodat het plintprofiel mooi op de ondergrond rust. A
- Haak de meegeleverde L-steunen achter de draagprofielen. B
- Schroef de L-steunen vast met schroeven 3.9 x 19. Gaten voorboren met Ø 3,5 mm. C
- Clips de onderste lange lamel vast op de lamellenhouders. D
- Clips de tussen lamellen van onder naar boven vast op de lamellenhouders. E
- Clips de bovenste lamel vast op de lamellenhouders. F
- Maak de beschermingslaag van de dubbelzijdige tape op het topprofiel en op de eindlamel los.
  Kleef het afwerkingsprofiel op het topprofiel. G
  Tip: breng extra lijm type TEC7 aan op het topprofiel.

24. Montage panneau Linius à mi-hauteur (suite 3)

- Placez le profil de finition au bas des 2 colonnes.
  Si vous utilisez des pieds visibles, il est préférable de découper 2 angles afin que le profil de finition repose bien au sol. A
- Accrochez les supports en forme de L fournis derrière les profils porteurs. B
- Vissez les supports en L à l'aide de vis 3.9 x 19. Préforez des trous de Ø 3,5 mm. C
- Clipsez la lame inférieure sur les supports de lame. D
- Clipsez les lames intermédiaires de bas en haut sur les supports de lame. E
- Clipsez la lame supérieure sur les supports de lame. F
- Enlevez le film de protection de l'autocollant double face sur le profil supérieur et la lame à l'extrémité.
  Collez le profil de finition sur le profil supérieur. G
  Conseil: appliquez une couche supplémentaire de colle type TEC7 au milieu du profil supérieur.

24. Montage Linius-Wand in halber Höhe (Fortsetzung 3)

- Bringen Sie die Abschlussleiste unten zwischen den 2 Pfosten an.
  Wenn Sie sichtbare Stützfüße verwenden, können Sie am besten 2 Ecken aussägen, sodass das Fußleistenprofil auf dem Boden aufliegt. A
- Haken Sie die mitgelieferten L-Stützen hinter die Trägerprofile. B
- Schrauben Sie die L-Stützen mit 3,9 x 19 Schrauben fest. Löcher vorbohren mit Ø 3,5 mm. C
- Klicken Sie die unterste lange Lamelle auf den Lamellenhaltern fest. D
- Klicken Sie die dazwischenliegenden Lamellen von unten nach oben auf den Lamellenhaltern fest. E
- Klicken Sie die obere Lamelle auf den Lamellenhaltern fest. F
- Lösen Sie die Schutzfolie des doppelseitigen Klebebandes von Kopfprofil und Endlamelle.
  Kleben Sie das Schutzprofil auf das Kopfprofil. G
  Tipp: bringen Sie zusätzlichen Dichtungsleim Typ TEC7 in der Mitte das Kopfprofil.

24. Montage half height Linius wall (continued 3)

- Place the finishing skirting-board at the base between the two columns.
  If you are using visible feet, it is best to cut out two angles so that the skirting-board profile rests directly against the foundation. A
- Hook the L-brackets (included) to the back of the support profiles. B
- Tighten the L-brackets into place using screws 3.9 x 19. Drill Ø3.5-mm holes. C
- Click the bottommost, long blade into the blade clamps. D
- Click the remaining blades into the blade clamps, going from bottom to top. E
- Click the topmost blade into the blade clamps. F
- Unfix the top layer of the double-sided tape on the top profile and on the end blade.
  Paste the finishing profile on the top profile. G
  Tip: apply additional sealant type TEC7 in the middle of the top profile.

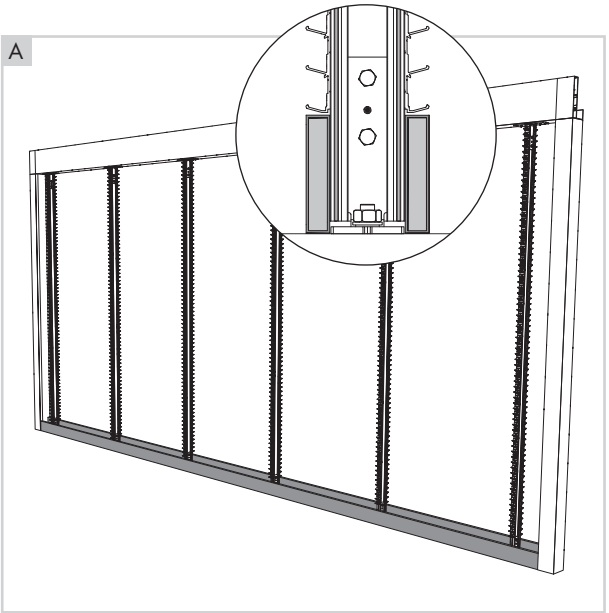
A

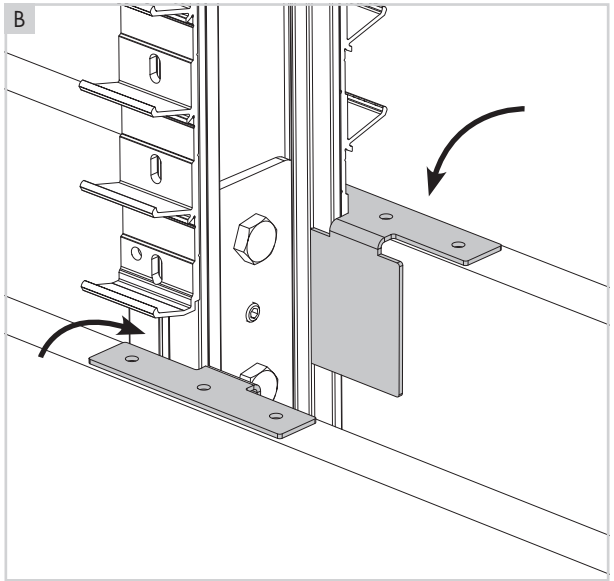
B

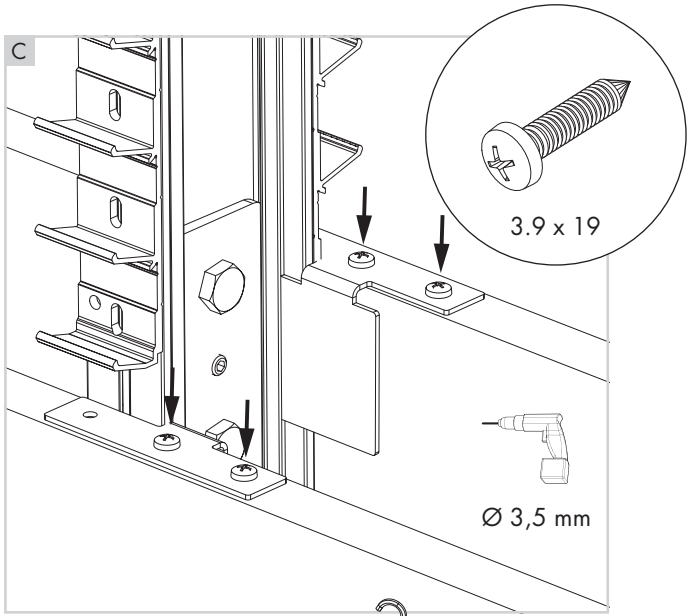
C
3.9 x 19
Ø 3,5 mm

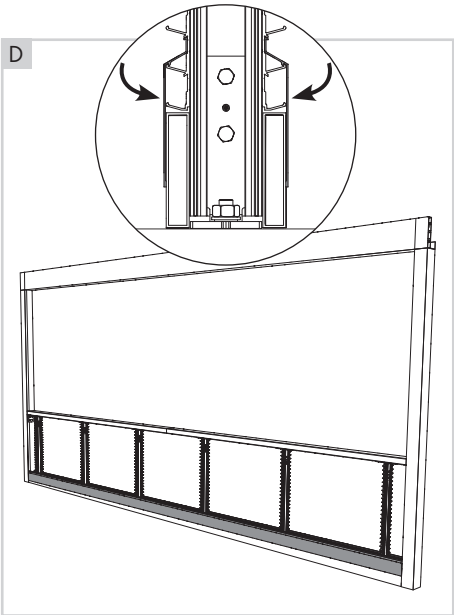
D

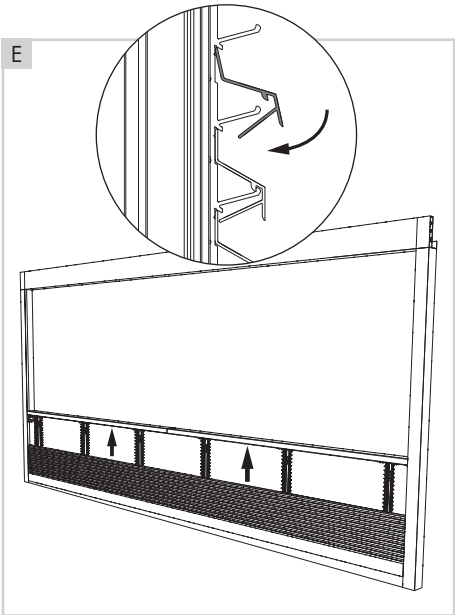
E

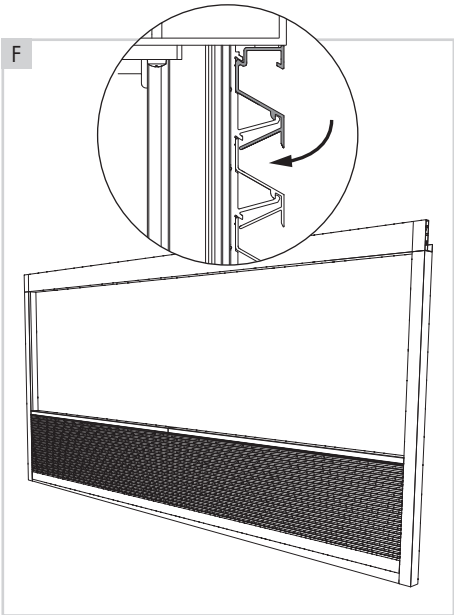
F

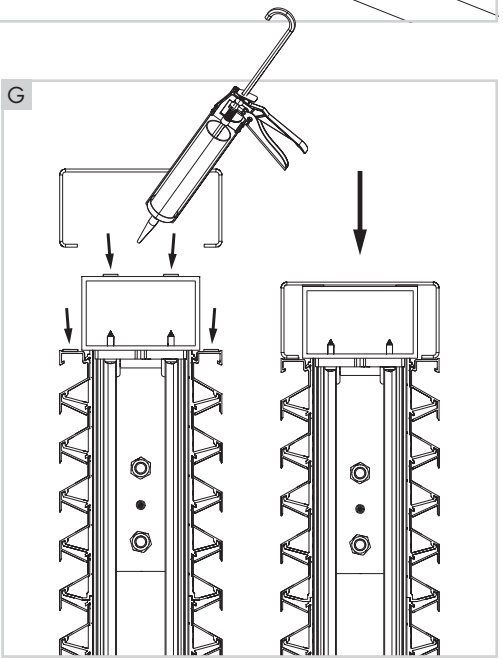
G

25. PLAATSING UPDOWN LED

- Plaatsing aan de Pivotzijde kan langs 1 pivotzijde of kan ook aan beide pivotzijdes. A
- Verwijder de bovenste LED-diffusor of afdekkap van de UpDown. Doe dit zeer voorzichtig, want deze diffusor is zeer breekbaar! B
- De UpDown-lichtmodule is reeds voorgemonteerd en voorzien van bevestigingstape op de achterzijde. Verwijder de beschermfolie van de bevestigingstape. C
- Kleef de UpDown-lichtmodule op het kaderprofiel en zorg dat de kabel uitkomt aan de kant van de sturing (bij LED op pivot-zijdes).
  Centreer de UpDown-lichtmodule op het kaderprofiel. Tolerantie voorzien van 1 mm links en rechts.

  Opgelet: onderkant UpDown op zelfde hoogte als onderkant kaderprofiel.
  Tip: gebruik een U-vormige lijmklem voor het positioneren van de UpDown lichtmodule op de kaderprofiel. D

25. MONTAGE DE L'ÉCLAIRAGE UPDOWN LED

- Le montage du côté Pivot peut se faire d'1 seul côté ou des deux côtés. A
- Retirez le diffuseur supérieur de LED ou couverture du UpDown. Faites-le très soigneusement, car ce diffuseur est très fragile! B
- Le module UpDown est déjà prémonté et équipé de bande de fixation adhésive à l'arrière. Enlevez le film de protection de la bande de fixation. C
- Collez le module d'éclairage UpDown sur le profil cadre et veillez à ce que le câble sorte du côté de la commande (à l'emplacement LED sur les côtés pivot).
  Centrez le module UpDown sur le profil cadre. Une tolérance de 1 mm est prévue à gauche et à droite.

  Attention : le côté inférieur du module UpDown doit se trouver à la même hauteur que le côté inférieur du profil cadre.
  Conseil : utilisez un serre-joint en U pour le positionnement du module UpDown sur le profil cadre. D

25. MONTAGE UPDOWN-LED

- Die Montage an der Pivot-Seite kann entlang einer Pivot-Seite oder an beiden Pivot-Seiten erfolgen. A
- Entfernen Sie den oberen LED-Diffusor oder abdeckung von UpDown. Tun Sie dies sehr vorsichtig, da dieser Diffusor sehr zerbrechlich ist! B
- Das UpDown-Lichtmodul ist bereits vormontiert und an der Rückseite mit Befestigungsband versehen. Entfernen Sie die Schutzfolie vom Befestigungsband. C
- Kleben Sie das UpDown-Lichtmodul auf das Rahmenprofil und achten Sie darauf, dass das Kabel seitlich an der Steuerung (bei LED auf der Pivot-Seite) herausgeführt wird.
  Zentrieren Sie das UpDown-Lichtmodul am Rahmenprofil. Sehen Sie links und rechts eine Toleranz von 1 mm vor.

  Achtung: Unterseite UpDown auf gleicher Höhe wie Unterseite Rahmenprofil.
  Tipp: Verwenden Sie eine U-förmige Leimklemme zum Positionieren des UpDown-Lichtmoduls am Rahmenprofil. D

25. FITTING THE UPDOWN LED

- You can fit it on one or both Pivot sides. A
- Remove the upper LED diffuser or cover of the UpDown. Do this very carefully, because this diffuser is very fragile! B
- The UpDown light module is already pre-fitted and provided with fastening tape on the back side. Remove the protective film from the fastening tape. C
- Adhere the UpDown light module to the frame profile and make sure the cable comes out on the controller side (for LED on the pivot sides).
  Centre the UpDown light module on the frame profile. The provided tolerance is 1 mm left and right.

  Attention: make sure the bottom of the UpDown is at the same height as the bottom of the frame profile.
  Tip: use a U-shaped clamp to position the UpDown light module on the frame profile. D

A

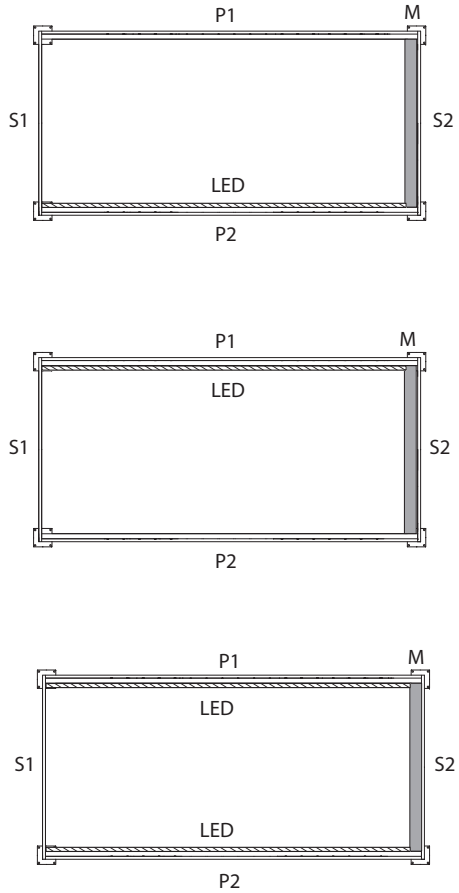

S1 + S2: span
P1 + P2: pivot
M: motor
V: vaste lamel / lame fixe / feste Lamelle / fixed blade
----- kabel / câble / Kabel / cable
LED

B

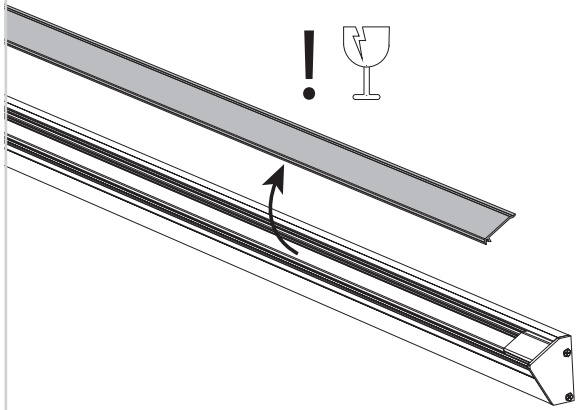

C

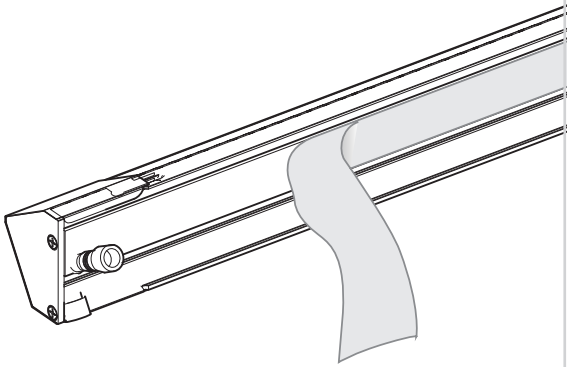

D

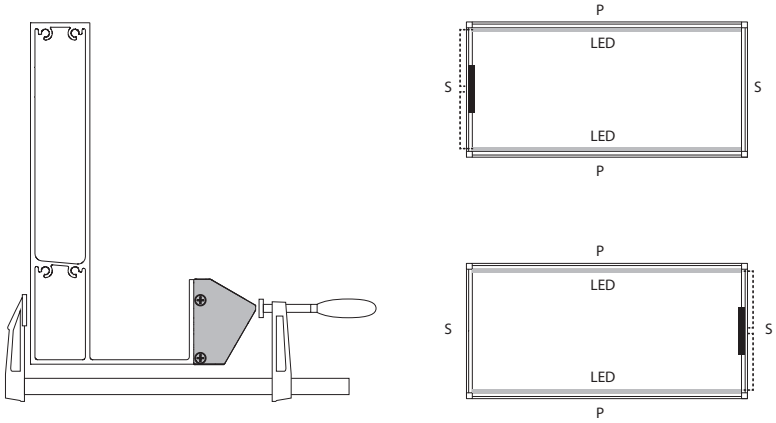

25. Plaatsing UPDOWN LED (vervolg)

- **Opmerking:** in de goot-afwerkingsprofielen is een uitsparing voorzien voor de led-kabel. Zorg er dus voor dat deze uitsparing aan zelfde zijde is als waar led-kabel zal komen. A
- Indien u LED-verlichting op beide span-zijdes hebt, dient u één kabel via de pivot-zijde naar de span-zijde van de sturing te leiden. Deze kabel kan u op de canvas-beugels leggen. B
- Neem een zijdelingse eindkap en plooi deze een beetje open. Haak de eindkap over de UpDown-LED module. C
- De sturing met bekabeling voor de LED verlichting komen op de Span-zijde. D

25. Montage de l'éclairage UPDOWN LED (suite)

- **Remarque :** Dans les profils de finition de la gouttière il y a une découpe prévue pour le câble led. Veillez à ce que cette découpe se trouve du côté où le câble led va passer. A
- Si vous avez de l'éclairage LED aux deux côtés span, vous devez prévoir un câble qui va du côté pivot au côté span de la commande. Vous pouvez placer ce câble sur les équerres canvas. B
- Prenez un embout latéral et ouvrez-le un peu en l'écartant. Accrochez cet embout sur le module UpDown-LED. C
- La commande et le câbles pour l'éclairage LED se trouvent du côté Span. D

25. Montage UPDOWN-LED (Fortsetzung)

- **Hinweis:** In den Rinnenabschlussprofilen befindet sich eine Aussparung für das LED-Kabel. Vergewissern Sie sich, dass sich diese Aussparung auf der gleichen Seite wie das LED-Kabel befindet. A
- Wenn Sie auf beiden Span-Seiten eine LED-Beleuchtung haben, müssen Sie ein Kabel über die Pivot-Seite zur Span-Seite der Steuerung führen. Dieses Kabel können Sie auf die Canvas-Bügel legen. B
- Nehmen Sie eine seitliche Endkappe und klappen Sie diese etwas auf. Haken Sie die Endkappe über das UpDown-LED-Modul. C
- Die Steuerung und der Kabels für die LED-Beleuchtung kommen auf die Span-Seite. D

25. Fitting the UPDOWN LED (continued)

- **Note:** a recess is provided in the gutter finishing profiles for the LED cable. So, make sure that this recess is on the same side as where the LED cable will go. A
- If you have LED lighting on both span sides, you must bring a cable via the pivot side to the span side of the controller. You place this cable on top of the canvas brackets. B
- Pick up a sideways end cap and open it a little. Hook the end cap over the UpDown LED module. C
- The controller and the cables for the LED lighting are fitted on the span side. D

A

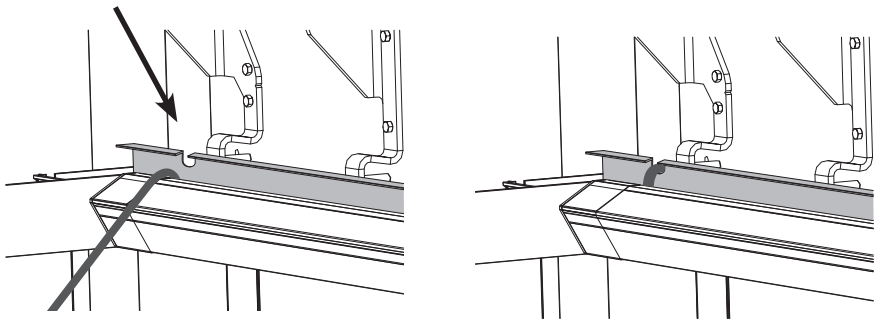

B

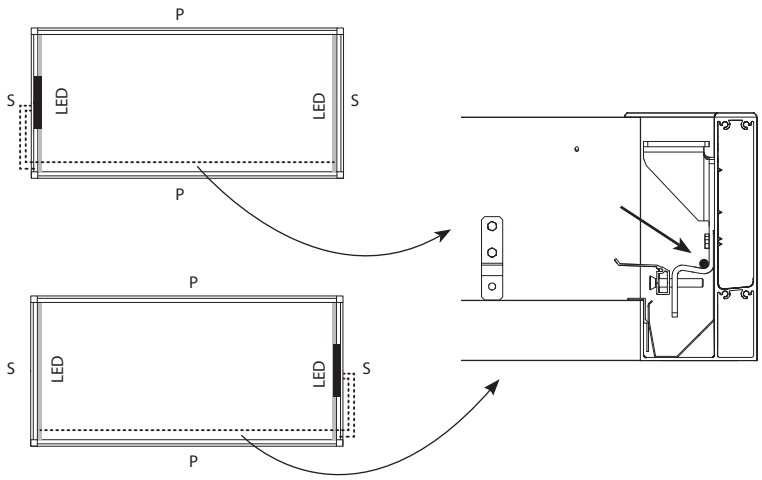

C

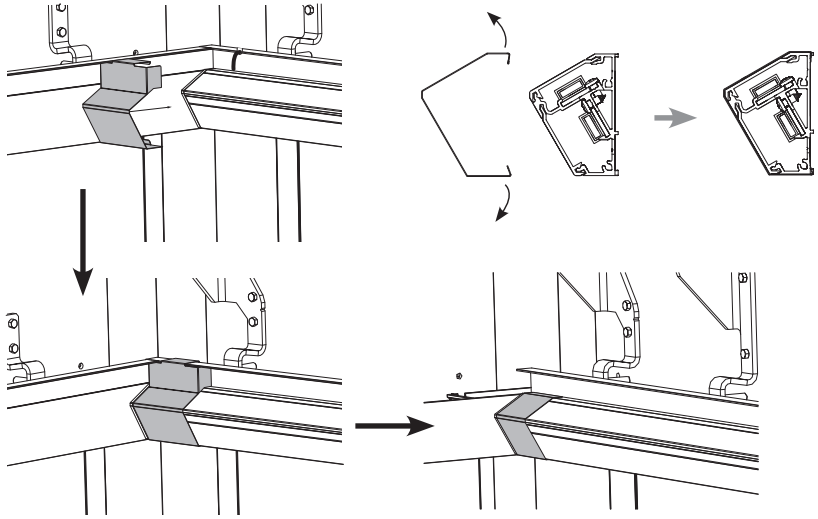

D

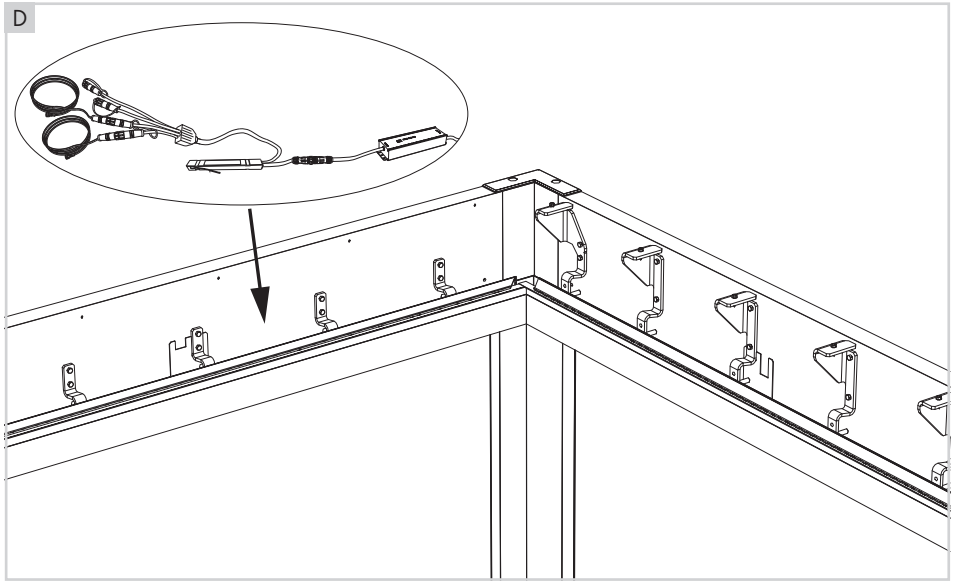

26. BEKABELING VAN DE LED-STURING

- Indien u enkel witte leds moet aansluiten, beschikt u over splitter 4 x WIT (zie label). Elke aansluiting is hier 1 kanaal. De kortste kabel is het 1ste kanaal. De langste kabel is het 4de kanaal. A
- Indien u enkel RGB leds moet aansluiten, beschikt u over splitter 4 x RGB (zie label) Alle aansluitingen (4) zijn hier 1 kanaal. B
- Indien u witte en RGB leds moet aansluiten, beschikt u over splitter 2 RGB + 2 WIT (zie label). Deze herkent u aan de 2 x 2 gelijke kabels. De langste kabels zijn RGB aansluitingen en zijn 1 kanaal. De 2 kortste kabels zijn aansluitingen voor witte leds en zijn ook 1 kanaal. C

26. CÂBLAGE DE LA COMMANDE LED

- Si vous ne devez raccorder que des Leds blanches, vous disposez d'un répartiteur 4 x BLANC (voir étiquette). Chaque raccordement correspond à 1 canal. Le câble le plus court est le 1er canal. Le câble le plus long est le 4e canal. A
- Si vous ne devez raccorder que des Leds RVB, vous disposez d'un répartiteur 4 x RVB (voir étiquette). Tous les raccordements (4) correspondent à 1 canal. B
- Si vous devez raccorder des Leds blanches et RVB, vous disposez d'un répartiteur 2 RVB + 2 BLANC (voir étiquette). Vous le reconnaissez aux 2X2 câbles identiques. Les câbles les plus longs correspondent aux raccordements RVB et à 1 canal. Les 2 câbles les plus courts correspondent aux Leds blanches et également à 1 canal. C

26. VERKABELUNG VON DER LED-STEUERUNG

- Wenn Sie ausschließlich weiße LEDs anschließen müssen, verfügen Sie über den Verteiler 4 x WEISS (siehe Etikett). Jeder Anschluss bildet hier 1 Kanal. Das kürzeste Kabel ist der 1. Kanal. Das längste Kabel ist der 4. Kanal. A
- Wenn Sie ausschließlich RGB-LEDs anschließen müssen, verfügen Sie über den Verteiler 4 x RGB (siehe Etikett). Alle Anschlüsse (4) bilden hier 1 Kanal. B
- Wenn Sie weiße und RGB-LEDs anschließen müssen, verfügen Sie über den Verteiler 2 RGB + 2 WEISS (siehe Etikett). Diesen erkennen Sie an den 2 x 2 gleichen Kabeln. Die längeren Kabel sind RGB-Anschlüsse und bilden 1 Kanal. Die zwei kürzeren Kabel sind Anschlüsse für weiße LEDs und bilden ebenfalls 1 Kanal. C

26. CABLING OF THE LED CONTROL

- If only white LEDs are to be connected, you will have splitter 4 x WHITE (see label). In this case, each connection forms 1 channel. The shortest cable is the first channel. The longest cable is the fourth channel. A
- If only RGB LEDs are to be connected, you will have splitter 4 x RGB (see label) In this case, all connections (4) form 1 channel. B
- If both white and RGB LEDs are to be connected, you will have splitter 2 RGB + 2 WHITE (see label). You can recognise this by the 2 x 2 identical cables. The longest cables are RGB connections and form 1 channel. The 2 shortest cables are connections for white LEDs and also form 1 channel. C

A

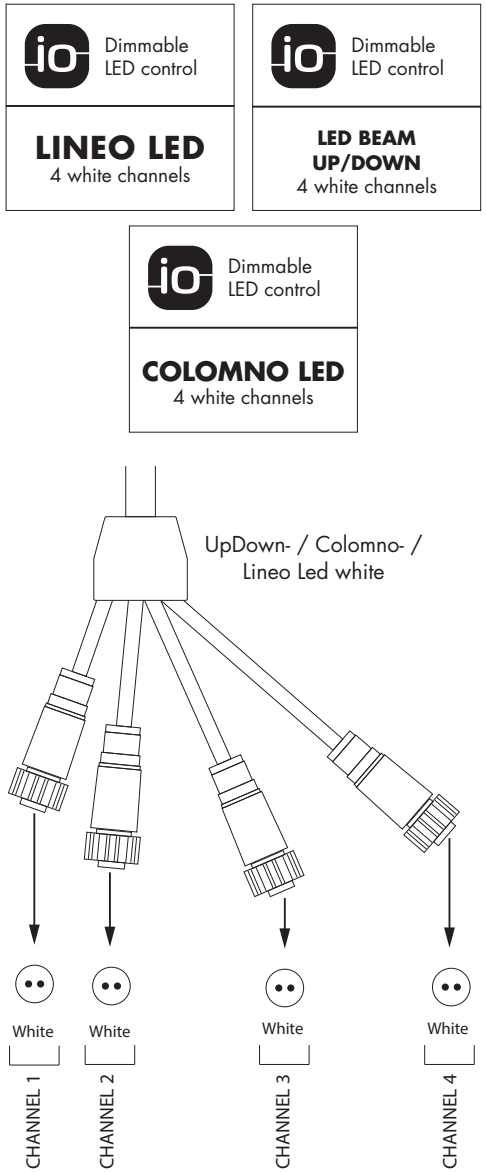
Dimmable
LED control
LINEO LED
4 white channels
Dimmable
LED control
LED BEAM
UP/DOWN
4 white channels
Dimmable
LED control
COLOMNO LED
4 white channels
UpDown- / Colomno- /
Lineo Led white
White
White
White
White
CHANNEL 1
CHANNEL 2
CHANNEL 3
CHANNEL 4

B

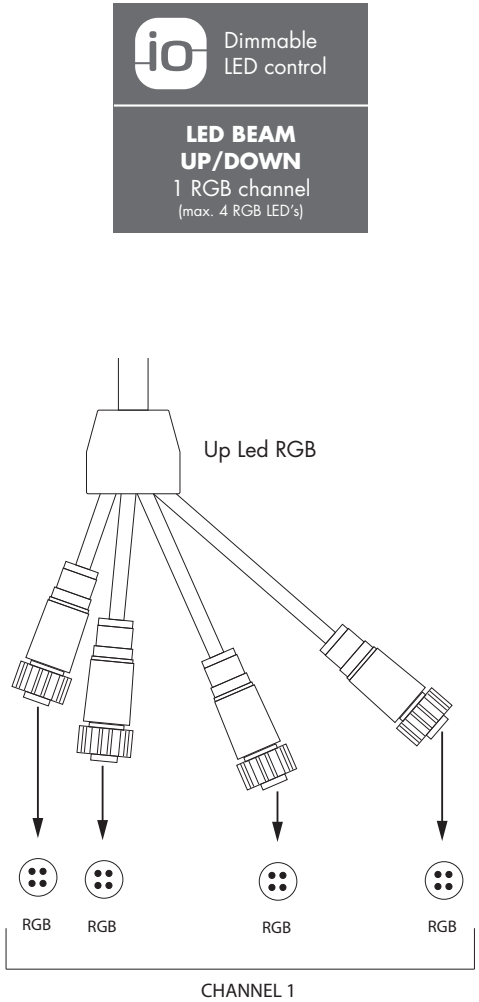
Dimmable
LED control
LED BEAM
UP/DOWN
1 RGB channel
(max. 4 RGB LED's)
Up Led RGB
RGB
RGB
RGB
RGB
CHANNEL 1

C

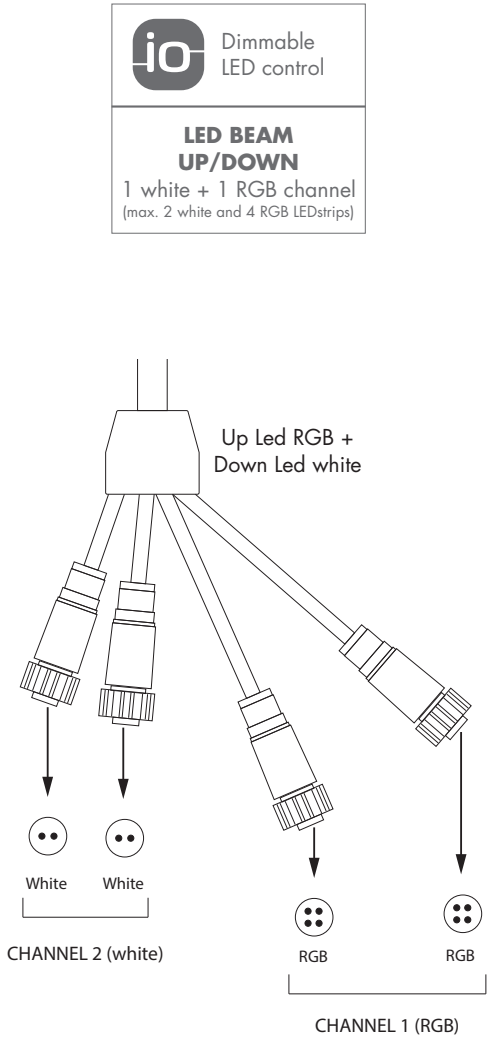
Dimmable
LED control
LED BEAM
UP/DOWN
1 white + 1 RGB channel
(max. 2 white and 4 RGB LEDstrips)
Up Led RGB +
Down Led white
White
White
CHANNEL 2 (white)
RGB
RGB
CHANNEL 1 (RGB)

26. Bekabeling van de LED-sturing (vervolg 1)

26.1 Bekabeling van de UpDown LED - Wit

- De sturing met bekabeling voor de LED verlichting liggen in de balk van de Span-zijde. De kabel van de UpDown-module dient te lopen tot bij de splitter. A
- Connecteer de kabel van de UpDown led met 1 van de 4 kabels van de splitter en draai deze toe (waterdichtheid). B

Opmerking: Elke kabel van de splitter is 1 kanaal. De kortste kabel is het 1ste kanaal. De langste kabel is het 4de kanaal. Bij voorkeur starten bij de kortste kabel.

26. Câblage de la commande LED (suite 1)

26.1 Câblage de l'UpDown LED - Blanc

- Les commandes avec câbles pour l'éclairage LED sont situées dans le faisceau du côté Span. Le câble du module UpDown doit passer jusqu'à l'emplacement du répartiteur. A
- Connectez le câble du module UpDown Led à l'1 des 4 câbles du répartiteur et fermez-le en le tournant (étanchéité à l'eau). B

Remarque : chaque câble du répartiteur correspond à 1 canal. Le câble le plus court est le 1er canal. Le câble le plus long est le 4e canal. Commencez de préférence par le câble le plus court.

26. Verkabelung von der LED-Steuerung (Fortsetzung 1)

26.1 Verkabelung der UpDown LED - Weiß

- In der feststehenden Lamelle befindet sich an jeder Seite, an der ein UpDown-Lichtmodul montiert ist, eine Kabeldurchführung. Das Kabel des UpDown-Moduls sollte bis zum Verteiler verlegt werden. A
- Verbinden Sie das Kabel der UpDown-LED mit 1 der 4 Kabel des Verteilers und schrauben Sie diesen zu (wasserdicht). B

Hinweis: jeder Kabel der Verteiler ist 1 Kanal. Das kürzeste Kabel ist der 1. Kanal. Das längste Kabel ist der 4. Kanal. Vorzugsweise mit dem kürzesten Kabel beginnen.

26. Cabling of the LED control (continued 1)

26.1 Cabling of the UpDown LED - White

- The controls with cables for the LED lighting are located in the beam of the Span side. The UpDown module cable should run down to the splitter. A
- Connect the UpDown LED cable to 1 of the 4 splitter cables and screw them tight (to ensure the connection is waterproof). B

Note: each cable of the splitter is 1 channel. The shortest cable is the first channel. The longest cable is the fourth channel. Preferably start with the shortest cable.

A

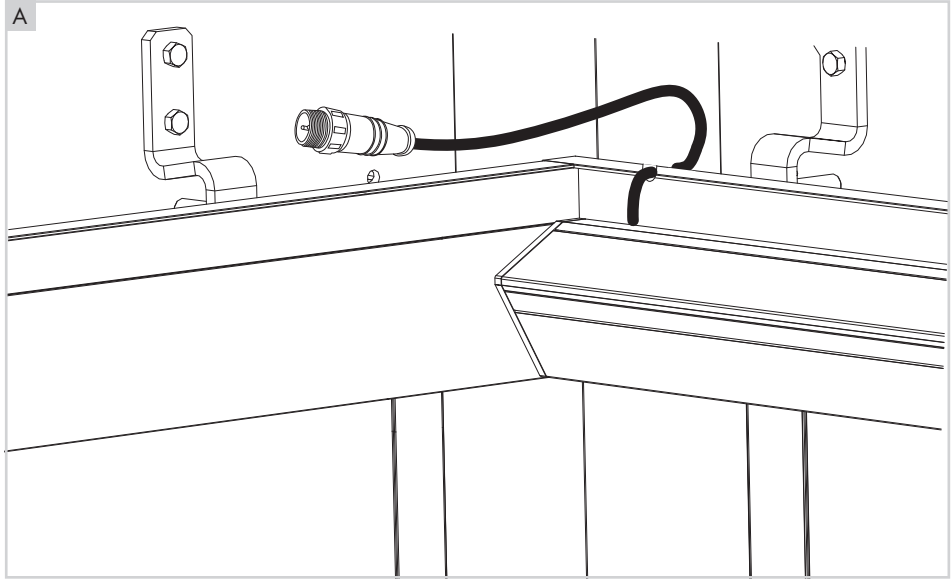

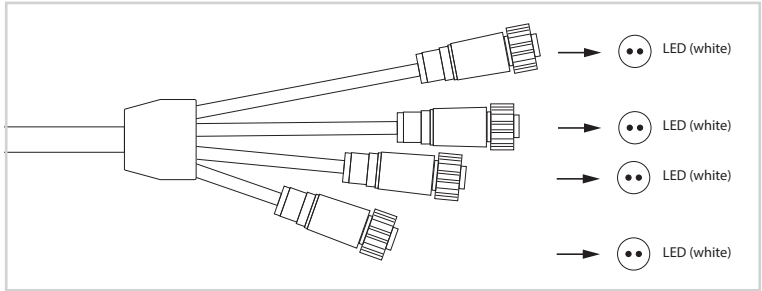
LED (white)
LED (white)
LED (white)
LED (white)

B

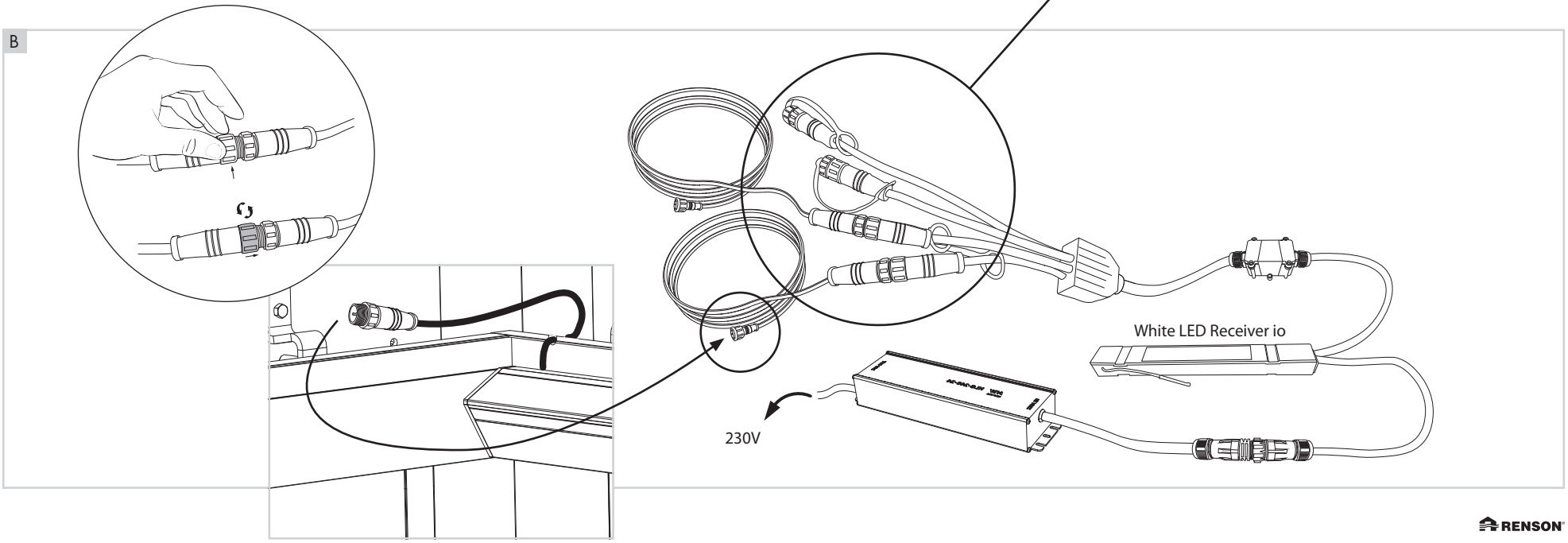
White LED Receiver io
230V

26. Bekabeling van de LED-sturing (vervolg 2)

26.2 Bekabeling van de UpDown LED - RGB

- De sturing met bekabeling voor de LED verlichting liggen in de balk van de Span-zijde. De kabel van de UpDown-module dient te lopen tot bij de splitter. A
- Connecteer de kabel van de UpDown led met 1 van de 4 kabels van de splitter en draai deze toe (waterdichtheid). B

Opmerking: Elke kabel van de splitter is 1 kanaal. De kortste kabel is het 1ste kanaal. De langste kabel is het 4de kanaal. Bij voorkeur starten bij de kortste kabel.

26. Câblage de la commande LED (suite 2)

26.2 Câblage de l'UpDown LED - RVB

- Les commandes avec câbles pour l'éclairage LED sont situées dans le faisceau du côté Span. Le câble du module UpDown doit passer jusqu'à l'emplacement du répartiteur. A
- Connectez le câble du module UpDown Led à l'1 des 4 câbles du répartiteur et fermez-le en le tournant (étanchéité à l'eau). B

Remarque : chaque câble du répartiteur correspond à 1 canal. Le câble le plus court est le 1er canal. Le câble le plus long est le 4e canal. Commencez de préférence par le câble le plus court.

26. Verkabelung von der LED-Steuerung (Fortsetzung 2)

26.2 Verkabelung der UpDown LED - RGB

- In der feststehenden Lamelle befindet sich an jeder Seite, an der ein UpDown-Lichtmodul montiert ist, eine Kabeldurchführung. Das Kabel des UpDown-Moduls sollte bis zum Verteiler verlegt werden. A
- Verbinden Sie das Kabel der UpDown-LED mit 1 der 4 Kabel des Verteilers und schrauben Sie diesen zu (wasserdicht). B

Hinweis: jeder Kabel der Verteiler ist 1 Kanal. Das kürzeste Kabel ist der 1. Kanal. Das längste Kabel ist der 4. Kanal. Vorzugsweise mit dem kürzesten Kabel beginnen.

26. Cabling of the LED control (continued 2)

26.2 Cabling of the UpDown LED - RGB

- The controls with cables for the LED lighting are located in the beam of the Span side. The UpDown module cable should run down to the splitter. A
- Connect the UpDown LED cable to 1 of the 4 splitter cables and screw them tight (to ensure the connection is waterproof). B

Note: each cable of the splitter is 1 channel. The shortest cable is the first channel. The longest cable is the fourth channel. Preferably start with the shortest cable.

A

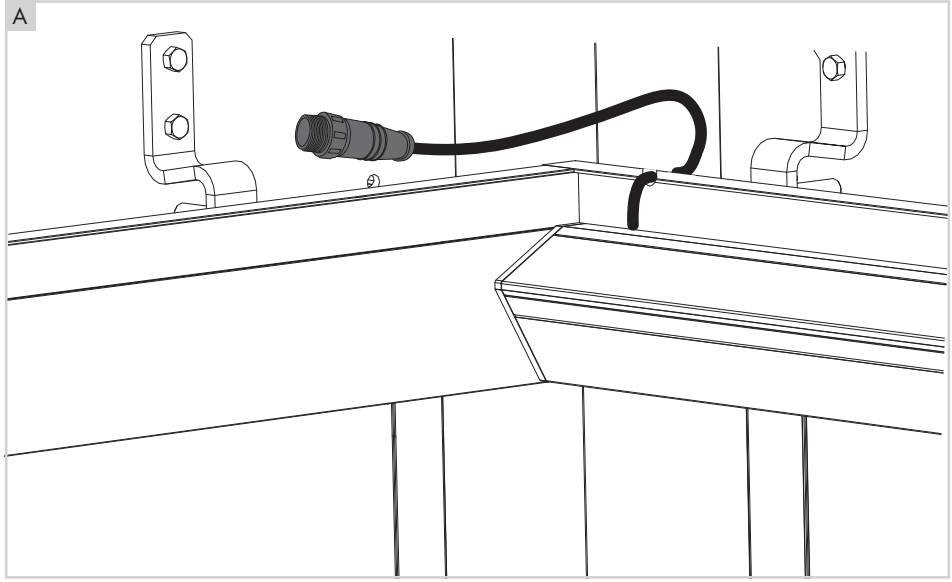

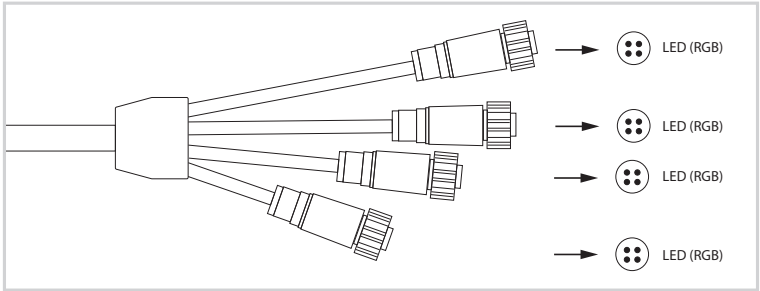

B

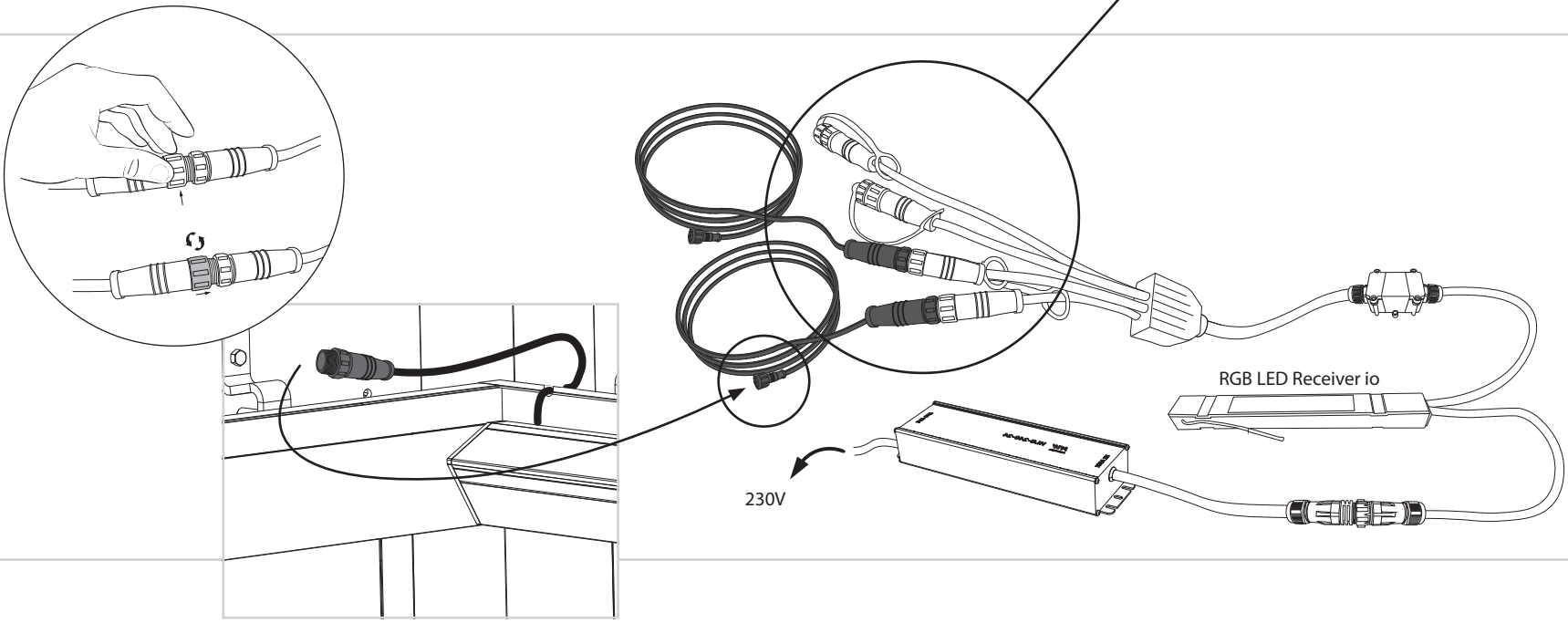

27. INSTELLEN VAN DE LED VERLICHTING

27.1 Instellen UpDown verlichting met enkel witte LED's

TIP: De hoekige connectors zijn typisch voor de LED-lamellen (Lineo® LED). Ronde witte connectors zijn enkel voor UpDown LED wit. Ronde zwarte connectors zijn enkel voor UpDown LED RGB.

- Voorzie de in te stellen led-sturingen van spanning (230 Volt AC).

  Opmerking: Indien er meerdere sturingen zijn, mag je deze niet samen van spanning voorzien. A

- Kies een vrij kanaal op de Somfy Situo io handzender. B

- Druk gelijktijdig (kort) op de UP- en DOWN toets van de Situo io zender. De led aangesloten aan de 1ste uitgang zal oplichten. C

- Druk kort op de PROG knop op de achterzijde van de Situo io zender. Hiermee bevestig je de instelling. D

Opmerking: Indien er meerdere uitgangen zijn aangesloten, herhaal je de stappen B, C en D. E

Tip: Verschillende leds kunnen ook samen in 1 kanaal geprogrammeerd worden.

27. PROGRAMMATION DE L'ÉCLAIRAGE LED

27.1 Réglage de l'éclairage UpDown avec seulement des LED blanches

CONSEIL : Les connecteurs rectangulaires du boîtier de commande LED sont typiques pour les lames LED (Lineo® LED). Les connecteurs ronds blancs sont uniquement pour les modules UpDown LED avec LEDS blanches. Les connecteurs ronds noirs sont pour les UpDown LED avec LEDS de couleur (rouge/vert/bleu).

- Branchez les commandes des Leds à programmer à l'alimentation (230 Volt AC).

  Remarque : s'il y a plusieurs commandes, vous ne pouvez pas les brancher simultanément. A

- Sélectionnez le canal souhaité sur la télécommande Situo io. B

- Appuyez simultanément (brièvement) sur la touche Up et Down de la télécommande Situo io. La Led raccordée à la 1ère sortie va s'allumer. C

- Appuyez brièvement sur la touche PROG à l'arrière de la commande Situo io. Ceci confirme toutes vos programmations. D

Remarque : si plusieurs sorties sont raccordées, répétez les étapes B, C et D. E

Conseil : Il est possible de programmer différentes LED ensemble sur un même canal.

27. EINSTELLEN DER LED-BELEUCHTUNG

27.1 Einstellen UpDown-Beleuchtung mit nur weißen LEDs

TIPP: Die eckigen Anschlüsse am LED-Steuerkasten sind typisch für die LED-Lamellen (Lineo® LED). Runde weiße Anschlüsse sind nur für weiße UpDown LEDs vorgesehen. Runde schwarze Anschlüsse sind nur für RGB-UpDown-LEDs vorgesehen.

- Versorgen Sie die einzustellenden LED-Steuerungen mit Spannung (230 Volt AC).

  Hinweis: Gibt es mehrere Steuerungen, dürfen Sie diese nicht gemeinsam mit Spannung versorgen. A

- Wählen Sie den gewünschten Kanal am Situo io-Handsender. B

- Drucken Sie gleichzeitig (kurz) auf die UP- und die DOWN-Taste des Situo io Senders. Die am 1. Ausgang angeschlossene LED leuchtet auf. C

- Drücken Sie kurz auf die PROG-Taste auf der Rückseite des Situo io Senders. Hiermit bestätigen Sie alle Einstellungen. D

Hinweis: Wenn mehrere Ausgänge angeschlossen sind, wiederholen Sie die Schritte B, C und D. E

Tipp: Verschiedene LEDs können auch zusammen in 1 Kanal programmiert werden.

27. SETTING UP THE LED LIGHTING

27.1 Setting UpDown lighting with only white LED's

TIP: The angled connectors on the LED control box are typical for the LED blades (Lineo® LED). Round white connectors are only for UpDown LED white. Round black connectors are only for UpDown LED RGB.

- Supply power to the LED controls to be configured (230 Volt AC).

  Note: If there are multiple controls, these must never be powered together. A

- Select the desired channel on the situo io hand-held remote. B

- Press the UP and DOWN buttons on the Situo io remote simultaneously (briefly). The LED connected to the first connector will light up. C

- Press briefly on the PROG button on the rear of the Situo io remote. That confirms all settings. D

Note: If multiple connectors are connected, repeat steps B, C, and D. E

Tip: Different LEDs can also be programmed together in 1 channel.

A

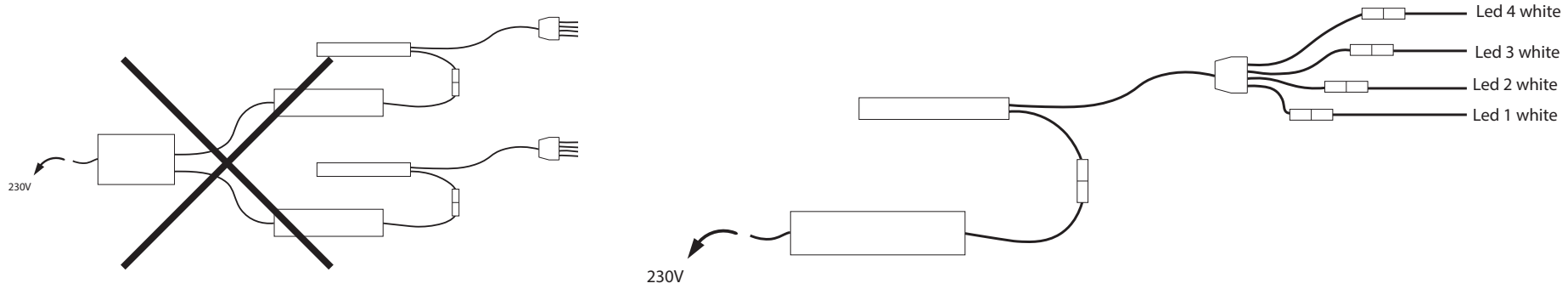
230V
Led 4 white
Led 3 white
Led 2 white
Led 1 white
230V

B

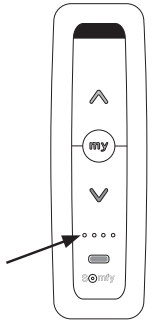

C

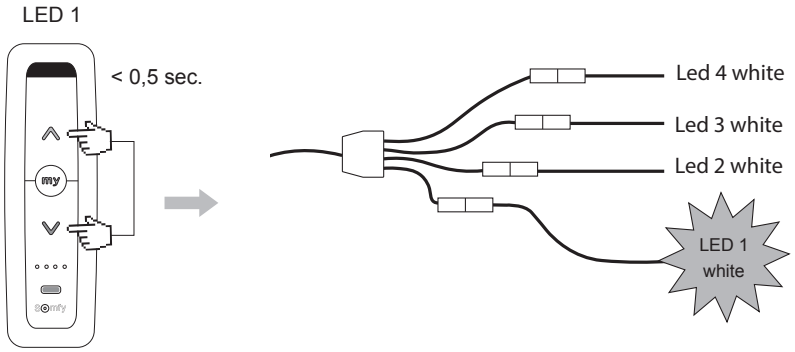
LED 1
< 0,5 sec.
Led 4 white
Led 3 white
Led 2 white
LED 1
white

D

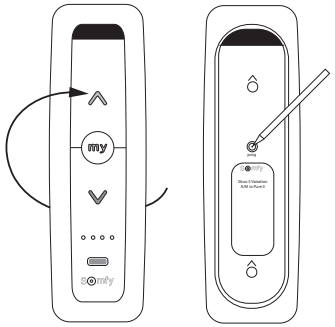

E

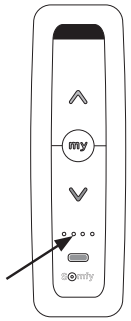

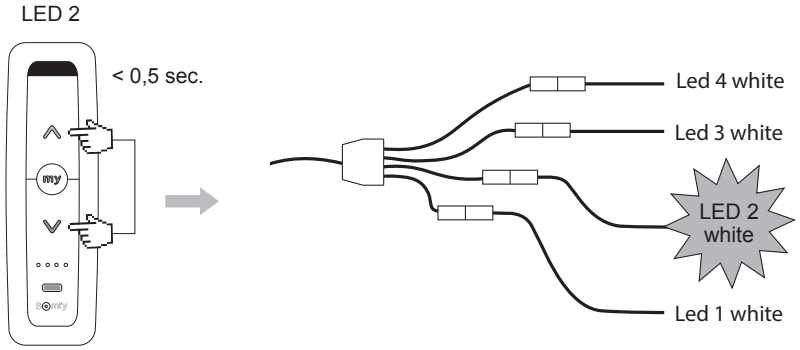
LED 2
< 0,5 sec.
Led 4 white
Led 3 white
LED 2
white
Led 1 white

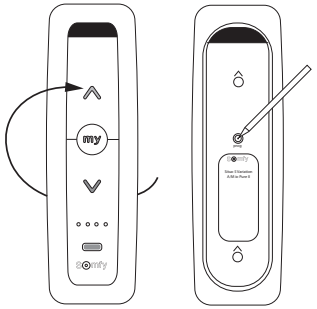

27. Instellen van de LED verlichting (vervolg 1)

27.2 Instellen UpDown verlichting met RGB LED's

TIP: De hoekige connectors zijn typisch voor de LED-lamellen (Lineo® LED). Ronde witte connectors zijn enkel voor UpDown LED wit. Ronde zwarte connectors zijn enkel voor UpDown LED RGB.

Opmerking: De bediening van een RGB led is aangewezen met een Situo Variation io handzender.
Het dimmen gebeurt namelijk met het scroll wiel en het veranderen van kleur met de UP/DOWN toetsen. A

Voor het RGB kanaal moet de handzender in dat geval ook in MODUS 2 staan ipv standaard ingestelde MODUS 3.
Situo Variation io handzender op MODUS 2 plaatsen. Zie pagina 108.

- Voorzie de in te stellen led-sturingen van spanning (230 Volt AC).
  Opmerking: Indien er meerdere sturingen zijn, mag je deze niet samen van spanning voorzien. B
- Kies een vrij kanaal op de Situo Variation io handzender. C
- Druk gelijktijdig (kort) op de UP- en DOWN toets van de Situo Variation io handzender. De aangesloten RGB led zal rood oplichten. D
- Druk kort op de PROG knop op de achterzijde van de Situo Variation io handzender. Hiermee bevestig je de instelling. E

27. Programmation de l'éclairage LED (suite 1)

27.2 Réglage de l'éclairage UpDown avec des LED RVB

CONSEIL : Les connecteurs rectangulaires du boîtier de commande LED sont typiques pour les lames LED (Lineo® LED). Les connecteurs ronds blancs sont uniquement pour les modules UpDown LED avec LEDS blanches. Les connecteurs ronds noirs sont pour les UpDown LED avec LEDS de couleur (rouge/vert/bleu).

Remarque : Il est recommandé d'utiliser la télécommande Situo Variation io pour la commande d'une Led RVB.
Le réglage de l'intensité se fait à l'aide de la roulette et le changement de couleur à l'aide des touches UP/DOWN. A

Pour le canal RVB, la télécommande doit être en MODE 2 au lieu du MODE 3 réglé par défaut.
Pour placer la télécommande Situo Variation io en MODE 2, consultez la page 108.

- Branchez les commandes des Leds à programmer à l'alimentation (230 Volt AC).
  Remarque : s'il y a plusieurs commandes, vous ne pouvez pas les brancher simultanément. B
- Sélectionnez le canal souhaité sur la télécommande Situo Variation io. C
- Appuyez simultanément (brièvement) sur la touche Up et Down de la télécommande Situo Variation io. La Led RVB raccordée va s'allumer en rouge. D
- Appuyez brièvement sur la touche PROG à l'arrière de la télécommande Situo Variation io. Ceci confirme toutes vos programmations. E

27. Einstellen der LED-Beleuchtung (Fortsetzung 1)

27.2 Einstellen UpDown-Beleuchtung mit RGB LEDs

TIPP: Die eckigen Anschlüsse am LED-Steuerkasten sind typisch für die LED-Lamellen (Lineo® LED). Runde weiße Anschlüsse sind nur für weiße UpDown LEDs vorgesehen. Runde schwarze Anschlüsse sind nur für RGB-UpDown-LEDs vorgesehen.

Hinweis: Die Bedienung einer RGB-LED erfolgt über einen Situo Variation io-Handsender.
Zum Dimmen verwenden Sie das Scrollrad und zur Farbänderung die UP/DOWN-Tasten. A

Für den RGB-Kanal muss der Handsender in diesem Fall auch in MODUS 2 stehen statt in der Standardeinstellung MODUS 3.
Setzen Sie den Situo Variation io-Handsender in MODUS 2. Siehe Seite 108.

- Versorgen Sie die einzustellenden LED-Steuerungen mit Spannung (230 Volt AC).
  Hinweis: Gibt es mehrere Steuerungen, dürfen Sie diese nicht gemeinsam mit Spannung versorgen. B
- Wählen Sie den gewünschten Kanal am Situo Variation io-Handsender. C
- Drucken Sie gleichzeitig (kurz) auf die UP- und die DOWN-Taste des Situo Variation io Handsenders. Die angeschlossene RGB LED leuchtet rot auf. D
- Drücken Sie kurz auf die PROG-Taste auf der Rückseite des Situo Variation io Handsenders. Hiermit bestätigen Sie alle Einstellungen. E

27. Setting up the LED lighting (continued 1)

27.2 Setting UpDown lighting with RGB LED's

TIP: The angled connectors on the LED control box are typical for the LED blades (Lineo® LED). Round white connectors are only for UpDown LED white. Round black connectors are only for UpDown LED RGB.

Note: We recommend the Situo Variation io remote control for controlling RGB LEDs.
This enables users to dim the lights using the scroll wheel and change the colour using the UP/DOWN buttons. A

In this case, the remote control must be in MODE 2 for the RGB channel instead of the default MODE 3.
Setting the Situo Variation io remote control to MODE 2. See page 108.

- Supply power to the LED controls to be configured (230 Volt AC).
  Note: If there are multiple controls, these must never be powered together. B
- Select the desired channel on the Situo Variation io hand-held remote. C
- Press the UP and DOWN buttons on the Situo Variation io hand-held remote simultaneously (briefly). The connected RGB LED will light up in red. D
- Press briefly on the PROG button on the rear of the Situo Variation io hand-held remote. That confirms all settings. E

A

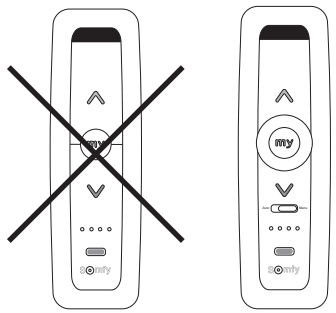
Situo 5 io
Situo 1 Variation io
Situo 5 Variation A/M io

B

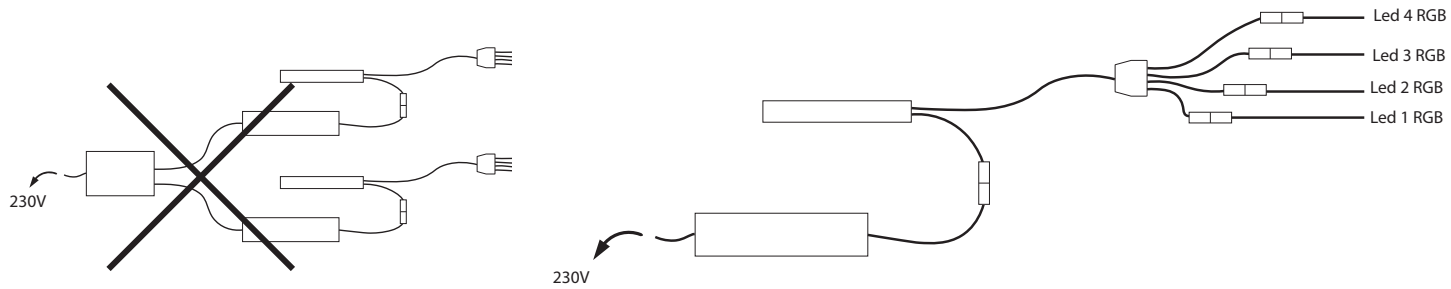
230V
230V
Led 4 RGB
Led 3 RGB
Led 2 RGB
Led 1 RGB

C

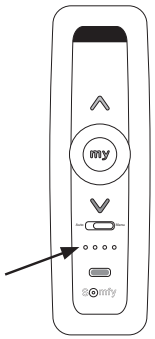

D

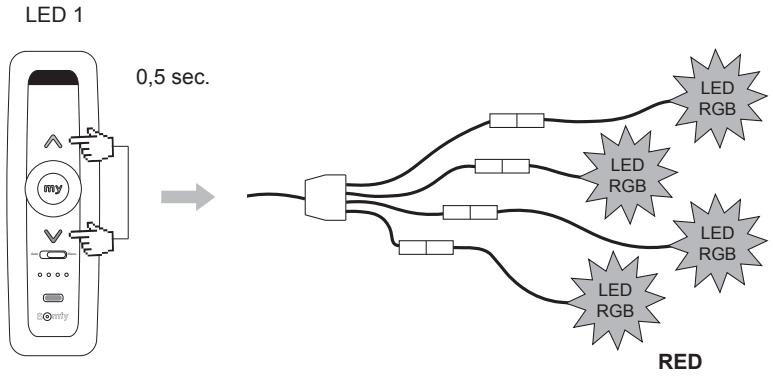
LED 1
0,5 sec.
LED RGB
LED RGB
LED RGB
LED RGB
RED

E

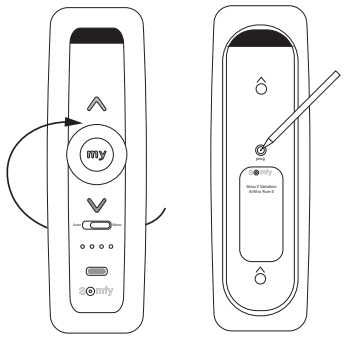

27. Instellen van de LED verlichting (vervolg 2)

27.3 Situo Variation io handzender in gebruiksMODUS 2 plaatsen

De Situo Variation io heeft 4 voorgeprogrammeerde gebruiksmodi. Hiermee kunt u de juiste gebruiksmodus kiezen afhankelijk van het type systeem van de te bedienen groep.

Modus 2: De dimmer is actief voor het variëren van de verlichting of de verwarming.

- De handzender staat standaard in modus 3. Selecteer bij de Situo 5 Variation A/M io eerst het aan te passen kanaal. A
- Verwijder het deksel achteraan de afstandsbediening. B
- Druk op de toets E (dit is de toets uiterst rechts).
  - 1x korte drukken: opvragen van de aan de groep gekoppelde modus.
  - Meerdere drukken: veranderen van de aan de groep gekoppelde modus. C
- Maak het achterdeksel weer vast.

Opmerking: Ieder kanaal heeft zijn eigen modus. Het is aan te raden om ook het kanaal van de witte leds en het dak op gebruiksmodus 2 te plaatsen. Herhaal voor deze kanalen dus ook bovenstaande handelingen. Zo kan u de witte leds dimmen en de lamellen kantelen dmv het scroll wiel.

27. Programmation de l'éclairage LED (suite 2)

27.3 Placer la télécommande Situo Variation io en MODE 2

La télécommande Situo Variation io a 4 modes d'utilisation préprogrammés. Vous pouvez choisir le mode d'utilisation correct selon le type de système et le groupe à commander.

Mode 2 : le dimmer est actif pour moduler l'éclairage ou le chauffage.

- La télécommande est en mode 3 en standard. Sélectionnez d'abord le canal à adapter pour la télécommande Situo 5 Variation A/M io. A
- Enlevez le couvercle à l'arrière de la télécommande. B
- Appuyez sur la touche E (c'est la touche à l'extrémité droite).
  - Appuyer 1x brièvement = consulter le mode couplé au groupe.
  - Appuyer plusieurs fois = changer le mode couplé au groupe. C
- Replacez le couvercle arrière.

Remarque : Chaque canal a son mode propre. Il est recommandé de placer le canal des LED blanc et le toit en mode 2. Répétez l'opération ci dessus pour ces canaux. Vous pouvez ainsi faire varier l'intensité des leds blancs et incliner les lames à l'aide de la roulette.

27. Einstellen der LED-Beleuchtung (Fortsetzung 2)

27.3 Situo Variation io-Handsender in Gebrauchsmodus 2 setzen

Der Situo Variation io verfügt über 4 vorprogrammierte Gebrauchsmodi. Damit können Sie abhängig vom Systemtyp der zu bedienenden Gruppe den richtigen Gebrauchsmodus wählen.

Modus 2: Der Dimmer ist aktiv, um die Beleuchtung oder Heizung zu variieren.

- Der Handsender befindet sich standardmäßig im Modus 3. Wählen Sie am Situo 5 Variation A/M io erst den anzupassenden Kanal. A
- Entfernen Sie die Abdeckung auf der Rückseite der Fernbedienung. B
- Drücken Sie auf die Taste E (Dies ist die Taste ganz rechts).
  - 1x kurz drücken: Abfrage des mit der Gruppe verbundenen Modus.
  - Mehrmals drücken: Änderung des mit der Gruppe verbundenen Modus. C
- Bringen Sie die hintere Abdeckung wieder an.

Hinweis: Jeder Kanal hat seinen eigenen Modus. Es wird empfohlen, auch den Kanal der weißen LEDs und das Dach auf MODUS 2 zu setzen. Wiederholen Sie die oben beschreibenen Vorgang für diese Kanäle. Auf diese Weise können Sie die weißen LEDs dimmen und die Lamellen kippen mit das Scrollrad.

27. Setting up the LED lighting (continued 2)

27.3 Setting the Situo Variation io remote control to user MODE 2

The Situo Variation io comes with 4 pre-programmed user modes. This enables you to choose the right user mode depending on the system type of the group to be controlled.

Mode 2: active dimmer to change lighting or heating.

- The hand-held remote is in mode 3 as standard. First, select the channel to be adjusted in the Situo 5 Variation A/M io. A
- Remove the cover at the back of the remote control. B
- Press button E (the button furthest to the right).
  - 1 brief press: requests the mode connected to the group.
  - Multiple presses: changes the mode connected to the group. C
- Fasten the rear cover back in place.

Note: Every channel has its own mode. It is recommended to place the channel of the white LEDs and the roof also in MODE 2. Repeat the above steps for these channels as well. This way you can dim the white leds and tilt the blades with the scroll wheel.

A

Situo 1 Variation io
Situo 5 Variation A/M io

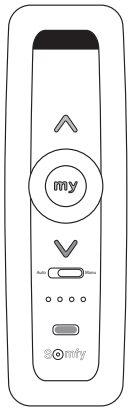

B

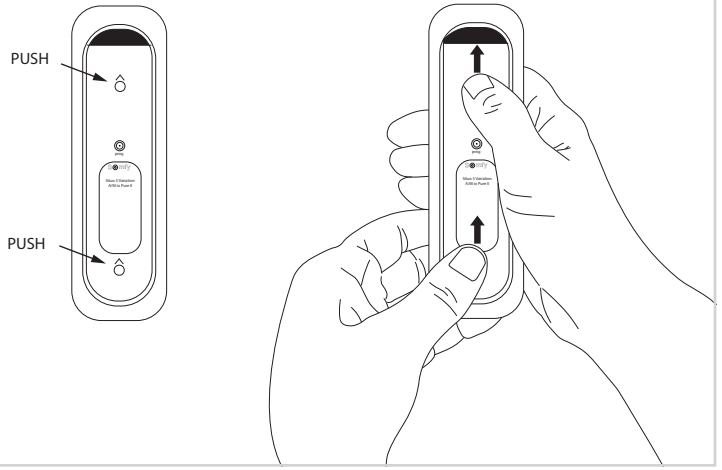

C

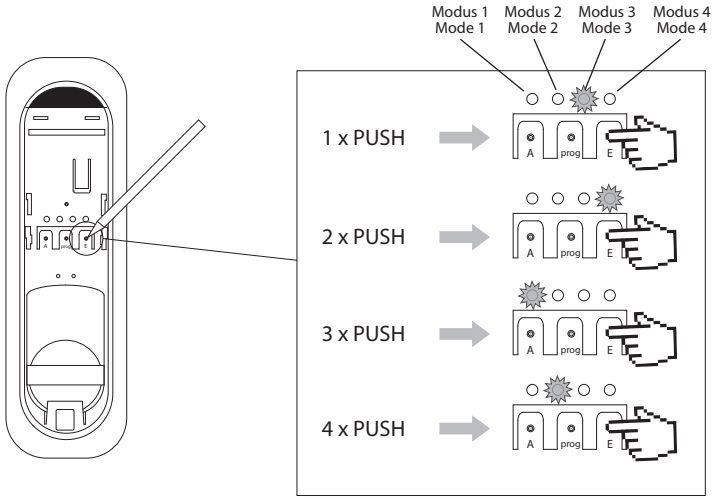

27. Instellen van de LED verlichting (vervolg 3)

27.4 Terugkeren naar de fabrieksinstellingen voor de LED verlichting

Je kan een 'Memory Reset' van de LED verlichting uitvoeren (UpDown- of Lineo LED-verlichting).

- Maak hiervoor gebruik van een Somfy Situo io handzender. A

Opmerking: Zet andere aangesloten io producten spanningsloos indien deze parallel geschakeld zijn.

Opgelet! Doe dit niet met de algemene zekering, maar met de connector tussen de transfo en de ontvanger! Anders reset u ook alle andere aangesloten io producten.

- Koppel de connector tussen de transfo en de ontvanger gedurende 4 sec. los. Draai aan de schroef met de 2 uitstekende vleugels. B
- Verbind de connector terug voor ongeveer 10 sec. (min. 5 sec. en max. 15 sec.). C
- Koppel de connector tussen de transfo en de ontvanger terug los gedurende 4 sec. D
- Verbind de connector terug. Alle LED-verlichtingen gaan aan en weer uit. Draai de connector terug vast. E
- Druk zolang op de PROG knop op de achterzijde van de Situo zender tot alle LED-verlichtingen 2 keer aan en daarna weer uit gaan. De ontvanger is gereset in de oorspronkelijke configuratie. F

27. Programmation de l'éclairage LED (suite 3)

27.4 Revenir aux programmations usine pour l'éclairage LED

Vous pouvez effectuer un 'Memory Reset' de l'éclairage LED (éclairage UpDown ou Lineo LED).

- Utilisez pour cela une commande Somfy Situo io. A

Remarque : Mettez tous les autres produits io connectés hors tension si ceux-ci sont branchés en parallèle.

Attention ! Ne faites pas ceci avec le fusible général, mais avec le connecteur entre le transfo et le récepteur ! Sinon vous allez faire un reset pour tous les autres produits connectés.

- Détachez le connecteur entre le transfo et le récepteur pendant 4 sec. Tournez la vis comportant 2 petits ailes qui dépassent. B
- Rattachez à nouveau le connecteur pendant environ 10 sec. (min. 5 sec. en max. 15 sec.). C
- Détachez à nouveau le connecteur pendant 4 sec. D
- Rebranchez le connecteur. Toutes les Leds vont clignoter. Resserrez le connecteur. E
- Appuyez sur le bouton PROG à l'arrière de la télécommande Situo jusqu'à ce que toutes les LEDs s'allument 2 fois et ensuite s'éteignent. Le récepteur est à nouveau revenu à la configuration originale. F

27. Einstellen der LED-Beleuchtung (Fortsetzung 3)

27.4 Zurücksetzen der LED-Beleuchtung auf die Werkseinstellungen

Sie können ein ‚Memory Reset' der LED-Beleuchtung durchführen (UpDown- oder Lineo-LED-Beleuchtung).

- Verwenden Sie hierfür einen Somfy Situo io-Handsender. A

Hinweis: Machen Sie andere angeschlossene io-Produkte spannungsfrei, wenn diese parallel geschaltet sind.

Achtung! Nutzen Sie dazu nicht die allgemeine Sicherung, sondern die Verbindung zwischen Trafo und Empfänger! Andernfalls werden auch alle anderen angeschlossenen io-Produkte zurückgesetzt.

- Trennen Sie die Verbindung zwischen Trafo und Empfänger 4 Sek. lang. Drehen Sie an der Schraube mit den 2 überstehenden Flügel. B
- Schließen Sie den Stecker für ca. 10 Sekunden wieder an (mindestens 5 Sekunden und maximal 15 Sekunden). C
- Trennen Sie die Verbindung zwischen Trafo und Empfänger 4 Sek. lang. D
- Schließen Sie den Stecker wieder an. Alle LED-Beleuchtungen gehen an und wieder aus. Ziehen Sie den Stecker wieder fest. E
- Drücken Sie auf die PROG-Taste an der Rückseite des Situo-Senders, bis alle LED-Beleuchtungen zweimal angehen und dann wieder ausgehen. Der Empfänger wurde auf die ursprüngliche Konfiguration zurückgesetzt. F

27. Setting up the LED lighting (continued 3)

27.4 Returning the LED lighting to factory settings

You can perform an LED lighting 'Memory Reset' (UpDown- or Lineo LED lighting).

- To do this, use a Somfy Situo io remote control. A

Note: Disconnect all other connected io products from power if they are connected in parallel.

Please note! Do not use the general fuse to do so; instead, use the connector between the transformer and the receiver! Otherwise, you will reset all other io products as well.

- Disconnect the connector between the transformer and receiver for 4 seconds. Turn the screw with the 2 protruding wings. B
- Reconnect the connector for approximately 10 seconds (min. 5 seconds and max. 15 seconds). C
- Disconnect the connector between the transformer and receiver again for 4 seconds. D
- Reconnect the connector. All LED lighting will switch on and off again. Tighten the connector again. E
- Press the PROG button on the rear side of the Situo remote until all LED lighting switches on and off twice in a row. The receiver has now been reset to its original configuration. F

A

Situo 5

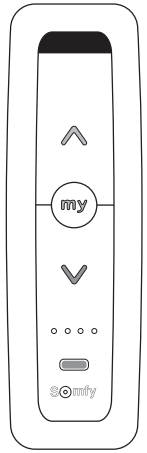

B

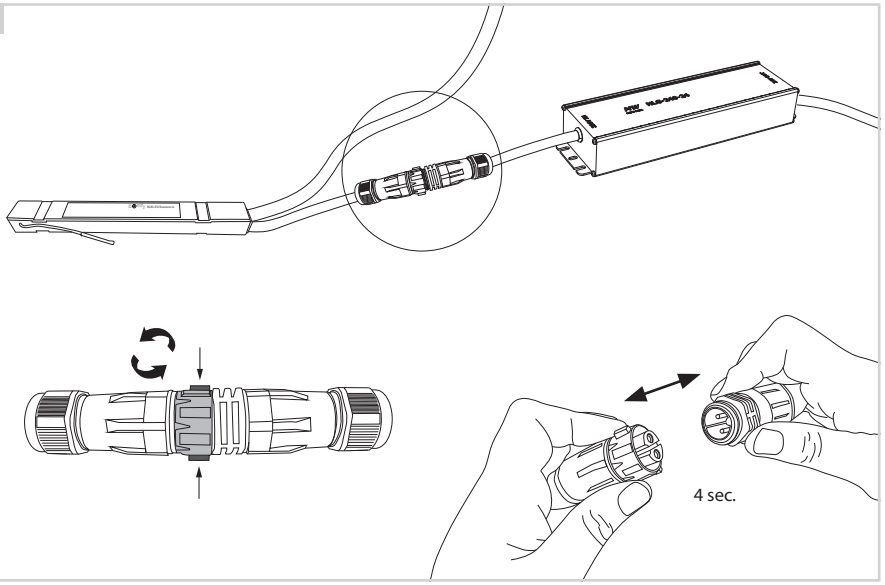

C

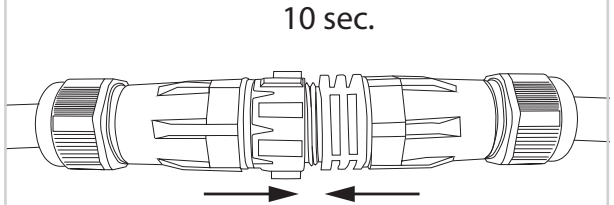

D

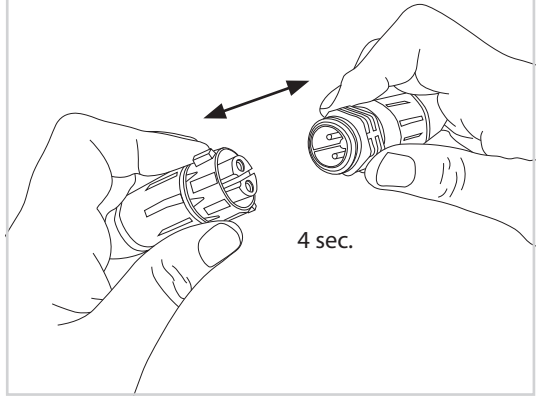

E

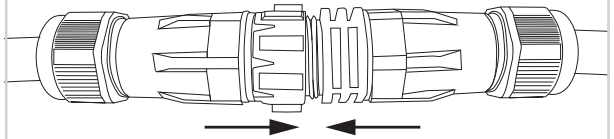

F

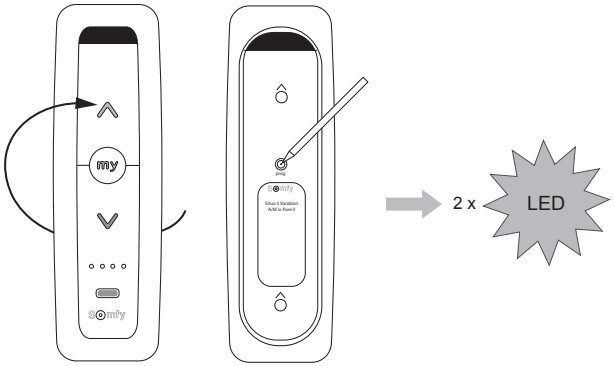

RENSON®
Creating healthy spaces

RENSON® Headquarters
Maalbeekstraat 10, IZ 2 Vijverdam, B-8790 Waregem, Belgium
Tel. +32 56 30 30 00
info@renson.eu
www.renson.eu

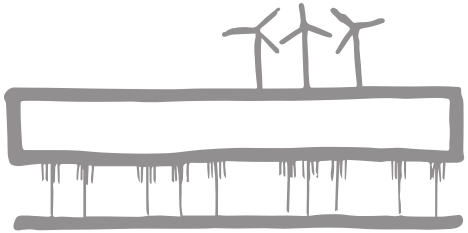

Alle getoonde foto's zijn slechts ter illustratie en een momentopname van een gebruikssituatie.
Het werkelijke product kan variëren als gevolg van productaanpassing.
Renson® behoudt zich het recht voor technische wijzigingen in de hier besproken producten aan te brengen.
De meest recente brochures kan u downloaden op **www.renson.eu**

Toutes les photos représentées illustrent un cliché d'une situation à un moment donné.
Le produit réel peut varier suite à une adaptation éventuelle.
Renson® se réserve le droit d'apporter des modifications techniques au produit présenté.
Vous pouvez télécharger les brochures les plus récentes sur **www.renson.eu**

Alle gezeigten Fotos dienen lediglich der Illustration und sind eine Momentaufnahme.
Das jeweilige Produkt kann in Folge von Produktanpassungen in der Ausführung variieren.
Renson® behält sich das Recht vor, technische Änderungen an den hier vorgestellten Produkten vorzunehmen.
Die aktuellsten Produktinformationen, die Verfügbarkeit und Ihren lokalen Vertriebshändler finden Sie unter **www.renson.eu**

All photos shown are for illustrative purposes; the actual product may vary due to product placement.
Renson® reserves the right to make technical changes to the products described in this brochure.
The most recent product information, availability, and your local distributor can always be found on **www.renson.eu**

FSC www.fsc.org MIX Papier van verantwoorde herkomst FSC® C008551

FSC www.fsc.org MIXTE Papier issu de sources responsables FSC® C008551

FSC www.fsc.org MIX Papier aus verantwortungsvollen Quellen FSC® C008551

FSC www.fsc.org MIX Paper from responsible sources FSC® C008551

L6000206

© L6000206 04/21 NL/FR/DE/EN